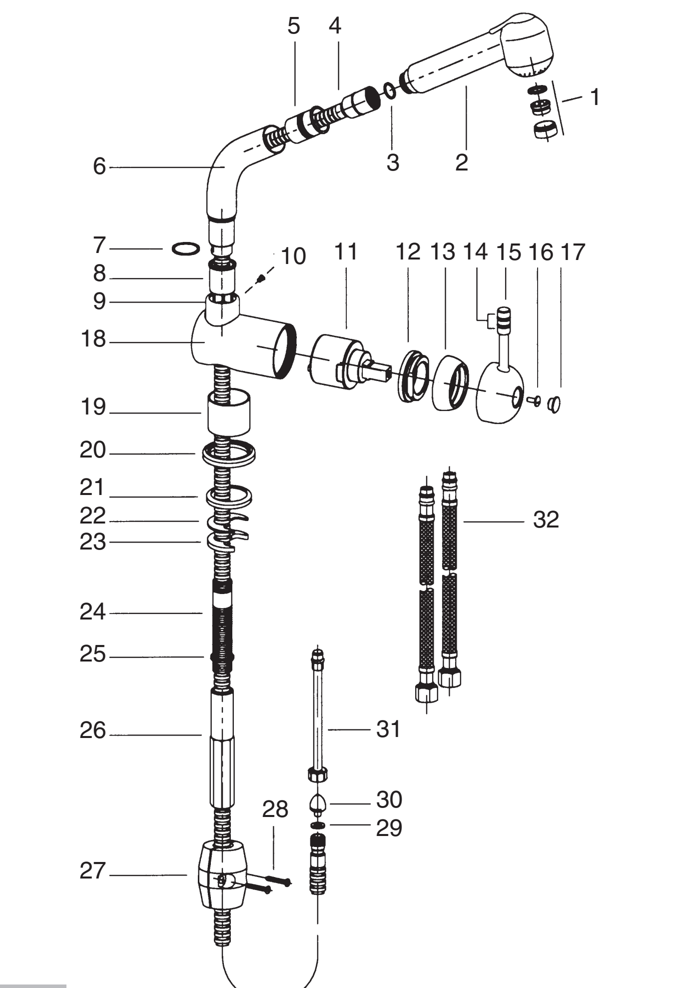

Fig. A

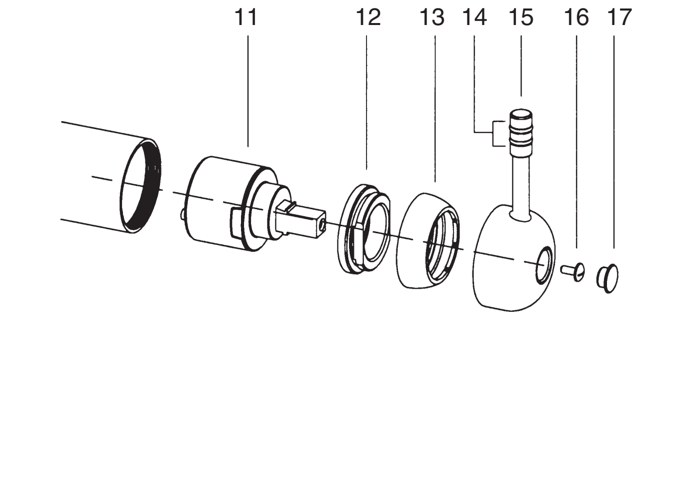

Fig. B

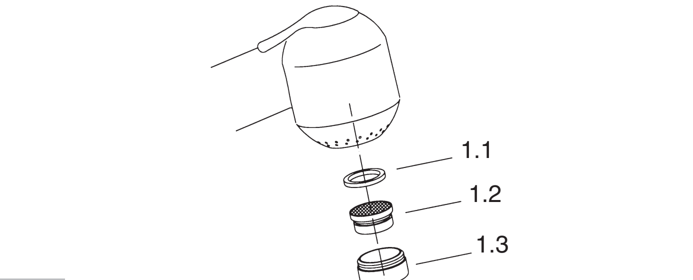

Fig. C

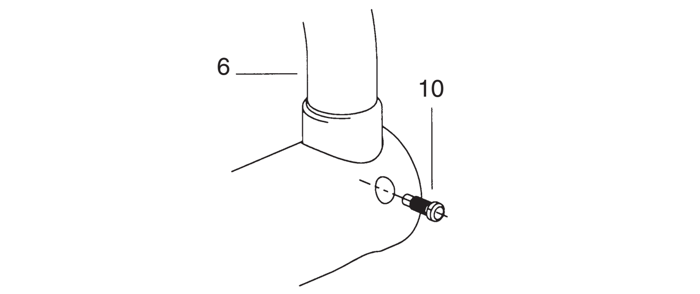

Fig. D

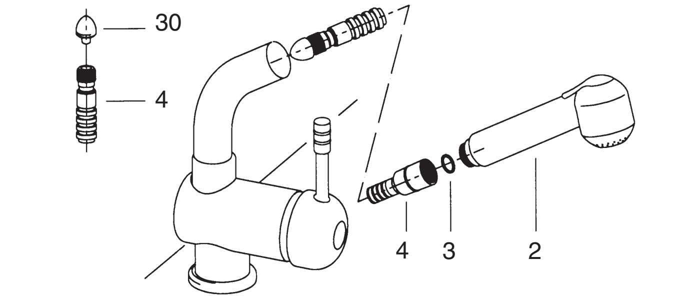

Fig. G

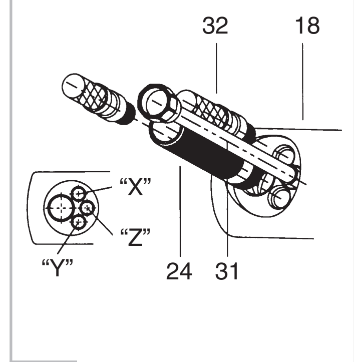

Fig. E

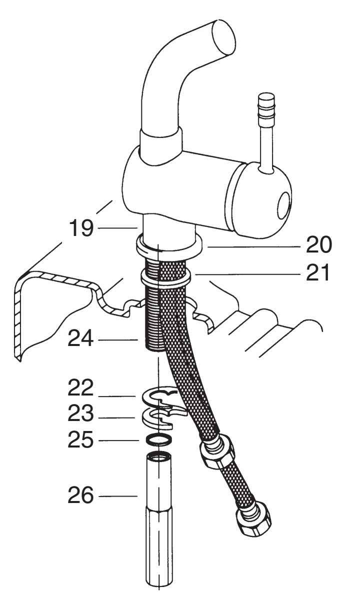

Fig. F

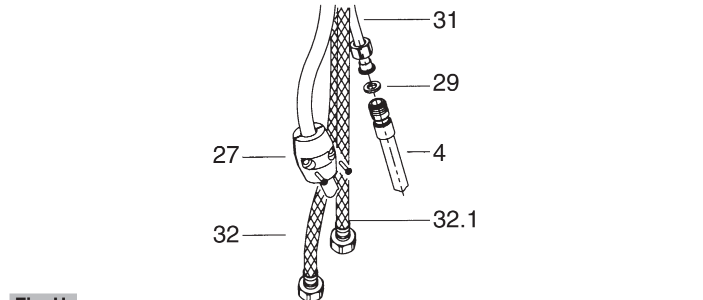

Fig. H

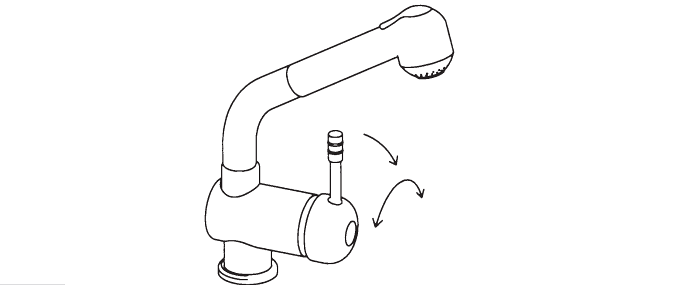
Fig. I

Français

Cher Client,
Nous vous remercions d'avoir choisi nos produits. Nous sommes certains de pouvoir satisfaire entièrement vos attentes, en vous offrant une gamme importante des produits faisant appel à une technologie avancée, née d'une expérience qui dure depuis de nombreuses années dans le domaine de la robinetterie sanitaire. L'usine de fabrication est certifiée ISO9002. Pour un usage parfait du produit, nous conseillons vivement la lecture attentive des indications contenues dans ce livret.

La Direction

INFORMATIONS TECHNIQUES:

Composition article (fig. A)

1. Aérateur	12. Bague de serrage	23. Flasque
2. Douchette	13. Capuchon pour bague	24. Tige filetée
3. Joint	14. Joint torique	25. Rondelle
4. Flexible pour douchette	15. Levier	26. Tirant
5. Douille	16. Vis	27. Contrepoids
6. Fourreau pivotant	17. Plaquette	28. Vis
7. Joint torique	18. Corps	29. Joint
8. Insert	19. Entretoise	30. Ogive d'embouchure
9. Fourreau	20. Rondelle de base	31. Tuyau de sortie
10. Vis de blocage	21. Joint	32. Tuyaux d'alimentation
11. Cartouche de mélange	22. Joint façonné	

Alimentation	Recommandée	Maximum	Minimum
Température eau chaude	65º	80º	15º
Pression dynamique	3 BAR	5 BAR	0.5 BAR

En cas de pression dynamique supérieure à 5 Bar, nous conseillons d'utiliser un réducteur de pression. Cette robinetterie est incompatible avec l'utilisation d'appareil de production d'eau chaude basse pression (réservoir sans pression ou chauffe-eau à écoulement libre).

CONSEILS D'INSTALLATION:

Outils nécessaires:
- Pince réglable - Tournevis
- Clef anglaise - Téflon

Avant de procéder au montage, nous vous conseillons de purger soigneusement les tuyauteries d'eau chaude et d'eau froide pour éviter que saleté et résidus puissent compromettre la marche de la robinetterie.
Important: le branchement d'eau chaude doit être réalisé à gauche, celui de l'eau froide à droite

INSTALLATION:

Après avoir coupé d'alimentation principale, démonter l'ancien robinet.
Nettoyer scrupuleusement les filets de l'alimentation principale.
Etapes de montage détaillées:

Fig. D
Visser la vis -10- au corps du robinet en bloquant ainsi le fourreau pivotant -6-.
Fig. E
ATTENTION: en vue d'un montage correct, procéder au raccordement des tuyaux comme indiqué sur le schéma:
Trou "X" ENTREE EAU FROIDE Tuyau d'alimentation avec rayure BLEUE
Trou "Y" ENTREE EAU CHAUDE Tuyau d'alimentation avec rayure ROUGE
Trou "Z" SORRIE EAU MELANGEE Tuyau en cuivre avec calotte
Visser enfin le pivot fileté -24- au corps -18-.
Fig. F
Positionner l'entretoise -19- et enfiler le robinet dans l'orifice de l'évier en ayant soin de positionner le joint -21- dans le siège spécial sur la rondelle de base -20-. Positionner le joint façonné -22- la flasque -23- et la rondelle -25- et serrer fortement le robinet sur l'évier en utilisant le tirant -26-.
Fig. G
Sur l'extrémité du flexible pour douchette -4- , du côté fileté de M15x1, monter préalablement l'ogive d'embouchure -30- afin de faciliter l'introduction à l'intérieur du robinet. Relier la douchette -2- au tuyau flexible -4- en interposant le joint -3-.
Fig. H
Après avoir enlevé l'ogive d'embouchure -30- relier le tuyau flexible -4- au tuyau de sortie -31- en interposant le joint -29-. Fixer le contrepoids -27- de façon à favoriser la rentrée de la douchette dans le robinet et en même temps lui garantir une course appropriée. Relier les tuyaux d'alimentation -32- celui de couleur rouge à la distribution de l'eau chaude et celui de couleur bleue à la distribution de l'eau froide.
Fig. I
Ouvrir l'eau et vérifier le fonctionnement correct du robinet (y compris le commutateur de jet de l'eau présent sur la douchette en agissant sur le bouton-poussoir), ainsi que l'étanchéité parfaite de toutes ses pièces. En actionnant le levier vers la droite, on obtient l'ouverture de l'eau; en l'orientant en avant on obtient de l'eau plus froide et en arrière de l'eau plus chaude. Pour fermer l'eau, il suffit de pousser le levier vers la gauche.

ENTRETIEN DE LA ROBINETTERIE:

Le nettoyage des parties en chrome ou autres décors uniquement á l'eau savonneuse avec une éponge ou en chiffon doux. Pour le nettoyage de l'aérateur utiliser uniquement un détartrant liquide ou du vinaigre chaud.
ATTENTION: ne pas utiliser des produits abrasifs ou tout autre produit trop acide.

DIAGNOSTIC DE PANNE, SOLUTIONS:

PANNE	CAUSES POSSIBLES	SOLUTIONS
Grande diminution de débit	• Pression d'alimentation insuffisante • Aérateur obstrué • Aérateur détérioré	• Vérifier l'installation amont • Nettoyer l'aérateur • Remplacer l'aérateur
Fuite d'eau sous le levier	• Cartouche insuffisamment serrée • Joint de base ou torique détériorés • Coups de bélier sur l'installation • Température de l'eau trop élevée (>80º)	• Fermer la bague de serrage • Vérifier l'état des joints (nettoyage ou remplacement) • Remplacer la cartouche • Vérifier l'installation
Mauvais fonctionnement du commutateur de jet de la douchette	• Aérateur obstrué • Mécanisme déviateur endommagé	• Nettoyer ou remplacer l'aérateur • Remplacer la douchette

REMPLACEMENT DE LA CARTOUCHE (fig. B):

Enlever la pastille -17- dévisser la vis de serrage -16-et extraire la manette -15-; dévisser le capuchon -13- le manchon -12- et extraire la cartouche -11-. Pour le montage, il faut procéder dans l'ordre inverse et il faut bien nettoyer la surface du corps où agisse les joints d'étanchéité de la cartouche. Serrer le manchon -12- de façon qu'on puisse garantir l'étanchéité et en même temps le mouvement souple de la manette.

REMPLACEMENT DE L'AERATEUR (fig. C):

Pour procéder au démontage de l'aérateur -8-, il faut dévisser le corps -8.3- et nettoyer le filtre -8.2- des impuretés. Remonter l'aérateur en procédant en sens inverse en s'assurant de positionner le joint -8.1- de façon correcte.

GARANTIE:

Notre robinetterie est garantie 5 ans à compter de sa mise en œuvre (la date d'achat faisant foi). La garantie s'applique contre tout vice de fabrication ou défaut d'aspect sous réserve d'installation, d'utilisation et d'entretien conforme aux règles traditionnelles de montage. La bonne application de la garantie suppose que le bon de garantie soit correctement rempli. La garantie pour la robinetterie avec finitions et/ou pièces différentes du chromé est valable deux ans. Il en est de même pour la série à une commande Jolly. Notre responsabilité ne pourra être engagée dans les cas suivants:
- installation non conforme à nos conditions de montage ou d'entretien (graissage, changement de joints ou clapets, purges)
- utilisation des produits d'entretien non adapté (corrosifs, abrasifs, solvants, détergents, acides, etc.…)
- accidents ou chocs survenus à l'installation ou à l'utilisation
- dommages occasionnés par la qualité de l'eau (entartrage, agressivité, corrosion)
- dommages occasionnés par la présence de corps étrangers véhiculés par l'eau (sable, limailles, etc.…)
- dommages occasionnés par le gel des canalisations

N'hésitez pas à contacter nos vendeurs pour toutes les questions que vous vous posez sur la qualité de votre eau.

Hollander

Beste klant,
Wij danken u voor het feit dat u ons product hebt gekozen. Wij zijn er zeker van dat we volledig aan uw verwachtingen kunnen voldoen, dankzij een uitgebreid assortiment aan technologisch geavanceerde producten, die het resultaat zijn van jarenlange ervaring in de kranenbranche. Onze producten voldoen bovendien aan de internationale normen van vele instellingen die unificatie nastreven, waardoor ons het kwaliteitsmerk ISO 9002 is toegewezen. Voor een correct gebruik van het product raden wij aan om de volgende aanwijzingen aandachtig door te lezen.

De Directie

TECHNISCHE INFORMATIE:

Samenstelling artikel (fig. A)

1. Beluchter	12. Borgring	23. Flens
2. Douchekop	13. Afdekkapje borgring	24. Schroefpen
3. Pakking	14. O-ring	25. Sluitring
4. Slang voor douche	15. Handgreep	26. Trekstang
5. Bus	16. Schroef	27. Tegengewicht
6. Draaibare buis	17. Afsluitschijfje	28. Schroeven
7. O-ring	18. Huis	29. Pakking
8. Inzetstuk	19. Afstandsstuk	30. Invoerkapje
9. Buis	20. Onderlegring	31. Uitgaande buis
10. Borgschroef	21. Pakking	32. Toevoerpijpen
11. Mengelement	22. Geprofileerde pakking	

Voeding	Aanbevolen	Maximum	Minimum
Temperatuur warm water	65º	80º	15º
Bedrijfsdruk	3 BAR	5 BAR	0.5 BAR

Bij een bedrijfsdruk van meer dan 5 BAR wordt toepassing van een drukregelaar aangeraden. Deze kraan is niet geschikt in combinatie met lagedruk-doorstroomboilers.

AANWIJZINGEN VOOR INSTALLATIE:

Benodigde gereedschappen:
- Verstelbare tang - Schroevendraaier
- Verstelbare sleutel - Teflon

Alvorens met de montage te beginnen, wordt geadviseerd de warm- en koudwaterleidingen schoon te maken, om te voorkomen dat vuil en kleine onreinheden de werking van de kraan negatief beïnvloeden.
Belangrijk: het warme water moet op de linkerpijp worden aangesloten, het koude water op de rechterpijp.

INSTALLATIE:

Sluit de hoofdtoevoer af en demonteer de oude kraan. Reinig zorgvuldig de schroefdraad van de hoofdtoevoer.
Instructies voor een correcte installatie:

Fig. D
Schroef de schroef -10- op het kraanhuis en zet daarmee de draaibare buis -6- vast.
Fig. E
OPGELET: voor een correcte montage moeten de pijpen zoals aangegeven in het schema worden aangesloten:
Opening "X" INGANG KOUD WATER Toevoerpijp met BLAUWE streep
Opening "Y" INGANG WARM WATER Toevoerpijp met RODE streep
Opening "Z" UITGANG MENGWATER Koperen buis met kapje
Schroef vervolgens de schroefpen -24- in het huis -18-.
Fig. F
Breng het afstandsstuk -19- aan en steek de kraan in de opening in de spoelbak waarbij de pakking -21- in de zitting op de onderlegring -20- moet worden ingebracht. Breng de geprofileerde pakking -22-, de flens -23- en de sluitring -25- aan en zet de kraan stevig op de spoelbak vast met behulp van de trekstang -26-.
Fig. G
Op het uiteinde van de slang voor de douche -4- , aan de zijde met M15x1 schroefdraad, het invoerkapje -30- voormonteren om het inbrengen van dit kapje in de kraan te vereenvoudigen. Sluit de douchekop -2- op de slang -4- aan en breng hierbij de pakking -3- tussen beide onderdelen aan.
FIG. H
Na het invoerkapje -30- te hebben verwijderd, moet de slang -4- worden aangesloten op de uitgaande buis -31- door de pakking -29- ertussen aan te brengen. Bevestig het tegengewicht -27- zodanig dat de douchekop makkelijk en over de juiste lengte in de kraan kan worden ingevoerd. Sluit de rode toevoerpijpen -32- op de warmwatertoevoer en de blauwe op de koudwatertoevoer aan .
FIG. I
Zet het water open en controleer of de kraan goed werkt (inclusief de omzetter van de waterstraal door op de knop te drukken), en of alle onderdelen geen lekkage vertonen. Door de handgreep naar rechts te zetten, wordt water toegevoerd; door de handgreep naar voren te zetten verkrijgt men koud water en naar achteren warm water. Om de kraan te sluiten, moet de handgreep naar links worden geduwd.

ADVIEZEN VOOR HET GEBRUIK:

Het reinigen van de verchroomde onderdelen of afwerkingselementen mag uitsluitend geschieden met een spons of zachte doek met water en neutrale zeep. Voor het reinigen van de beluchter mag uitsluitend een vloeibaar middel voor het verwijderen van kalkaanslag worden gebruikt. **OPGELET, gebruik GEEN schurende of te zure producten.**

DIAGNOSE, OPLOSSING VAN PROBLEMEN:

PROBLEEM	MOGELIJKE OORZAKEN	OPLOSSINGEN
Opmerkelijke afname van de watertoevoer	• Onvoldoende toevoerdruk • Beluchter verstopt • Beluchter versleten	• Controleer de installatie stroomopwaarts van de kraan • Reinig de beluchter • Vervang de beluchter
Waterlekkage van onder de handgreep vandaan	• Element niet voldoende vastgezet • Basispakking of O-ringen versleten • Waterslagen in de leidingen • Te hoge watertemperatuur (>80º)	• Sluit de draadring • Controleer de toestand van de pakkingen (reinigen of vervangen) • Vervang het element • Controleer de installatie
Slechte werking van de omzetter van de waterstraal van de douchekop	• Beluchter verstopt • Omleidingsmechanisme defect	• Reinig of vervang de beluchter • Vervang de douchekop

VERVANGING VAN HET ELEMENT (fig. B):

Verwijder het afsluitschijfje -17-, draai de schroef -16- los en verwijder de handgreep -15-, draai het kapje -13- en de draadring -12- los en verwijder het element -11-. Ga voor montage in omgekeerde volgorde te werk, en reinig daarbij zorgvuldig het oppervlak waarop de pakkingen aansluiten. Sluit de draadring -12- zodanig dat een goede afsluiting is verzekerd maar tevens de handgreep soepel bewogen kan worden.

VERVANGING VAN DE BELUCHTER (fig. C):

Ga voor het demonteren van de beluchter -8- als volgt te werk: draai de draadring -8.3- los en verwijder de vuildeeltjes uit het filter -8.2-. Monteer de beluchter in omgekeerde volgorde en controleer daarbij of de pakking -8.1- correct is geplaatst.

GARANTIE:

Onze kranen worden gedekt door een garantie van 5 jaar vanaf ingebruikname (de aanschafdatum wordt hiervoor genomen). De garantie betreft alle fabricagefouten of -defecten, onder voorbehoud dat montage, gebruik en onderhoud conform de gebruikelijke voorschriften en de montage-instructies geschieden. Voor toepassing van de garantie moet de garantiecoupon correct worden ingevuld. De garantie voor kranen met niet-verchroomde afwerkingen en/of onderdelen is beperkt tot slechts 2 jaar. Hetzelfde geldt voor de eengreepsserie Jolly.
In de volgende gevallen wordt geen aansprakelijkheid aanvaardt:
- installatie niet overeenkomstig de montage- of gebruikscondities (smeren, vervanging van pakkingen)
- gebruik van ongeschikte schoonmaakmiddelen (corrosieve, schurende, oplossende, zure middelen, etc…)
- breuk of schokken tijdens installatie of gebruik
- incidentele schade veroorzaakt door de waterkwaliteit (aanslag, agressieve werking, corrosie)
- schade te wijten aan vreemd materiaal in de leidingen (zand, vijlsel, etc…)
- schade te wijten aan bevriezing van de leidingen

Neem eventueel contact op met onze verkopers voor vragen met betrekking tot de kwaliteit van het water in uw zone.

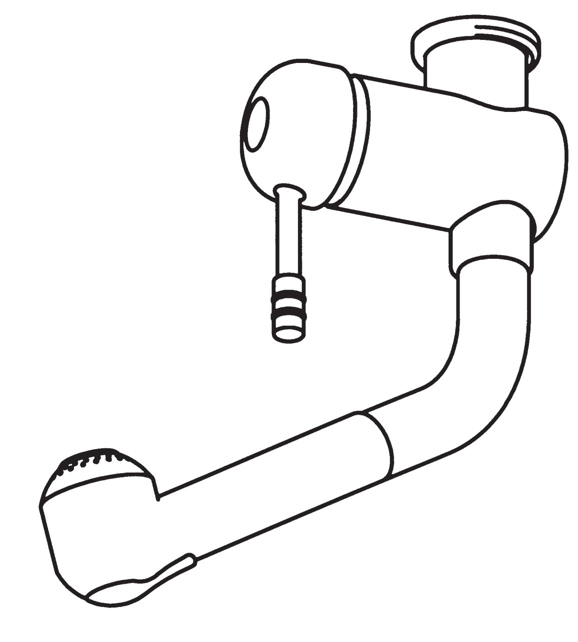

NOTICE DE MONTAGE
ISTRUZIONI DI MONTAGGIO
INSTALLATION INSTRUCTIONS
MONTAGEANLEITUNGEN
MONTAGE INSTRUCTIES
INSTRUKCJE MONTAZU

MCCC566IST

VPC3008041120

Date d'achat	Cachet du magasin

English

Dear Customer,
Thank you for selecting our product. We are confident that the quality of our wide range of technologically advanced products will meet your every expectation, as they are result of years of experience in the field of taps and fittings. Our products also comply with international standards of many standardization bodies, which has led us to obtain ISO 9002 certification on company quality. For the most efficient use of our product, we recommend that you read the following instructions with care.

The Menagement

TECHNICAL INFORMATION:

Composition (fig. A)

1. Aerator	12. Lock nut	23. Flange
2. Shower	13. Ring nut nipple	24. Threaded shank
3. Seal	14. Ring	25. Washer
4. Shower hose	15. Handle	26. Stay
5. Bush	16. Screw	27. Counterweight
6. Rotating sleeve	17. Plate	28. Screws
7. O-ring	18. Body	29. Seal
8. Insert	19. Spacer	30. Mouthpiece
9. Sleeve	20. Base washer	31. Outlet tube
10. Lock screw	21. Seal	32. Supply tubes
11. Mixer cartridge	22. Shaped seal	

Supply	Recommended	Maximum	Minimum
Hot water temperature	65º	80º	15º
Working pressure	3 BAR	5 BAR	0.5 BAR

If working pressure is over 5 BAR, we recommend using a pressure reducer. This tap is not compatible with the use of low-pressure instantaneous hot water heaters.

TIPS ON INSTALLATION:

Tools required:
- Adjustable pliers
- Control wrench
- Screwdriver
- Teflon

Before starting assembly operations, bleed the pipes of hot and cold water to prevent dirt or other impurities from affecting the operation of the tap.
Important: the hot water must be connected to the left pipe, the cold water to the right pipe.

INSTALLATION:

After shutting off the mains, disassemble the old tap.
Clean the threads of the mains very well.
Instructions for correct maintenance:

Fig. D
Screw the screw -10- onto the tap body, which will lock the rotating sleeve -6-.
Fig. E
IMPORTANT: for a correct assembly, connect the tubes as indicated in the diagram:
Hole "X" COLD WATER INLET — Supply tube with BLUE line
Hole "Y" HOT WATER INLET — Supply tube with RED line
Hole "Z" MIXED WATER OUTLET — Copper tube with cap
Then screw the threaded shank -24- to the body -18-.
Fig. F
Position the spacer -19- and insert the tap into the hole of the sink. Take care to position the seal -21- in its slot on the base washer -20-. Position the shaped seal -22- the flange -23- and the washer -25- and tighten the tap to the sink using the stay -26-.
Fig. G
Pre-mount the mouthpiece -30- on the end of the shower hose -4- from the threaded side M15x1 to facilitate the insertion inside the tap. Connect the shower head -2- to the hose -4-, placing the seal -3- between them.
Fig. H
After removing the mouthpiece -30- connect the hose -4- to the outlet tube -31- placing the seal -29- between the two parts. Fasten the counterweight -27- so that the shower head goes back easily into the tap, and has a suitable travel. Connect the supply tubes -32- the red to the hot water, the blue to the cold water.
Fig.I
Turn on the water and check that the tap is working properly (including the shower shunt activated by pressing the button), and that no leakage is detected from any of its parts. Push the handle towards the right to turn on the water; position it foreward for cold water, back for hot water. To turn off the water, push the handle to the left.

TIPS ON USE:

Chrome-plated parts or ones with other finishes are to be cleaned with mild soap and water only, using a sponge or soft cloth. To clean the aerator, use only a liquid lime-removal product.
IMPORTANT: DO NOT USE abrasives or products with a high acidity.

TROUBLESHOOTING:

PROBLEM	POSSIBLE CAUSES	SOLUTIONS
Notable decrease in flow rate	• Water pressure insufficient • Aerator clogged • Aerator deteriorated	• Check system upstream • Clean aerator • Replace aerator
Water leaks from under the handle	• Cartridge not well tightened • Base seal or O-rings deteriorated • Water hammering on system • Water temperature too high(>80º)	• Tighten ring nut • Check condition of seals (clean or replace them) • Replace cartridge • Check system
Malfunctioning of shower shun	• Aerator clogged • Shunt broken	• Clean or replace aerator • Replace shower head

REPLACING THE CARTRIDGE (fig. B):

Remove the plate -17- unscrew the lock screw -16- and remove the handle -15- unscrew the nipple -13- and lock nut -12- then take out the cartridge -11-. To assemble, carry out the procedures in reverse, taking care to clean the surface in contact with the seals. Tighten the ring nut -12- to guarantee the seal and allow the handle to move freely.

REPLACING THE AERATOR (fig. C):

To disassemble the aerator -8-, unscrew the ring nut -8.3- and clean the filter -8.2- from any impurities. Fit back the aerator by carrying out the procedures in reverse, taking care to position the seal -8.1- correctly.

WARRANTY:

Our tap and fittings are guaranteed for five years from their installation (valid from purchase date). The warranty applies to all manufacturing defects provided that assembly, use, and maintenance are carried out in observance of the assembly instructions. Application of the warranty stipulates that the warranty has been filled in correctly.
The warranty on taps and fittings with finishes and/or parts that are not chrome-plated is limited to two years. This also applies to the Jolly single-control series.
The manufacturer is not liable for the following:
- installation not conforming to the conditions of assembly or use (lubrication, seal replacement)
- use of inappropriate cleaning products (corrosives, abrasives, solvents, detergents, acids, etc.)
- breakage or impact during installation or use
- accidental damage due to the presence of foreign matter in pipes (sand, lime, etc.)
- damage due to freezing pipes

Please do not hesitate to contact our sales staff for any questions on the quality of your water.

Deutsch

Sehr geehrter Kunde,
wir danken Ihnen, daß Sie unser Produkt gewählt haben. Mit dem Angebot eines breitgefächerten Sortiments an technologisch ausgereiften Produkten, denen eine mehrjährige Erfahrung auf dem Armaturensektor zugrunde liegt, sind wir sicher, Ihren Erwartungen vollends gerecht zu werden. Unsere Produkte entsprechen darüber hinaus den internationalen Standards zahlreicher Normungsinstitute, so ist unter anderem unser Qualitätssicherungssystem nach ISO 9002 zertifiziert. Für die optimale Verwendung unserer Produkte empfehlen wir Ihnen, aufmerksam die nachstehenden Anweisungen zu lesen.

Die Direktion

TECHNISCHE INFORMATIONEN:

Bauteile des Artikels (fig. A)

1. Luftsprudler	12. Nutmutter	23. Flansch
2. Brause	13. Kappe	24. Gewindeschaft
3. Dichtung	14. O-Ring	25. Unterlegscheibe
4. Brauseschlauch	15. Hebelgriff	26. Zugbolzen
5. Buchse	16. Schraube	27. Gegengewicht
6. Drehhülse	17. Plakette	28. Schrauben
7. O-Ring	18. Korpus	29. Dichtung
8. Einsatz	19. Distanzstück	30. Einsatzkegel
9. Rohr	20. Dichtungsscheibe	31. Auslaufrohr
10. Blockierschraube	21. Dichtung	32. Anschlußleitungen
11. Mischerkartusche	22. Profildichtung	

Zulauf	Empfehlung	Maximum	Minimum
Warmwassertemperatur	65º	80º	15º
Betriebsdruck	3 BAR	5 BAR	0.5 BAR

Bei Betriebsdrücken über 5 bar wird der Einsatz eines Druckminderventils empfohlen. Diese Armatur ist nicht für den Einsatz mit Durchlauferhitzern mit Niederdruckbetrieb geeignet.

MONTAGE:

Erforderliche Werkzeuge:
- Siphonzange
- Schlüssel
- Schraubenzieher
- Teflon

Vor der Montage wird empfohlen, die Warm- und Kaltwasserleitungen zu entleeren, damit keine Verunreinigungen oder Schmutzpartikel die Funktion der Armatur beeinträchtigen können.
Wichtig: Das Warmwasser ist an die linke Leitung und das Kaltwasser an die rechte Leitung anzuschließen.

MONTAGE:

Nachdem das Wasser an der Hauptversorgungsstelle abgestellt wurde, ist die alte Armatur abzubauen. Die Gewinde der Zulaufleitung sind gründlich zu reinigen.
Anweisungen für eine richtige Montage:

Abb. D
Die Schraube (10) am Armaturenkorpus anschrauben, so daß die Drehhülse (6) blockiert wird.
Abb. E
ACHTUNG: Für eine ordnungsgemäße Montage die Leitungen gemäß Zeichnung anschließen:
Loch „X" KALTWASSERZULAUF — Anschlußleitung mit BLAUEM Streifen
Loch „Y" WARMWASSERZULAUF — Anschlußleitung mit ROTEM Streifen
Loch „Z" MISCHWASSERAUSLAUF — Kupferrohr mit Kalotte
Danach den Gewindebolzen (24) an den Korpus (18) anschrauben.
Abb. F
Das Distanzstück (19) positionieren und die Armatur in das Loch am Becken einsetzen, wobei die Dichtung (21) in die hierfür vorgesehene Aufnahme an der Dichtungsscheibe (20) einzusetzen ist. Die Profildichtung (22), den Flansch (23) und die Unterlegscheibe (25) positionieren und die Armatur mittels des Zugbolzens (26) fest am Becken anziehen.
Abb. G
Am Ende des Brauseschlauchs (4) auf der Gewindeseite M15x1 den Einsatzkegel (30) anbringen, um die Einführung in die Armatur zu erleichtern. Die Brause (2) an den flexiblen Schlauch (4) mit zwischengelegter Dichtung (3) anschließen.
Abb. H
Nach Entfernung des Einsatzkegels (30) den flexiblen Schlauch (4) an das Auslaufrohr (31) mit zwischengelegter Dichtung (29) anschließen. Das Gegengewicht (27) mit Hilfe der hierfür vorgesehenen Schrauben befestigen, wobei ein ungehinderter Einschub der Brause in die Armatur und zugleich eine angemessene Auszugslänge gewährleistet sein soll. Die Anschlußleitung (32) von roter Farbe für das Warmwasser und von blauer Farbe für das Kaltwasser anschließen.
Abb. I
Die Wasserzufuhr anstellen und die einwandfreie Funktion der Armatur, einschließlich des Brausestrahlumstellers durch Betätigung des Knopfs, sowie die Dichtigkeit aller ihrer Bestandteile kontrollieren. Wenn der Hebelgriff nach oben gezogen wird, wird der Wasserzulauf geöffnet. Durch Verdrehen des Hebelgriffs nach links bzw. rechts läuft wärmeres bzw. kälteres Wasser zu. Zum Schließen des Wasserzulaufs ist der Hebelgriff nach unten zu drücken.

HINWEISE FÜR DEN GEBRAUCH:

Die Reinigung der Teile mit Verchromungen oder anderweitigen Oberflächenverarbeitungen darf nur mit Wasser und neutraler Seife unter Verwendung eines Schwamms oder eines weichen Lappens erfolgen. Zur Reinigung des Luftsprudlers ist ausschließlich ein flüssiger Kalkentferner zu verwenden. **ACHTUNG, KEINE scheuernden Produkte bzw. Produkte mit einem zu hohen Säuregehalt verwenden.**

FEHLERSUCHE UND–ABHILFE:

PROBLEM	MÖGLICHE URSACHEN	ABHILFEN
Wesentliche Verringerung der Durchflußmenge	• Ungenügender Förderdruck • Luftsprudler verstopft • Luftsprudler schadhaft	• Förderseitige Anlage kontrollieren • Luftsprudler reinigen • Luftsprudler ersetzen
Austretendes Wasser unter dem Hebelgriff	• Kartusche nicht ausreichend festgezogen • Dichtungsscheibe oder O-Ringe beschädigt • Wasserschläge in der Anlage • Wassertemperatur zu hoch (>80°C) • Anlage überprüfen	• Nutmutter festziehen • Zustand der Dichtungen kontrollieren (Reinigung oder Ersatz) • Kartusche auswechseln
Brausestrahlumsteller funktioniert nicht einwandfrei	• Luftsprudler verstopft • Umstellermechanismus defekt	• Luftsprudler reinigen oder auswechseln • Brause auswechseln

WECHSELN DER KARTUSCHE (fig. B):

Plakette (17) entfernen, Spannschraube (16) lösen und den Hebelgriff (15) abnehmen. Die Kappe (13) und die Nutmutter (12) abschrauben und die Kartusche (11) herausnehmen. Zur Montage in umgekehrter Reihenfolge vorgehen und hierbei darauf achten, daß sämtliche Dichtungsflächen gründlich gesäubert sind. Das Anzugsmoment der Nutmutter (12) soll einen dichten Verschluß und zugleich eine weiche Hebelbewegung erlauben.

WECHSEL DES LUFTSPRUDLERS (fig. C):

Zum Abbau des Luftsprudlers (8) ist die Nutmutter (8.3) abzuschrauben und der Filter (8.2) von den Verunreinigungen zu säubern. Den Luftsprudler wie oben in der umgekehrten Reihenfolge wieder anbauen und sich vergewissern, daß die Dichtung (8.1) wieder richtig eingesetzt ist.

GARANTIE:

Unsere Armatur hat eine Garantie mit einer Laufzeit von 5 Jahren ab der Inbetriebnahme (es gilt das Kaufdatum). Die Garantie gilt für alle Herstellungsfehler oder Makel unter Vorbehalt der Montage, Verwendung und Instandhaltung gemäß der üblichen Regeln aus der Montageanleitung. Die Gültigkeit der Garantie setzt voraus, daß der Garantieschein ordnungsgemäß ausgefüllt ist. Die Garantiefrist für Armaturen, die kein Chromfinish bzw. Details ohne Chromfinish aufweisen, beträgt nur 2 jahre. Das gleiche gilt für die Mischbatterien der Serie Jolly. In den folgenden Fällen wird keine Haftung übernommen:
- Installation nicht in Übereinstimmung mit den Montage- oder Gebrauchsbedingungen (Fettschmierung, Wechsel der Dichtungen)
- Verwendung ungeeigneter Reinigungsmittel (ätzende oder scheuernde Mittel, Lösemittel, Detergenzien, Säuren usw.)
- Brüche oder Stoßeinwirkungen während der Montage oder des Gebrauchs
- Durch die Wasserqualität verursachte Schäden (Verkrustungen, Aggressivität, Korrosion)
- Schäden durch Fremdkörper in den Leitungen (Sand, Späne usw.)
- Schäden durch Vereisung der Leitungen

Unsere Händler beantworten Ihnen gern alle Fragen in Hinsicht auf Ihre Wasserqualität.

Polski

Drogi Kliencie,
Dziękujemy za wybór naszego produktu. Jesteśmy przekonani, że zdołamy w pełni zadowolić Pańskie oczekiwania, oferując szeroką gamę produktów technologicznie zaawansowanych, stworzonych dzięki wieloletniemu doświadczeniu w sektorze produkcji armatur. Nasze wyroby odpowiadają również standardom międzynarodowym wielu służb unifikacyjnych i posiadają zakładowy znak jakości ISO 9002. W celu jak najlepszego użytkowania produktu, zalecamy uważnie przeczytać niżej podane wskazówki.

Dyrekcja

DANE TECHNICZNE:

Komponenty artykułu (fig. A):

1. perlator	12. pierścień mocujący	23. kołnierz
2. rączka prysznica	13. kapturek dla pierścienia	24. trzon gwintowany
3. uszczelka	14. uszczelka oring	25. podkładka
4. wąż prysznica	15. uchwyt	26. ciegno
5. tulejka	16. śruba	27. przeciwciężar
6. rurka obrotowa	17. zaślepka	28. śruby
7. uszczelka oring	18. korpus	29. uszczelka
8. wkładka	19. tulejka dystansowa	30. główka prowadząca
9. rurka	20. podkładka podstawy	31. rurka wylotowa
10. śruba blokująca	21. uszczelka	32. rurki poboru wody
11. głowica miksująca	22. uszczelka profilowana	

Zasilanie	Zalecane	Maksymalne	Minimalne
Temperatura ciepłej wody	65º	3 BAR	80º
Ciśnienie robocze	5 BAR	15º	0.5 BAR

W przypadku ciśnień roboczych przekraczających wartość 5 BAR zaleca się zastosowanie reduktora ciśnienia. Opisana tu bateria nie jest dostosowana do współdziałania z szybkimi podgrzewaczami wody pracującymi przy niskich ciśnieniach.

WSKAZÓWKI DOTYCZĄCE MONTAŻU:

Niezbędne przyrządy:
- Szczypce regulowane
- Klucz uniwersalny
- śrubokręt
- Teflon

Przed rozpoczęciem montażu zaleca się przepłukać rury ciepłej i zimnej wody w celu uniknięcia, by bród i drobne zanieczyszczenia stały się przyczyną złego funkcjonowania baterii.
Uwaga: dopływ ciepłej wody powinien byń połączony z rurą po lewej stronie, dopływ zimnej wody z rurą po prawej stronie.

MONTAŻ:

Po zamknięciu zaworu głównego wymontować starą baterię.
Starannie wyczyścić gwinty głównego przewodu rurowego.
Instrukcja prawidłowego montażu:

Rys. D
Przykręcić srubę -10- do korpusu baterii, blokując w ten sposób rurkę obrotową -6-.
Rys. E
UWAGA w celu prawidłowego montażu połączyć rurki jak pokazano na rysunku:
Otwór "X" WLOT WODY ZIMNEJ Rurka poboru wody z paskiem NIEBIESKIM
Otwór "Y" WLOT WODY CIEPLEJ Rurka poboru wody z paskiem CZERWONYM
Otwór "Z" WYLOT WODY MIESZANEJ Rurka miedziana z nasadka
Przykręcić następnie trzon gwintowany -24- do korpusu -18-.
Rys. F
Założyć tulejkę dystansową -19- i umieścić baterię o otworze zlewozmywaka, nie zapominając o założeniu uszczelki -21- w odpowiednie gniazdo na podkładce podstawy -20-. Założyć uszczelkę profilowaną -22- kołnierz -23- i podkładkę -25- i dokręcić do oporu baterię do zlewozmywaka za pomocą ciegna -26-.
Rys. G
Na końcówkę węża prysznica -4-, od strony gwintowanej M15x1 zamontować główkę prowadzącą -30- w celu ułatwienia wprowadzenia węża do wewnątrz baterii. Połaczyć rączkę prysznica -2- z wężem -4- zakładając między obydwie części.
Rys. H
Po usunięciu główki prowadzącej -30- połączyć wąż giętki -4- z rurką wylotową -31- zakładając między obydwie części uszczelkę -29-. Zamocować przeciwciężar -27- w taki sposób, by ułatwć powrót rączki prysznica do baterii, a jednocześnie umożliwić jej odpowiedni ruch. Połaczyć rurki poboru wody -32- koloru czerwonego z ładowaniem wody ciepłej, a koloru niebieskiego z ładowaniem wody zimnej.
Rys. I
Odkręcić wodę i sprawdzić prawidłowe działanie baterii (łacznie z przełącznikiem strumienia wody znajdującym się na rączce, działając na przycisk), a także upewnić się o do doskonałej szczelności wszystkich jej części. Wprawiając w ruch uchwyt w prawo odkręca się dopływ wody; kierując uchwyt do przodu otrzymuje się zimną wodę, a do tyłu otrzymuje się ciepłą wodę. W celu zamknięcia dopływu wody wystarczy pchnąć uchwyt w lewo.

WSKAZÓWKI DLA UŻYTKOWNIKA:

Do czyszczenia części chromowanych lub z innym pokryciem powinno stosować się wyłącznie wodę z mydłem neutralnym, posługując się gąbką lub miękką ściereczką. Do czyszczenia wentylatora używać wyłącznie płynnego środka przeciw wapieniowi.
UWAGA, NIE używań materiałów ßciernych ani kwasów.

DIAGNOSTYKA , ROZWIĄZYWANIE PROBLEMÓW:

PROBLEMY	MOŻLIWE PRZYCZYNY	ROZWIĄZANIE
Znaczne ograniczenie przepływu	• Niedostateczne ciśnienie ładowania • Perlator zabrudzony • Perlator uszkodzony	• Sprawdzić instalację przed baterią • Przeczyścić perlator • Wymienic perlator
Przecieki wody spod uchwytu	• Głowica niedostatecznie dokręcona • Uszczelka podstawy lub Oringi uszkodzone • Gwałtowne uderzenia wody • Temperatura wody zbyt wysoka (>80º)	• Dokręcić pierścień mocujący • Sprawdzić stan uszczelek (czyszczenie lub wymiana) • Wymienić głowicę • Skontrolować instalację
Nieprawidłowe działanie przełącznika strumienia prysznica	• Perlator zabrudzony • Mechanizm zmiany kierunku uszkodzony	• Przeczyścić lub wymienić perlator • Wymienić rączkę prysznica

WYMIANA GŁOWICY (fig. B):

Zdjąć zaślepke -17- odkręcić śrubę mocującą -16- i zdjąć uchwyt -15- odkręcić kapturek -13- i pierścieć mocujący -12- wyjąć głowicę -11-. W celu ponownego montażu, postępować w odwrotny sposób zwracając uwagę, by dokładnie wyczyścić powierzchnie przylegania uszczelek. Dokręcić pierścieć -12- w taki sposób, aby zagwarantować szczelność, a jednocześnie umożliwić miękkie ruchy uchwytu miksującego.

WYMIANA WENTYLATORA (fig. C):

W celu przeprowadzenia demontażu wentylatora -8- odkręcić pierścieć -8.3- i przeczyścić filtr -8.2- z zanieczyszczeń, zamontować ponownie wentylator postępując w odwrotny sposób, po upewnieniu się co do prawidłowego położenia uszczelki -8.1-.

GWARANCJA:

Nasza armatura gwarantowana jest na 5 lat począwszy od jej uruchomienia (będzie brana pod uwagę data zakupu). Gwarancja obejmuje wszystkie usterki lub wady fabryczne pod warunkiem, że montaż, eksploatacja i konserwacja odbywać się będą zgodnnie z zasadami opisanymi w instrukcji obsługi. W przypadku ubiegania się o gwarancję, ważne jest prawidłowe wypełnienie karty gwarancyjnej. Gwarancja na baterie z wykończeniem ślub elementami innymi niż chromowane jest ważna tylko 2 lata. To samo dotyczy serii baterii monosterowanych Jolly. Nie ponosi się żadnej odpowiedzialności w następujących przypadkach:
- instalacja niezgodna z instrukcją montażu lub użytkowania (smarowanie, wymiana uszczelek)
- stosowanie nieodpowiednich środków do czyszczenia (powodujących korozję, ściernych, rozpuszczalników, detergentów, kwasów itp...)
- pęknięcia lub uderzenia podczas montażu lub eksploatacji
- szkody przypadkowe spowodowane jakością wody (osad, twardość wody, korozja)
- szkody powstałe w wyniku dostania się ciał obcych do przewodu rurowego (piasek, opiłki, itp...)
- szkody spowodowane zamarznięciem przewodu rurowego

Prosimy kontaktować sie z naszymi punktami sprzedaży w celu uzyskania informacji odnośnie jakości Waszej wody.

Italiano

Caro cliente,
La ringraziamo per avere scelto il nostro prodotto. Siamo certi di poter soddisfare pienamente le sue aspettative, offrendole una vasta gamma di prodotti tecnologicamente all'avanguardia, nati da una pluriennale esperienza nel settore della rubinetteria. I nostri prodotti rispondono inoltre agli standards internazionali di molti enti di unificazione attribuendone il marchio di qualità aziendale ISO 9002. Per un migliore uso del prodotto, le consigliamo di leggere attentamente le indicazioni di seguito riportate.

La Direzione

INFORMAZIONI TECNICHE:

Composizione articolo (fig. A)

1. Areatore	12. Ghiera di serraggio	23. Flangia
2. Doccetta	13. Cappuccio coprighiera	24. Gambo filettato
3. Guarnizione	14. Oring	25. Rondella
4. Flessibile per doccia	15. Maniglia	26. Tirante
5. Boccola	16. Vite	27. Contrappeso
6. Canotto girevole	17. Placchetta	28. Viti
7. Oring	18. Corpo	29. Guarnizione
8. Inserto	19. Distanziale	30. Ogiva di imbocco
9. Canotto	20. Rondella di base	31. Tubetto di uscita
10. Vite bloccaggio	21. Guarnizione	32. Tubetti di alimentazione
11. Cartuccia miscelatrice	22. Guarnizione sagomata	

Alimentazione	Raccomandata	Massima	Minima
Temperatura acqua calda	65º	80º	15º
Pressione di esercizio	3 BAR	5 BAR	0.5 BAR

In caso di pressioni di esercizio superiori a 5 BAR, si consiglia l'uso di un riduttore di pressione. Questa rubinetteria non è compatibile con l'uso di boiler istantanei a bassa pressione.

CONSIGLI DI INSTALLAZIONE:

Utensili necessari:
- Pinza regolabile
- Chiave di manovra
- Cacciavite
- Teflon

Prima di procedere al montaggio, si consiglia di spurgare le tubature dell'acqua calda e fredda onde evitare che sporcizia e piccole impurità compromettano il funzionamento del rubinetto.
Importante l'acqua calda deve essere collegata al tubo di sinistra, la fredda al tubo di destra.

INSTALLAZIONE:

Dopo aver chiuso l'alimentazione principale, smontare il vecchio rubinetto.
Pulire scrupolosamente i filetti dell'alimentazione principale.
Istruzioni per una corretta installazione:

Fig. D
Avvitare la vite -10- al corpo del rubinetto bloccando così il canotto girevole -6-.
Fig. E
ATTENZIONE al fine di un corretto montaggio procedere al collegamento dei tubetti come indicato nello schema:
Foro "X" ENTRATA ACQUA FREDDA — Tubetto alimentazine c/riga BLU
Foro "Y" ENTRATA ACQUA CALDA — Tubetto alimentazine c/riga ROSSA
Foro "Z" USCITA ACQUA MISCELATA — Tubetto in rame con calotta
Avvitare infine il perno filettato -24- al corpo -18-.
Fig. F
Posizionare il distanziale -19- ed infilare il rubinetto nel foro del lavello avendo cura di posizionare la guarnizione -21- nell'apposita sede sulla rondella di base -20-. Posizionare la guarnizione sagomata -22- la flangia -23- e la rondella -25- e serrare forte il rubinetto al lavello utilizzando il tirante -26-.
Fig. G
Sul terminale del flessibile per doccia -4-, dal lato filettato da M15x1 premontare l'ogiva di imbocco -30- allo scopo di facilitare l'introduzione all'interno del rubinetto. Collegare la doccetta -2- al tubo flessibile -4- interponendo la guarnizione -3-.
Fig.H
Dopo aver tolto l'ogiva di imbocco -30- collegare il tubo flessibile -4- al tubo di uscita -31- interponendo la guarnizione -29-. Fissare il contrappeso -27- in modo da favorire il rientro della doccetta nel rubinetto e allo stesso tempo consentirle una corsa adeguata. Collegare i tubetti di alimentazione -32- colore rosso all'erogazione dell'acqua calda, quello blu all'erogazione dell'acqua fredda.
Fig.I
Aprire l'acqua e verificare il corretto funzionamento del rubinetto (compreso il commutatore di getto dell'acqua presente sulla doccetta agendo sul pulsante), nonché la perfetta tenuta di tutte le sue parti. Azionando la maniglia verso destra si ottiene l'apertura dell'acqua; orientando la stessa in avanti si ottiene l'acqua fredda, indietro si ottiene l'acqua calda. Per chiudere l'acqua è sufficiente spingere la maniglia verso sinistra.

CONSIGLI PER L'USO:

La pulizia delle parti cromate o finiture diverse deve essere effettuato esclusivamente con acqua e sapone neutro utilizzando una spugna o un panno morbido. Per la pulizia dell'areatore utilizzare esclusivamente un anticalcare liquido.
ATTENZIONE, NON utilizzare prodotti abrasivi o comunque troppo acidi.

DIAGNOSTICA, SOLUZIONE DEI PROBLEMI:

PROBLEMI	POSSIBILI CAUSE	SOLUZIONI
Notevole diminuzione di portata	• Pressione di alimentazione insufficiente • Areatore ostruito • Areatore deteriorato	• Verificare l'impianto a monte • Pulire l'areatore • Sostituire l'areatore
Perdita d'acqua da sotto la maniglia	• Cartuccia non serrata a sufficienza • Guarnizione di base o Orings deteriorati • Colpi d'ariete sull'impianto • Temperatura dell'acqua troppo alta (>80º)	• Chiudere la ghiera di serraggio • Verificare lo stato delle guarnizioni (pulizia o sostituzione) • Sostituire la cartuccia • Verificare impianto
Malfunzionamento del commutatore di getto della doccetta	• Areatore ostruito • Meccanismo deviatore guasto	• Pulire o sostituire l'areatore • Sostituire la doccetta

SOSTITUZIONE DELLA CARTUCCIA (fig. B):

Togliere la placchetta -17- svitare la vite di serraggio -16- e togliere la maniglia -15- svitare il cappuccio -13- e la ghiera di serraggio -12- estrarre la cartuccia -11-. Per il montaggio, procedere in senso inverso facendo attenzione di pulire accuratamente la superficie dove agiscono le guarnizioni di tenuta. Chiudere la ghiera -12- in modo tale da garantire la tenuta e al tempo stesso consentire un morbido movimento della maniglia.

SOSTITUZIONE DELL'AREATORE (fig. C):

Al fine di procedere allo smontaggio dell'aeratore -8- svitare la ghiera -8.3- e pulire il filtro -8.2- dalle impurità rimontare l'areatore procedendo in senso inverso assicurandosi di aver posizionato la guarnizione -8.1- in modo corretto.

GARANZIA:

La nostra rubinetteria è garantita 5 anni a partire dalla messa in funzione (farà fede la data di acquisto). La garanzia si applica a tutti i vizi di fabbricazione o difetti su riserva di montaggio, d'utilizzo e di mantenimento conforme alla regole tradizionali istruzioni di montaggio. La buona applicazione della garanzia suppone che il tagliando di garanzia sia stato correttamente compilato. La garanzia per la rubinetteria con finiture e/o particolari diversi dal cromato è di soli 2 anni. Lo stesso vale per la serie monocomando Jolly. Non si assume alcuna responsabilità ne casi seguenti:
- installazione non conforme alle condizioni di montaggio o utilizzo (ingrassaggio, sostituzione delle guarnizioni)
- utilizzo di prodotti per la pulizia non adatti (corrosivi, abrasivi, solventi, detergenti, acidi, etc…)
- rotture o urti durante l'installazione o l'uso
- danni occasionali dovuti alla qualità dell'acqua (incrostazioni, aggressività, corrosione)
- danni dovuti alla presenza di corpi estranei nelle condutture (sabbia, limatura, etc…)
- danni dovuti al gelo delle condutture

Non esitate a contattare i nostri venditori per tutte le domande riguardo la qualità della vostra acqua.