HÄFELE

BỘ SƯU TẬP DIY

PHỤ KIỆN CHO CỬA, BẾP & TỦ QUẦN ÁO.

Edition 01
2018

www.hafele.com.vn

HÄFELE - NƠI NĂNG LỰC XÂY NÊN NIỀM TIN.

Được thành lập tại Đức vào năm 1923, Häfele là thương hiệu danh tiếng trên thế giới về giải pháp dự án và nhà ở thông minh. Không chỉ đạt tiêu chuẩn chất lượng uy tín của Đức, các dải sản phẩm cao cấp của Häfele còn được phát triển với triết lý "dễ dàng" và "công năng" để mang đến những giải pháp đáng tin cậy cho các chuyên gia lẫn người tiêu dùng.

Đến Việt Nam vào năm 1998, Häfele đã không ngừng phát triển, mở rộng sản phẩm và dịch vụ để giúp người Việt Nam cải thiện hơn nữa tính hiệu quả của những không gian quan trọng trong nhà mình, bao gồm bếp, tủ quần áo, phòng tắm và an ninh cửa.

Sở hữu các giải pháp tiên tiến, dịch vụ giao hàng xuất sắc cùng đội ngũ nhân viên tận tâm, Häfele Việt Nam kỳ vọng sẽ tạo thêm nhiều không gian sống hiện đại và tối ưu cho người Việt Nam trong tương lai.

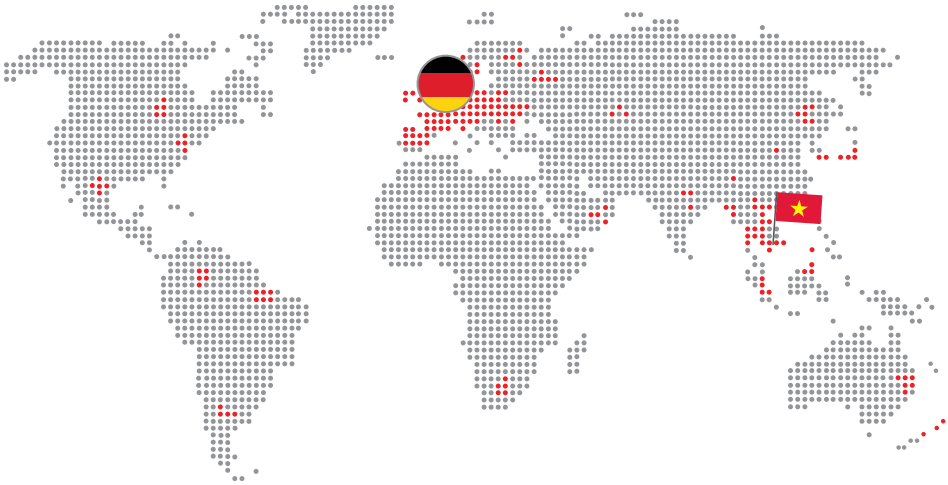

LỢI THẾ CỦA CHÚNG TÔI LÀ LỢI ÍCH CỦA BẠN.

DEUTSCHE QUALITÄT SEIT 1923
CHẤT LƯỢNG ĐỨC. TỪ NĂM 1923.

CHẤT LƯỢNG ĐỨC

Được phát triển bằng công nghệ của Đức và theo tiêu chuẩn chất lượng Đức, các giải pháp của Häfele mang tính năng cao vượt trội để mang đến cho bạn sự dễ dàng và hiệu quả.

GIẢI PHÁP ĐƯỢC THIẾT KẾ RIÊNG

Nhờ khả năng tùy chỉnh to lớn, giải pháp của Häfele sẵn sàng đáp ứng các nhu cầu khác nhau một cách đầy đủ và hiệu quả.

CÓ HÀNG GIAO NGAY

Sở hữu các trung tâm phân phối rộng khắp Việt Nam, chúng tôi luôn có sẵn gần như tất cả những gì bạn cần.

GIAO HÀNG NHANH CHÓNG

Dịch vụ giao hàng tận nơi, nhanh chóng.

Khóa
điện tử

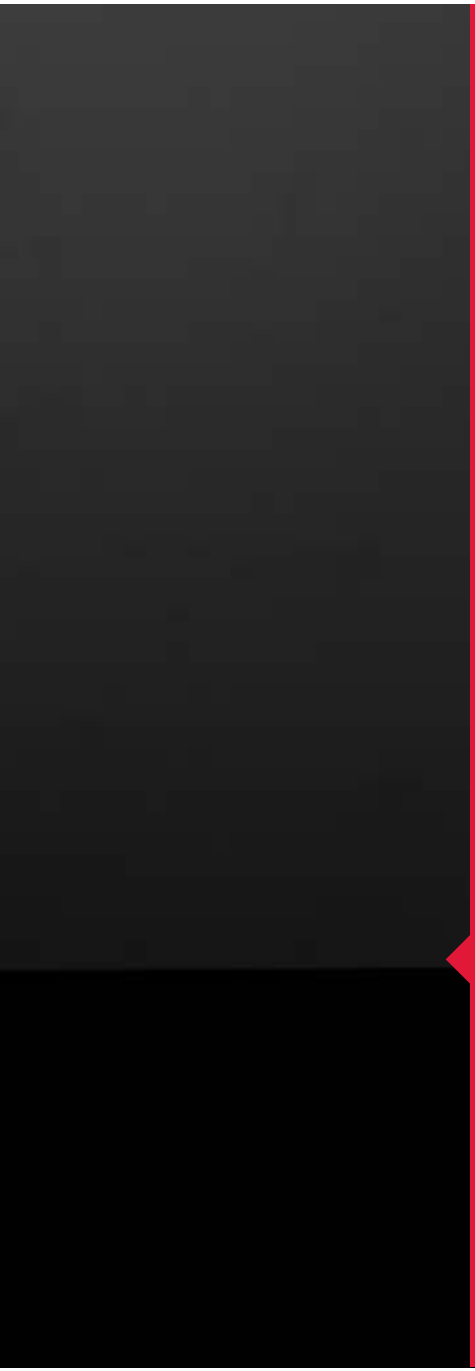

GIẢI PHÁP AN NINH CỬA CHO NGÔI NHÀ CỦA BẠN

THÔNG MINH - BẢO MẬT - HIỆN ĐẠI

- Tích hợp bên trong khối kim loại màu đen sang trọng với những đường viền cong tinh tế là sự phối hợp hoàn hảo giữa công nghệ Hàn Quốc và chất lượng Đức.
- Nền tảng công nghệ của một trong những nước hàng đầu thế giới về công nghệ kỹ thuật số mang đến cho khóa điện tử Häfele những tính năng ưu việt nhất trên thị trường hiện nay, từ khóa vân tay, khóa Bluetooth đến khả năng điều khiển từ xa bằng ứng dụng di động v.v. Trong khi đó, tiêu chuẩn chất lượng Đức được tin tưởng trên toàn cầu đảm bảo tính hiệu quả và độ bảo mật của khóa trong suốt thời gian sử dụng.
- Đặc biệt, bộ sưu tập khóa điện tử Häfele đa dạng về thiết kế, tính năng và giá thành để bạn có thể dễ dàng lựa chọn giải pháp phù hợp.

CÁCH CHỌN KHÓA ĐIỆN TỬ PHÙ HỢP CHO CỬA

Chọn khóa điện tử dựa vào chức năng

KHÓA MỞ BẰNG VÂN TAY

Vân tay là cách mở cửa nhanh chóng, an toàn, bảo mật cao với yếu tố tiện lợi được đặt lên hàng đầu. Sản phẩm với tính năng này là EL9500, EL9000 và EL7700.

Khóa điện tử với chức năng vân tay là loại khóa điện tử cao cấp, có tích hợp thêm nhiều cách mở khác như thẻ từ, mật mã và chìa cơ.

KHÓA MỞ BẰNG THẺ VÀ MẬT MÃ

Đây là loại khóa điện tử phổ biến nhất với 3 tính năng cơ bản là thẻ từ, mật mã và chìa cơ. Khách hàng có nhiều lựa chọn như dòng: EL8000, EL7500 và EL7200. Dễ sử dụng và mức giá hợp lý là lý do dòng khóa này được ưu tiên lựa chọn.

Chọn khóa điện tử dựa vào chức năng

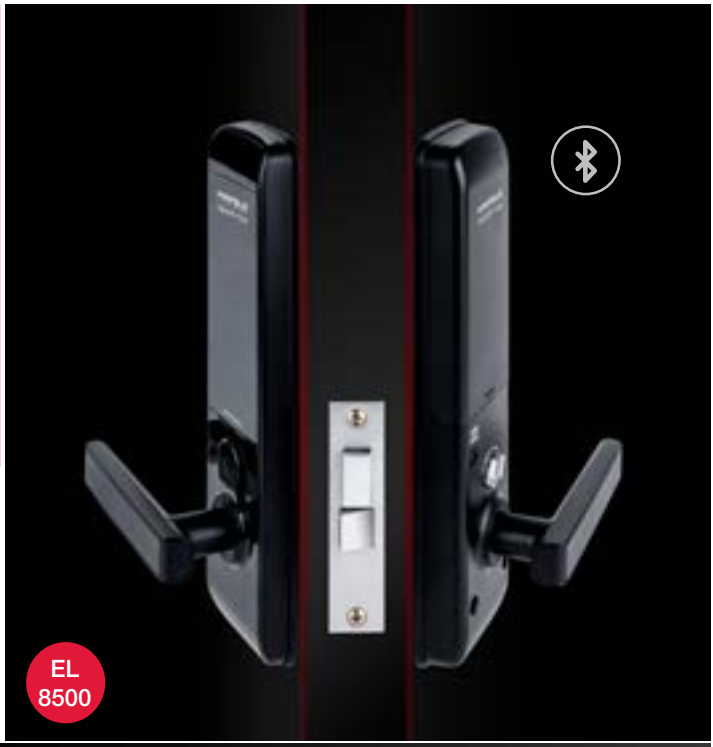

EL 8500

EK 5500

KHÓA QUẢN LÝ TỪ XA BẰNG ỨNG DỤNG DI ĐỘNG

Khi "tiện lợi" và "dễ dàng" trở thành chuẩn mực của cuộc sống hiện đại, khách hàng nên cân nhắc chọn khóa với tính năng tạo mật mã từ xa để có thể cấp quyền ra vào nhà cho người thân và bạn bè ngay cả khi vắng nhà. Đặc biệt, tính năng này còn cho phép khách hàng kiểm soát từ xa thời gian và đối tượng sử dụng mã để mở cửa. Các khóa EL8500, ED4900 và EK5500 hiện nay cho phép khách hàng tạo hàng trăm mật mã khác nhau với hạn sử dụng khác nhau: vô thời hạn (vĩnh viễn), một lần và có thời hạn.

KHÓA ĐIỆN TỬ KẾT HỢP VỚI KHÓA CƠ CÓ SẴN

Đối với các khách hàng đã có sẵn khóa cửa truyền thống nhưng muốn nâng cấp lên hệ thống khóa điện tử, có thể dùng ER4800 và ED4900 mà không cần phải thay khóa cũ.

Khóa ER4800 và ED4900 kết hợp với tay nắm gạt/tay nắm kéo tùy chọn hoặc thân khóa thành 1 bộ khóa hoàn chỉnh theo ý thích chủ nhà với giá thành hợp lý, phù hợp với phần lớn hộ gia đình.

ER 4800

ED 4900

KHÓA DÙNG CHO CỬA KÍNH

Do không yêu cầu khoan cắt trong quá trình lắp đặt, khóa ER4400 là giải pháp tối ưu dành cho cửa kính. Để thêm tiện nghi trong quá trình sử dụng, khách hàng có thể tùy chọn remote đi kèm.

ER 4400

Khóa
vân tay

Khóa điện tử vân tay Häfele Push & Pull EL9500-TCS

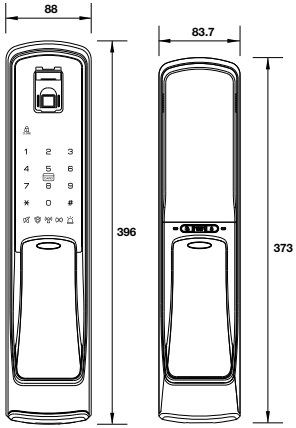

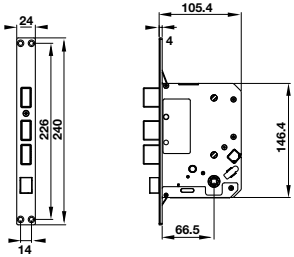

Kích thước

> Kích thước thân khóa ngoài: R88 x C396 x D40mm
> Kích thước thân khóa trong: R83,7 x C373 x D38,7mm

Vật liệu

> Mặt khóa ngoài: Nhôm, nhựa ABS
> Mặt khóa trong: Nhôm, kẽm, nhựa ABS

Hoạt động

> Vận hành bằng vân tay, mật mã, thẻ từ, chìa khóa cơ
> Đăng ký lên tới 100 dấu vân tay, 20 thẻ từ, 10 mật mã
> Màu hoàn thiện: Màu xám/ màu vàng
> Nhiệt độ vận hành: -15°C ~ 60°C
> Nguồn điện: 8 AA Batteries
> Nguồn điện khẩn cấp: pin DC9V (không bao gồm)
> Tuổi thọ pin: 1 năm

Chức năng

> Chức năng xáo trộn mã
> Chức năng thoát hiểm từ bên trong
> Tay nắm có thể đổi chiều được, phù hợp cho cửa mở trái và mở phải
> Chức năng mã bí mật để dự phòng
> Chức năng cảnh báo đột nhập
> Hệ thống chống hack và phá khóa
> Chức năng vô hiệu hóa thẻ bị mất

Trọn bộ gồm

> 2 thẻ từ lớn 85 x 54mm
> 2 thẻ từ nhỏ 35 x 25mm
> 3 chìa cơ

Thiết kế cửa thích hợp

> Độ dày cửa: 40~90mm
> Khoảng cách cửa - khung cửa: tối thiểu 3mm
> Đố cửa: tối thiểu 130mm

Màu xám	Giá (Đ)*
912.05.315	**16.500.000**
Màu vàng xám	**Giá (Đ)***
912.05.353	**16.500.000**

Khóa điện tử vân tay Häfele EL9000-TCS

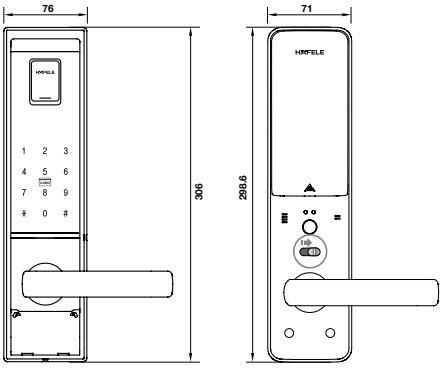

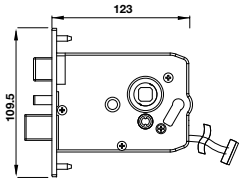

Kích thước
- Mặt trước: R76 x C306 x D28mm
- Mặt sau: R71 x C298,6 x D30,7mm

Vật liệu
- Mặt khóa ngoài: Nhôm, nhựa ABS
- Mặt khóa trong: Nhôm, kẽm, nhựa

Hoạt động
- Vận hành bằng vân tay, mật mã, thẻ từ, chìa khóa cơ
- Nhận diện vân tay: Cảm ứng điện dung
- Đăng ký lên đến 100 dấu vân tay, 50 thẻ từ, 10 mật mã
- Màu hoàn thiện: Màu đen
- Nhiệt độ vận hành: -15°C ~ 60°C
- Nguồn điện: 8 AA Batteries
- Nguồn điện khẩn cấp: pin DC9V (không bao gồm)
- Tuổi thọ pin: 1 năm

Chức năng
- Chức năng xáo trộn mã
- Chức năng thoát hiểm từ bên trong
- Tay nắm có thể đổi chiều được, phù hợp cho cửa mở trái và mở phải
- Chức năng mã bí mật để dự phòng
- Chức năng cảnh báo đột nhập
- Hệ thống chống hack và phá khóa
- Chức năng vô hiệu hóa thẻ bị mất

Trọn bộ gồm
- 2 thẻ từ nhỏ 35 x 25mm
- 3 chìa cơ

Thiết kế cửa thích hợp
- Độ dày cửa: 40~50mm
- Khoảng cách cửa - khung cửa: tối thiểu 3mm
- Đố cửa: tối thiểu 120mm

Mã số	Giá (Đ)*
912.05.378	**11.895.400**

Kích thước và màu sắc sản phẩm có thể thay đổi mà không cần báo trước.

Khóa cảm ứng vân tay Häfele EL7700-TCS

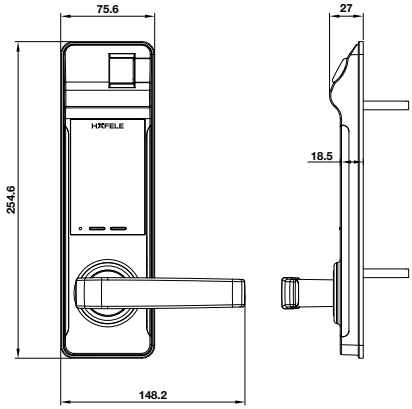

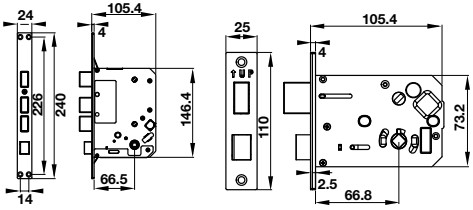

Thân khóa lớn

Thân khóa nhỏ

Kích thước

> Kích thước thân khóa ngoài: R75,5 x C234,5 x D18,5mm
> Kích thước thân khóa trong: R78 x C232 x D30mm

Vật liệu

> Mặt khóa ngoài: Nhôm, kẽm, Polyme, nhựa ABS
> Mặt khóa trong: Nhôm, kẽm, nhựa ABS
> Bề mặt bên ngoài: Phủ kim loại 3 lớp

Hoạt động

> Vận hành bằng mật mã, vân tay, chìa thẻ từ, chìa khóa cơ
> Mật mã chủ và mật mã người dùng
> Đăng ký lên đến 200 dấu vân tay, 50 thẻ từ, 2 mật mã
> Màu hoàn thiện: Màu đen
> Nhiệt độ vận hành: 20°C~50°C
> Nguồn điện: 4 AA Batteries
> Nguồn điện khẩn cấp: pin DC9V (không bao gồm)
> Tuổi thọ pin: 1 năm

Chức năng

> Tích hợp cảm biến báo cháy khi xảy ra hỏa hoạn
> Chức năng chống sốc điện
> Có thể điều chỉnh âm lượng khi hoạt động từ thấp đến cao
> Chức năng xáo trộn mã
> Chức năng Reset khi bị lỗi chương trình
> Chức năng cảnh báo khi Pin yếu và lỗi chức năng
> Có thiết lập chế độ tự động hoặc chế độ thủ công

Trọn bộ gồm

> 2 thẻ từ lớn 85 x 54mm
> 2 thẻ từ nhỏ 45 x 15mm
> 3 chìa cơ

Thiết kế cửa thích hợp

> Độ dày cửa: 40~90 mm
> Khoảng cách cửa - khung cửa: tối thiểu 3 mm
> Đố cửa: tối thiểu 120 mm

Thân khóa nhỏ (1 chốt chết)	Giá (Đ)*
912.05.718	**7.513.000**
Thân khóa lớn (3 chốt chết)	**Giá (Đ)***
912.05.719	**8.789.000**

Khóa
điện tử dùng
thẻ từ và
mật mã

Khóa điện tử Häfele EL7500-TC

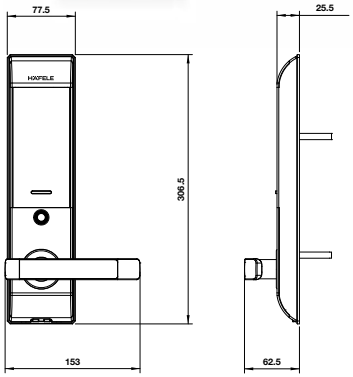

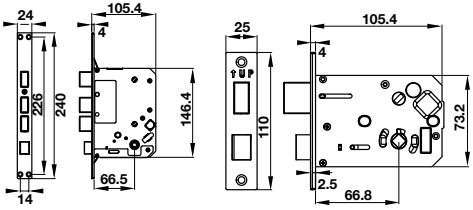

Thân khóa lớn

Thân khóa nhỏ

Kích thước

> Kích thước thân khóa ngoài: R73,5 x C302,5 x D25,5mm
> Kích thước thân khóa trong: R78,5 x C310,5 x D35mm

Vật liệu

> Mặt khóa ngoài: Nhôm, kẽm, Polyme, nhựa ABS
> Mặt khóa trong: Nhôm, kẽm, nhựa ABS
> Bề mặt bên ngoài: Phủ kim loại 3 lớp

Hoạt động

> Vận hành bằng mật mã, thẻ từ, chìa khóa cơ
> Mật mã chủ và mật mã người dùng
> Đăng ký lên đến 50 thẻ từ, 2 mật mã
> Màu hoàn thiện: Màu bạc/ màu xám
> Nhiệt độ vận hành: 20°C~50°C
> Nguồn điện: 8 AA Batteries
> Nguồn điện khẩn cấp: pin DC9V (không bao gồm)
> Tuổi thọ pin: 1 năm

Chức năng

> Tích hợp cảm biến báo cháy khi xảy ra hỏa hoạn
> Chức năng chống sốc điện
> Có thể điều chỉnh âm lượng khi hoạt động
> Chức năng xáo trộn mã
> Chức năng Reset khi bị lỗi chương trình
> Chức năng cảnh báo khi pin yếu và lỗi chức năng
> Có thiết lập ở chế độ tự động hoặc chế độ thủ công

Trọn bộ gồm

> 2 thẻ từ lớn 85 x 54mm
> 2 thẻ từ nhỏ 45 x 15mm
> 3 chìa cơ

Thiết kế cửa thích hợp

> Độ dày cửa: 40~90mm
> Khoảng cách cửa - khung cửa: tối thiểu 3mm
> Đố cửa: tối thiểu 120mm

Thân khóa nhỏ (1 chốt chết)	Giá (Đ)*
912.05.716	**7.150.000**
Thân khóa lớn (3 chốt chết)	**Giá (Đ)***
912.05.717	**8.426.000**

Khóa điện tử Häfele EL8000-TC

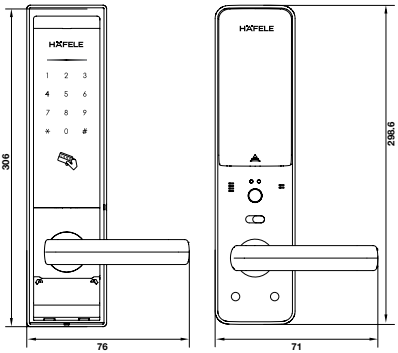

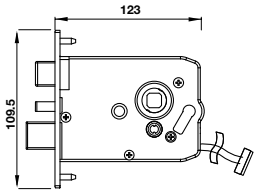

Kích thước
- Mặt trước: R76 x C306 x D28mm
- Mặt sau: R71 x C298,6 x D30,7mm

Vật liệu
- Mặt khóa ngoài: Nhôm, nhựa ABS
- Mặt khóa trong: Nhôm, kẽm, nhựa

Hoạt động
- Vận hành bằng vân tay, mật mã, thẻ từ, chìa khóa cơ
- Đăng ký lên đến 20 thẻ từ, 8 mật mã
- Màu hoàn thiện: Màu đen
- Nhiệt độ vận hành: -15°C ~ 60°C
- Nguồn điện: 8 AA Batteries
- Nguồn điện khẩn cấp: pin DC9V (không bao gồm)
- Tuổi thọ pin: 1 năm

Chức năng
- Chức năng xáo trộn mã
- Chức năng thoát hiểm từ bên trong
- Tay nắm có thể đổi chiều được, phù hợp cho cửa mở trái và mở phải
- Chức năng mã bí mật để dự phòng
- Chức năng cảnh báo đột nhập
- Hệ thống chống hack và phá khóa
- Chức năng vô hiệu hóa thẻ bị mất

Trọn bộ gồm
- 2 thẻ từ lớn 85 x 54mm
- 2 thẻ từ nhỏ 35 x 25mm
- 3 chìa cơ

Thiết kế cửa thích hợp
- Độ dày cửa: 40~50mm
- Khoảng cách cửa - khung cửa: tối thiểu 3mm
- Đố cửa: tối thiểu 120mm

Mã số	Giá (Đ)*
912.05.359	**7.158.800**

Kích thước và màu sắc sản phẩm có thể thay đổi mà không cần báo trước.

Khóa điện tử Häfele EL7200-TC

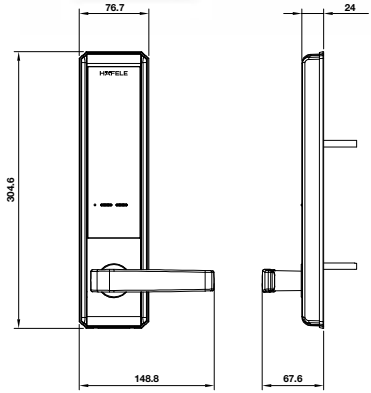

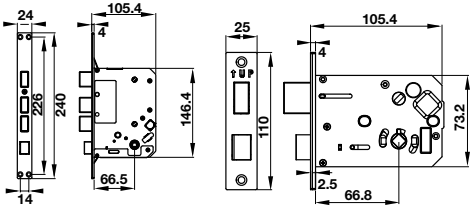

Thân khóa lớn

Thân khóa nhỏ

Kích thước

- Kích thước thân khóa ngoài: R76,7x C304,6x D24mm
- Kích thước thân khóa trong: R78,5x C310,5x D35mm

Vật liệu

- Mặt khóa ngoài: Nhôm, kẽm, Polyme, nhựa ABS
- Mặt khóa trong: Nhôm, kẽm, nhựa ABS
- Bề mặt bên ngoài: Phủ kim loại 3 lớp

Hoạt động

- Vận hành bằng mật mã, thẻ từ, chìa khóa cơ
- Mật mã chủ và mật mã người dùng
- Đăng ký lên đến 50 thẻ từ, 2 mật mã
- Màu hoàn thiện: Màu đen
- Nhiệt độ vận hành: 20°C~50°C
- Nguồn điện: 8 AA Batteries
- Nguồn điện khẩn cấp: pin DC9V (không bao gồm)
- Tuổi thọ pin: 1 năm

Chức năng

- Tích hợp cảm biến báo cháy khi xảy ra hỏa hoạn
- Chức năng chống sốc điện.
- Có thể điều chỉnh âm lượng khi hoạt động
- Chức năng xáo trộn mã
- Chức năng Reset khi bị lỗi chương trình
- Chức năng cảnh báo khi Pin yếu và lỗi chức năng
- Có thiết lập ở chế độ tự động hoặc chế độ thủ công

Trọn bộ gồm

- 2 thẻ từ lớn 85 x 54 mm
- 2 thẻ từ nhỏ 45 x 15 mm
- 3 chìa cơ

Thiết kế cửa thích hợp

- Độ dày cửa: 40~90 mm
- Khoảng cách cửa - khung cửa: tối thiểu 3 mm
- Đố cửa: tối thiểu 120 mm

Thân khóa nhỏ (1 chốt chết)	Giá (Đ)*
912.05.714	**6.369.000**
Thân khóa lớn (3 chốt chết)	**Giá (Đ)***
912.05.715	**7.348.000**

Khóa quản lý bằng ứng dụng di động

Khóa điện tử Bluetooth Häfele EL8500-TCB

Có sẵn trong kho | Dễ dàng lắp đặt

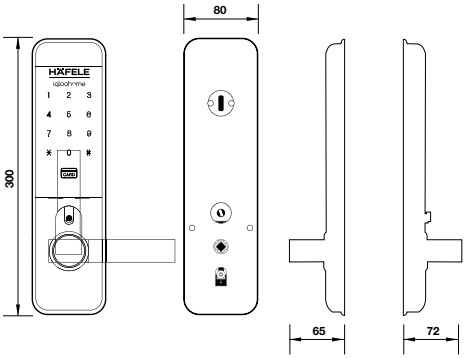

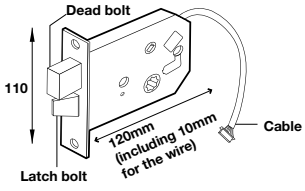

Kích thước

> Kích thước thân khóa ngoài: R80 x C303 x D17.8mm
> Kích thước thân khóa trong: R79,8x C302,4 x D26mm

Vật liệu

> Mặt khóa ngoài: Nhôm, nhựa ABS
> Mặt khóa trong: Nhôm, kẽm, nhựa

Hoạt động

> Vận hành bằng mật mã, chìa khóa Bluetooth, chìa khóa cơ
> Đăng ký lên đến 16 thẻ từ. Không giới hạn số lượng mật mã & chìa khóa Bluetooth
> Màu hoàn thiện: Màu đen
> Nhiệt độ vận hành: 20°C~50°C
> Nguồn điện: 4 AA Batteries
> Nguồn điện khẩn cấp: pin DC9V (không bao gồm)
> Tuổi thọ pin: 1 năm

Chức năng

> Quản lý từ xa bằng ứng dụng di động
> Có thể thiết lập thời hạn cho mật mã
> Chế độ khóa an ninh - Nếu nhập mật mã không hợp lệ 5 lần, khóa sẽ ngừng hoạt động trong 1 phút
> Mã an ninh chống kẻ xâm nhập
> Hệ thống thoát hiểm
> Phòng ngừa rò rỉ điện (ESD)
> Cảnh báo pin yếu
> Cấp điện khẩn cấp
> Khi pin của khóa bị hỏng, một pin DC9V được sử dụng để khởi động khóa

Trọn bộ gồm

> 2 thẻ từ lớn 85 x 54mm
> 2 thẻ từ nhỏ 45 x 15mm
> 2 chìa cơ

Thiết kế cửa thích hợp

> Độ dày cửa: 40~60 mm
> Khoảng cách cửa - khung cửa: tối thiểu 3mm
> Đố cửa: tối thiểu 120 mm

Mã số	Giá (Đ)*
912.05.384	**11.550.000**

Hộp khóa điện tử thông minh Deadbolt 2 Häfele ED4900-TB

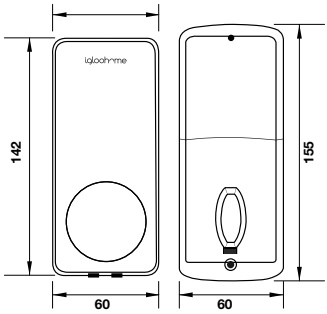

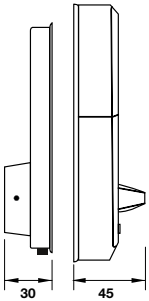

Kích thước
- Mặt khóa ngoài: R60 x C142 x D30mm
- Mặt khóa trong: R65 x C160 x D50mm
- Trọng lượng 1,5 kg

Vật liệu
- Hợp kim kẽm Zn, Nhựa ABS

Hoạt động
- Vận hành bằng: mật mã, chìa khóa Bluetooth, chìa cơ
- Không giới hạn số lượng mật mã & chìa khóa Bluetooth.
- Màu hoàn thiện: Đen mờ
- Nhiệt độ hoạt động $0^{O}C$~ $50^{O}C$
- Nguồn 4 AA batteries (lên tới 9 tháng)
- Nguồn khẩn cấp Pin DC9V (không bao gồm)

Chức năng
- Quản lý từ xa bằng ứng dụng di động
- Có thể thiết lập thời hạn cho mật mã
- Chế độ khóa an ninh - Nếu nhập mật mã không hợp lệ 5 lần, khóa sẽ ngừng hoạt động trong 1 phút
- Mã an ninh chống kẻ xâm nhập
- Phòng ngừa rò rỉ điện (ESD)
- Cảnh báo pin yếu
- Cấp điện khẩn cấp
- Khi pin của khóa bị hỏng, một pin DC9V được sử dụng để khởi động khóa

Trọn bộ gồm
- 2 chìa cơ

Thiết kế cửa thích hợp
- Độ dày cửa: 38~50mm
- Khoảng cách cửa - khung cửa: tối thiểu 3mm
- Đố cửa: tối thiểu 120mm
- Loại cửa: gỗ

Mã số	Giá (Đ)*
912.05.380	**5.720.000**

Kích thước và màu sắc sản phẩm có thể thay đổi mà không cần báo trước.

Hộp khóa điện tử Häfele EK5500-TB

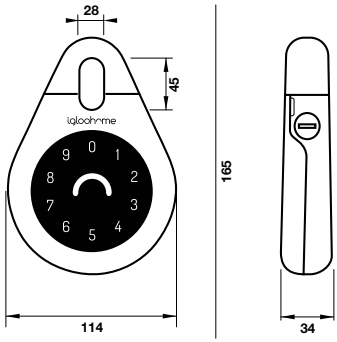

Kích thước

- Kích thước thân: R114 x C165 x D34mm
- Trọng lượng 3,3lbs (1,5kg)

Vật liệu

- Thân: hợp kim kẽm Zn, nhựa ABS

Hoạt động

- Vận hành bằng: mật mã, chìa khóa Bluetooth
- Không giới hạn mật mã
- Mở móc khóa bằng chìa cơ (x2)
- Màu hoàn thiện: Đen mờ
- Nhiệt độ hoạt động $0^{O}C$ ~ $50^{O}C$
- Nguồn 4 AAA batteries (lên tới 12 tháng)
- Nguồn khẩn cấp: pin DC9V (không bao gồm), tín hiệu màu đỏ báo pin yếu.
- Chứng chỉ IP54 (chống bụi và nước), chứng nhận TUV cho 100.000 lần test đóng mở và chống lực nén 10kN (1000kg)
- Móc vào tay nắm cửa hoặc bắt vít cố định lên tường

Chức năng

- Quản lý từ xa bằng ứng dụng di động
- Có thể thiết lập thời hạn cho mật mã
- Chế độ khóa an ninh - Nếu nhập mật mã không hợp lệ 5 lần, khóa sẽ ngừng hoạt động trong 1 phút
- Mã an ninh chống kẻ xâm nhập
- Phòng ngừa rò rỉ điện (ESD)
- Cảnh báo pin yếu
- Cấp điện khẩn cấp
- Khi pin của khóa bị hỏng, một pin DC9V được sử dụng để khởi động khóa
- Tự động khóa khi đóng lại
- Hẹn giờ khóa tự động
- Có thể chứa được 6 chìa cơ và 7 thẻ từ

Trọn bộ gồm

- 2 chìa cơ (để mở móc khóa)

Mã số	Giá (Đ)*
912.05.381	**5.720.000**

Khóa điện tử Häfele ER4800-TC

Có sẵn trong kho

Dễ dàng lắp đặt

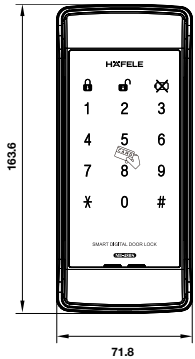

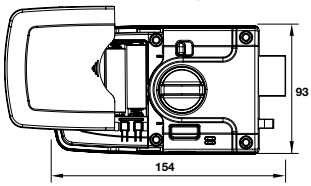

Kích thước
- Mặt khóa trước: R71,8 x C163,6 x D18,4mm
- Mặt khóa sau: R154 x C93 x D37mm

Vật liệu
- Hợp kim kẽm Zn, Nhựa ABS

Hoạt động
- Vận hành bằng: mật mã, thẻ từ
- Đăng ký lên tới 50 thẻ, 10 mật mã
- Màu hoàn thiện: Màu đen

Chức năng
- Chức năng xáo trộn mã
- Chức năng mã bí mật để dự phòng
- Chức năng cảnh báo đột nhập
- Hệ thống chống hack và phá khóa
- Chức năng vô hiệu hóa thẻ bị mất

Trọn bộ gồm
- 2 thẻ từ lớn 85 x 54mm

Thiết kế cửa thích hợp
- Độ dày cửa: 40~50mm
- Khoảng cách cửa - khung cửa: tối thiểu 3mm
- Đố cửa: tối thiểu 120mm

Mã số	Giá (Đ)*
912.05.361	**4.407.150**

Kích thước và màu sắc sản phẩm có thể thay đổi mà không cần báo trước.

Khóa điện tử Häfele ER4400-TC & TCR cho cửa kính

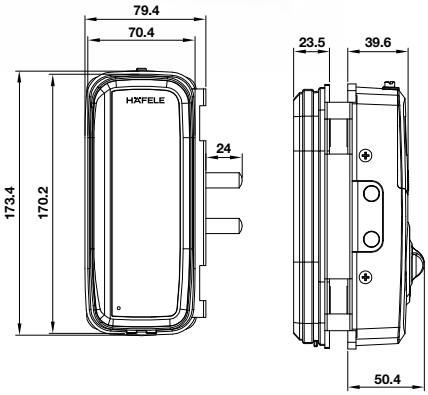

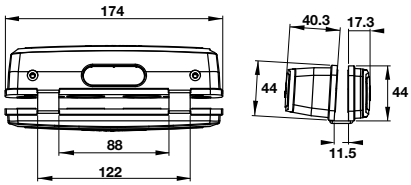

Kích thước

> Kích thước thân khóa ngoài: R64 x C165 x D18mm
> Kích thước thân khóa trong: R72,4 x C174,4 x D47,65mm

Vật liệu

> Mặt khóa ngoài: Nhôm, kẽm, Polyme, nhựa ABS
> Mặt khóa trong: Nhôm, kẽm, nhựa ABS
> Bề mặt bên ngoài: Phủ kim loại 3 lớp

Hoạt động

> Vận hành bằng mật mã, thẻ từ
> Mật mã chủ và mật mã người dùng
> Đăng kí lên đến 50 thẻ từ
> Nhiệt độ vận hành: 20°C~50°C
> Màu hoàn thiện: Màu đen
> Nguồn điện: 4 AA Batteries
> Nguồn điện khẩn cấp: pin DC9V (không bao gồm)
> Tuổi thọ pin: 1 năm
> Remote điều khiển từ xa (tùy chọn)

Chức năng

> Tích hợp cảm biến báo cháy khi xảy ra hỏa hoạn
> Chức năng chống sốc điện
> Có thể điều chỉnh âm lượng khi hoạt động
> Tích hợp mật mã ảo khi sử dụng mật mã mở cửa
> Chức năng Reset khi bị lỗi chương trình
> Chức năng cảnh báo khi pin yếu và lỗi chức năng
> Có thiết lập ở chế độ tự động hoặc chế độ thủ công

Trọn bộ gồm

> 2 thẻ từ lớn 85 x 54mm
> 2 thẻ từ nhỏ 45 x 15mm

Thiết kế cửa thích hợp

> Độ dày cửa kính: 11~12mm
> Khoảng cách kính-tường / kính-kính: 3-8mm

Không có remote điều khiển	Giá (Đ)*
912.05.700	**4.543.000**
Có remote điều khiển	**Giá (Đ)***
912.05.701	**6.050.000**
Mã bas cho cửa kính-kính	**Giá (Đ)***
912.05.730	**770.000**

SẢN PHẨM DÒNG DIY

Được phát triển với công nghệ Đức của Häfele, dòng sản phẩm mang tên DIY sẽ là giải pháp hoàn hảo với gợi ý lựa chọn các phụ kiện cửa dễ dàng và nhanh chóng hơn bao giờ hết.

Với những tính năng vượt trội so với các sản phẩm phụ kiện cửa trên thị trường hiện nay, bộ sưu tập DIY của Häfele mang đến cho người dùng sự chủ động tối đa về thời gian cũng như tiết kiệm chi phí để hoàn thiện mọi cánh cửa trong không gian sống.

- Mẫu mã được ưa chuộng nhất trên thị trường.
- Mức giá cạnh tranh so với sản phẩm trên thị trường.
- Tiện dụng tối đa - Sản phẩm được đóng gói trọn bộ.
- Chất lượng hoàn hảo cho nhà riêng hoặc các khu vực tần suất ra vào trung bình.
- Bao bì hấp dẫn, nổi bật.

GIẢI PHÁP HOÀN THIỆN PHỤ KIỆN CỬA

Lựa chọn thứ hai cho các mẫu thiết kế mang tính hiện đại, sang trọng nhưng giá cả lại phải chăng chính là loại cửa trượt. Tại Häfele, chúng tôi cung cấp cả hai giải pháp cho cửa kính và cửa gỗ.

Cá tính ngay từ phụ kiện cửa

TAY NẮM ĐẾ DÀI

Thiết kế tối giản nhưng mạnh mẽ, cá tính

TAY NẮM GẠT
Thiết kế hiện đại.
Ổ khóa và chìa khóa riêng biệt.

KHÓA TAY NẮM GẠT CHO
CỬA TOILET
Thiết kế đơn giản, tiện lợi.

KHÓA TAY NẮM
Thiết kế tròn, có tích hợp khóa, dễ lắp đặt.

THIẾT KẾ ĐỒNG NHẤT,
THEO PHONG CÁCH CỦA BẠN
Cửa ra vào trở nên nổi bật nhờ tay nắm lớn.

2
5
4
1
3

GIẢI PHÁP CỬA ĐI BẰNG GỖ

1

Bộ khóa tay nắm đế dài kiểu J

499.62.501

2

Thiết bị đóng cửa tự động EN2-4 DCL 12 không có chức năng giữ cửa

499.30.002

3

Bản lề lá inox 2 vòng bi, hộp 2 cái

489.04.005

4

Chốt an toàn

489.15.018

5

Mắt thần góc nhìn 200° không nắp che

489.70.434

2
1
ART
ART
WINDOWS

GIẢI PHÁP CỬA PHÒNG BẰNG GỖ

1

Bộ khóa tay nắm nắp chụp dạng tròn kiểu G

499.62.504

2

Bản lề lá inox 2 vòng bi, hộp 2 cái

489.04.005

Kích thước và màu sắc sản phẩm có thể thay đổi mà không cần báo trước.

Bộ khóa tay nắm cửa đi dạng cong

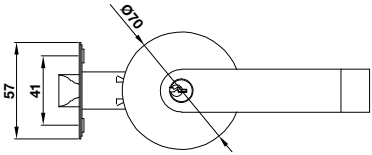

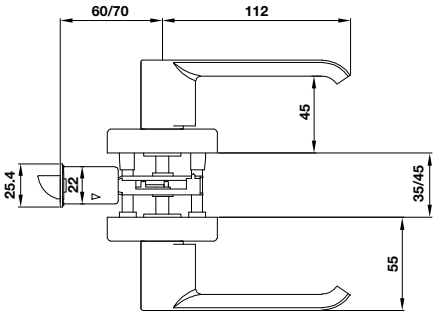

- Vật liệu: Thân hợp kim kẽm, ruột khóa bằng đồng, cò gió và lưỡi gà từ hợp kim kẽm 60/70mm, đi kèm 3 chìa khóa.
- Màu hoàn thiện: Màu inox mờ.
- Loại cửa: Cửa gỗ, thép, nhôm
- Độ dày cửa: 35-45mm

Mã số	Giá (Đ)*
499.63.970	**520.000**

Bộ khóa tay nắm cửa đi dạng thẳng

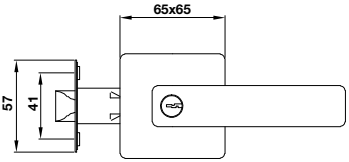

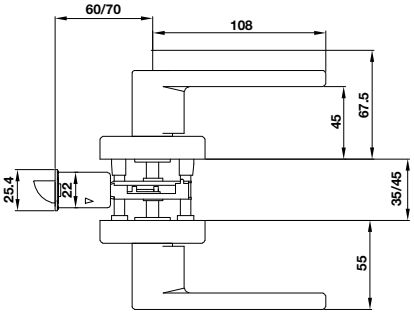

- Vật liệu: Thân hợp kim kẽm, ruột khóa bằng đồng, cò gió và lưỡi gà từ hợp kim kẽm 60/70mm, đi kèm 3 chìa khóa.
- Màu hoàn thiện: Màu inox mờ.
- Loại cửa: Cửa gỗ, thép, nhôm
- Độ dày cửa: 35-45mm

Mã số	Giá (Đ)*
499.63.972	**540.000**

Kích thước và màu sắc sản phẩm có thể thay đổi mà không cần báo trước.

Bộ khóa tay nắm đế dài kiểu J (tay nắm - thân - khóa - ruột)

Có sẵn trong kho | Dễ dàng lắp đặt

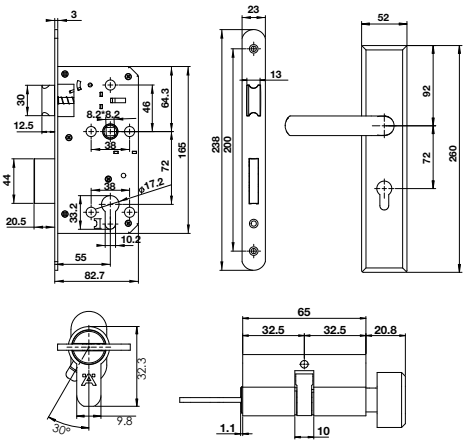

- Vật liệu: Inox 304
- Kích thước đế: 260x52x10mm
- Tay nắm rỗng
- Thân khóa: Khoảng cách từ cạnh cửa đến tâm lỗ ruột khóa: 55mm, C-C: 72mm, chốt chết xoay 2 vòng
- Ruột khóa : 65mm, 1 đầu vặn 1 đầu chìa với 3 chìa khóa
- Loại cửa: Cửa gỗ
- Độ dày cửa: Tối đa là 45mm

Mã số	Giá (Đ)*
499.62.501	**1.140.000**

Bộ khóa tay nắm đế dài kiểu Oval (tay nắm - thân khóa - ruột)

Có sẵn trong kho | Dễ dàng lắp đặt

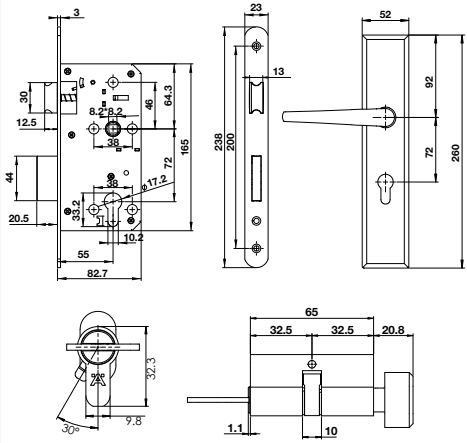

- Vật liệu: Inox 304
- Kích thước đế: 260x52x10mm
- Tay nắm rỗng
- Thân khóa: Khoảng cách từ cạnh cửa đến tâm lỗ ruột khóa: 55mm, C-C: 72mm, chốt chết xoay 2 vòng
- Ruột khóa: 65mm, 1 đầu vặn 1 đầu chìa với 3 chìa khóa
- Loại cửa: Cửa gỗ
- Độ dày cửa: Tối đa là 45mm

Mã số	Giá (Đ)*
499.62.503	**1.140.000**

Bộ khóa tay nắm nắp chụp dạng tròn kiểu oval (tay nắm - thân khóa - ruột)

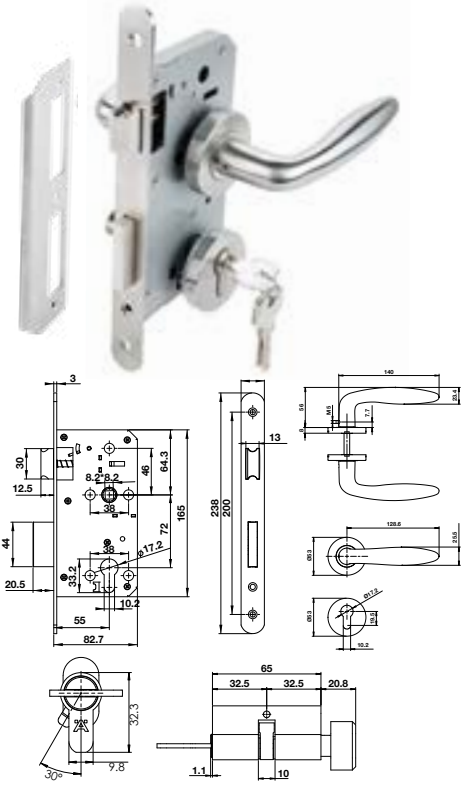

- Vật liệu: Inox 304
- Kích thước tay nắm: 140x56mm
- Phụ kiện:
  - Nắp chụp tay nắm 53x8mm (2 miếng)
  - Nắp chụp ruột khóa 53x8mm (2 miếng)
- Thân khóa: Khoảng cách từ cạnh cửa đến tâm lỗ ruột khóa: 55mm, C-C: 72mm, chốt chết xoay 2 vòng
- Bass khóa: Inox 304, 1,2x42x173mm
- Ruột khóa : 65mm, 1 đầu vặn 1 đầu chìa với 3 chìa khóa
- Loại cửa: Cửa gỗ
- Độ dày cửa: Tối đa là 45mm

Mã số	Giá (Đ)*
499.63.801	**830.000**

Bộ khóa tay nắm nắp chụp dạng tròn kiểu sóng (tay nắm - thân khóa - ruột)

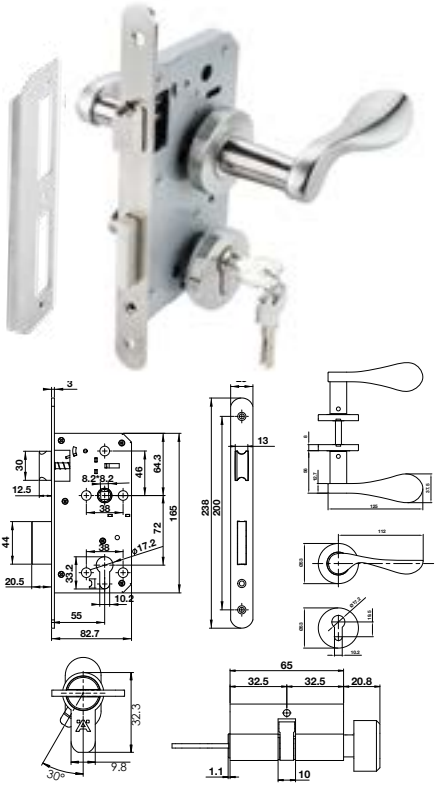

- Vật liệu: Inox 304
- Kích thước tay nắm: 125x56mm
- Phụ kiện:
  - Nắp chụp tay nắm 53x8mm (2 miếng)
  - Nắp chụp ruột khóa 53x8mm (2 miếng)
- Thân khóa: Khoảng cách từ cạnh cửa đến tâm lỗ ruột khóa: 55mm, C-C: 72mm, chốt chết xoay 2 vòng
- Bass khóa: Inox 304, 1,2x42x173mm
- Ruột khóa: 65mm, 1 đầu vặn 1 đầu chìa với 3 chìa khóa
- Loại cửa: Cửa gỗ
- Độ dày cửa: Tối đa là 45mm

Mã số	Giá (Đ)*
499.63.802	**860.000**

Kích thước và màu sắc sản phẩm có thể thay đổi mà không cần báo trước.

Bộ khóa tay nắm nắp chụp dạng tròn kiểu G (tay nắm - thân khóa - ruột)

Có sẵn trong kho | Dễ dàng lắp đặt

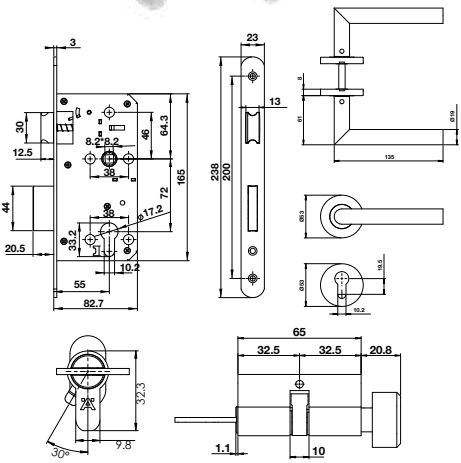

- Vật liệu: Inox 304
- Kích thước tay nắm: 135x61mm
- Phụ kiện:
  - Nắp chụp tay nắm 53x8mm (2 miếng)
  - Nắp chụp ruột khóa 53x8mm (2 miếng)
- Thân khóa: Khoảng cách từ cạnh cửa đến tâm lỗ ruột khóa: 55mm, C-C: 72mm, chốt chết xoay 2 vòng
- Ruột khóa: 65mm, 1 đầu vặn 1 đầu chìa với 3 chìa khóa
- Loại cửa: Cửa gỗ
- Độ dày cửa: Tối đa là 45mm

Mã số	Giá (Đ)*
499.62.504	**710.000**

Bộ khóa tay nắm nắp chụp dạng tròn kiểu G1 (tay nắm - thân khóa - ruột)

Có sẵn trong kho | Dễ dàng lắp đặt

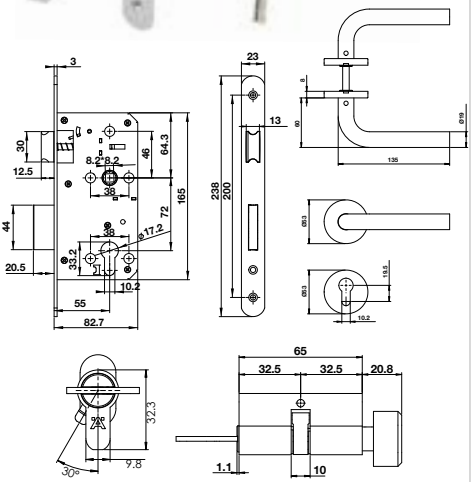

- Vật liệu: Inox 304
- Kích thước tay nắm: 135x60mm
- Phụ kiện:
  - Nắp chụp tay nắm 53x8mm (2 miếng)
  - Nắp chụp ruột khóa 53x8mm (2 miếng)
- Thân khóa: Khoảng cách từ cạnh cửa đến tâm lỗ ruột khóa: 55mm, C-C: 72mm, chốt chết xoay 2 vòng
- Ruột khóa: 65mm, 1 đầu vặn 1 đầu chìa với 3 chìa khóa
- Loại cửa: Cửa gỗ
- Độ dày cửa: Tối đa là 45mm

Mã số	Giá (Đ)*
499.62.505	**710.000**

Bộ khóa tay nắm nắp chụp dạng vuông kiểu chữ nhật (tay nắm - thân khóa - ruột)

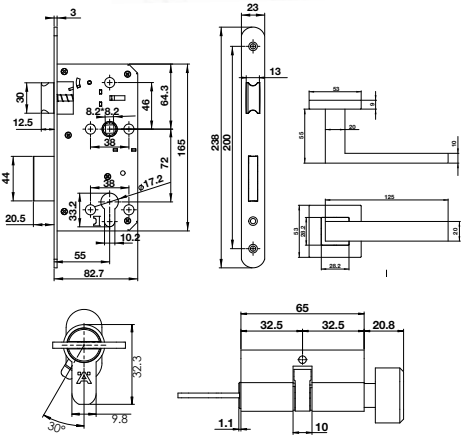

- Vật liệu: Inox 304
- Kích thước tay nắm: 125x55mm
- Phụ kiện:
  - Nắp chụp tay nắm 53x53mm (2 miếng)
  - Nắp chụp ruột khóa 53x53mm (2 miếng)
- Thân khóa: Khoảng cách từ cạnh cửa đến tâm lỗ ruột khóa: 55mm, C-C: 72mm, chốt chết 2 vòng xoay
- Bass khóa: Inox 304, 1,2x42x173mm
- Ruột khóa : 65mm, 1 đầu vặn 1 đầu chìa với 3 chìa khóa
- Loại cửa: Cửa gỗ
- Độ dày cửa: Tối đa là 45mm

Mã số	Giá (Đ)*
499.63.803	**860.000**

Bộ khóa tay nắm tròn cho cửa ra vào

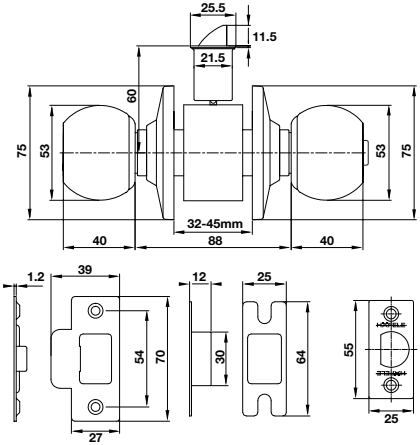

- Vật liệu: Inox 304
- Màu hoàn thiện: Màu inox mờ
- Phụ kiện: Cò gió và bas thân khóa màu inox mờ + 3 chìa
- Khoảng cách từ cạnh cửa đến tâm lỗ ruột khóa: 60mm
- Loại cửa: Cửa gỗ, thép, nhôm
- Độ dày cửa: Dày 28-50mm
- Đóng gói vỉ nhựa

Mã số	Giá (Đ)*
489.93.130	**240.000**

Kích thước và màu sắc sản phẩm có thể thay đổi mà không cần báo trước.

Khóa tròn có chìa chủ

- Vật liệu: Inox 304
- Màu hoàn thiện: Màu inox mờ
- Bản cò gió: Inox 304
- Bas tường: Inox 304
- Độ dày cửa: 32-45mm
- Nhãn hiệu: Häfele

Hệ thống chìa chủ là: hệ thống bao gồm nhiều ổ khóa khác nhau, trong đó, có một chìa chủ, có thể mở được tất cả các ổ khóa trong cùng một nhóm. Hệ thống chìa chủ được sử dụng phổ biến tại các cơ quan, văn phòng, khách sạn, hoặc căn nhà có nhiều phòng...Người quản lý có thể sử dụng chìa chủ để kiểm soát tất cả các ổ khóa được phân công sử dụng.

Bộ 3 chìa chủ

Bộ khóa 3 ổ khóa tròn và chìa chủ	Giá (Đ)*
489.93.252	**1.060.000**

Đóng gói: 1 hộp gồm 3 chìa khóa riêng cho mỗi khóa tròn và 3 chìa chủ cho bộ 3 khóa tròn

Bộ 4 chìa chủ

Bộ khóa 4 ổ khóa tròn và chìa chủ	Giá (Đ)*
489.93.253	**1.380.000**

Đóng gói: 1 hộp gồm 3 chìa khóa riêng cho mỗi khóa tròn và 4 chìa chủ cho bộ 4 khóa tròn

Tay nắm gạt nắp chụp dạng J

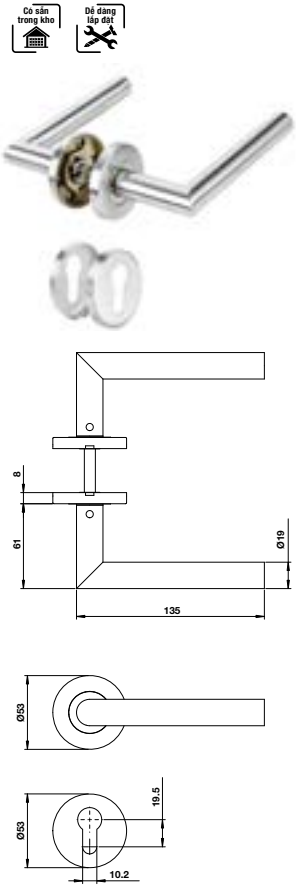

- Vật liệu: Inox mờ 304
- Kích thước tay nắm: 135x61mm
- Phụ kiện:
  - Nắp chụp tay nắm 53x8mm (2 miếng)
  - Nắp chụp ruột khóa 53x8mm (2 miếng)
- Loại cửa: Cửa gỗ, cửa nhôm
- Độ dày cửa: 38-50mm

Mã số	Giá (Đ)*
499.62.672	**240.000**

Tay nắm gạt hình cong oval

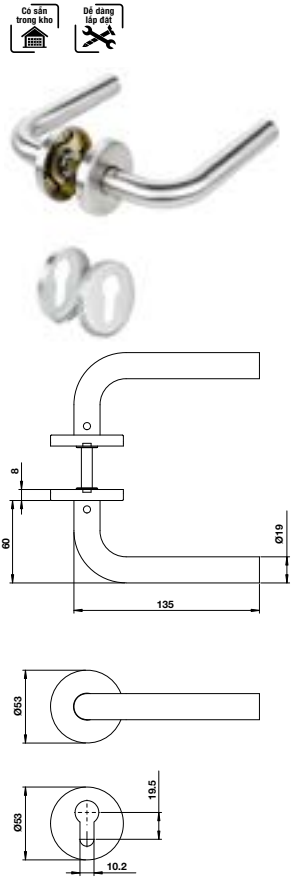

- Vật liệu: Inox mờ 304
- Kích thước tay nắm: 135x60mm
- Phụ kiện:
  - Nắp chụp tay nắm 53x8mm (2 miếng)
  - Nắp chụp ruột khóa 53x8mm (2 miếng)
- Loại cửa: Cửa gỗ, cửa nhôm
- Độ dày cửa: 38-50mm

Mã số	Giá (Đ)*
499.62.673	**240.000**

Tay nắm gạt hình chữ nhật

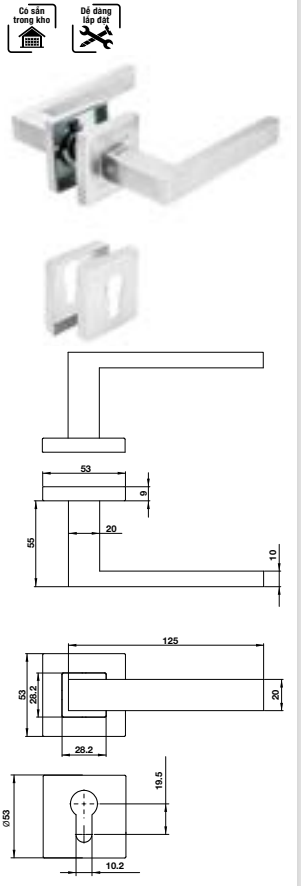

- Vật liệu: Inox mờ 304
- Kích thước tay nắm: 125x55mm
- Phụ kiện:
  - Nắp chụp tay nắm 53x53mm (2 miếng)
  - Nắp chụp ruột khóa 53x53mm (2 miếng)
- Loại cửa: Cửa gỗ, cửa nhôm
- Độ dày cửa: 38-50mm

Mã số	Giá (Đ)*
499.62.216	**430.000**

Kích thước và màu sắc sản phẩm có thể thay đổi mà không cần báo trước.

Thân khóa

Có sẵn trong kho | Dễ dàng lắp đặt

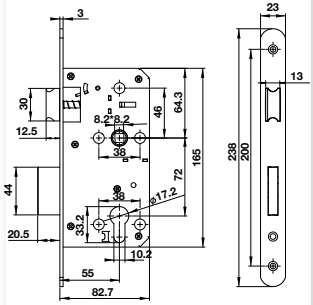

- Thân khóa: Khoảng cách từ cạnh cửa đến tâm lỗ ruột khóa: 55 mm, C-C: 72mm, chốt chết xoay 2 vòng
- Bass khóa: Inox 304, 1,2x42x173mm
- Loại cửa: Cửa gỗ, cửa nhôm

Mã số	Giá (Đ)*
489.10.560	**250.000**

Ruột khóa 1 đầu vặn 1 đầu chìa 65mm

Có sẵn trong kho | Dễ dàng lắp đặt

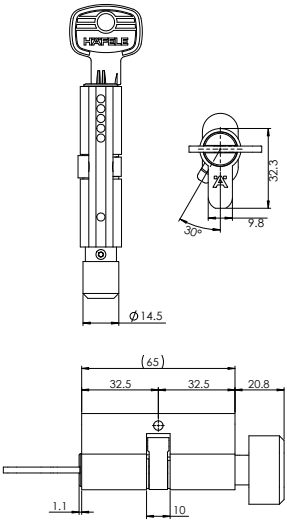

- Ruột khóa: 65mm, 1 đầu vặn 1 đầu chìa với 3 chìa
- Loại cửa: Cửa gỗ, cửa nhôm
- Độ dày cửa: Tối đa là 45mm

Mã số	Giá (Đ)*
489.56.250	**220.000**

GIẢI PHÁP CỬA PHÒNG VỆ SINH

1

Bộ khóa tay nắm cho cửa toilet kiểu G (tay nắm - thân khóa - ruột)

489.10.660

2

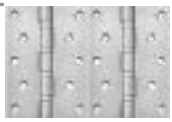

Bản lề lá inox 2 vòng bi, hộp 2 cái

489.04.005

Bộ khóa
tay nắm
cửa toilet

Bộ khóa tay nắm cửa toilet dạng cong

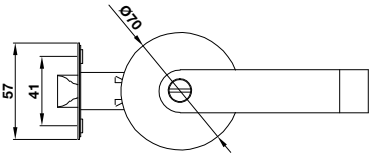

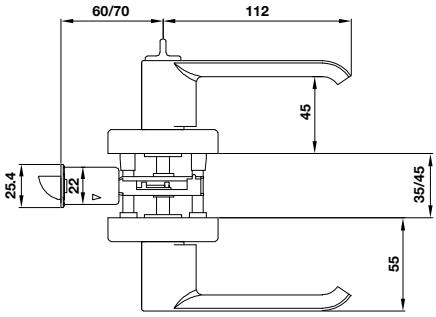

- Vật liệu: Thân hợp kim kẽm, ruột khóa bằng đồng, cò gió và lưỡi gà từ hợp kim kẽm 60/70mm.
- Màu hoàn thiện: Màu inox mờ.
- Loại cửa: Cửa gỗ
- Độ dày cửa: 35-45mm

Mã số	Giá (Đ)*
499.63.971	**520.000**

Bộ khóa tay nắm cửa toilet dạng thẳng

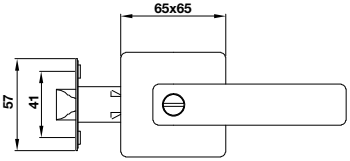

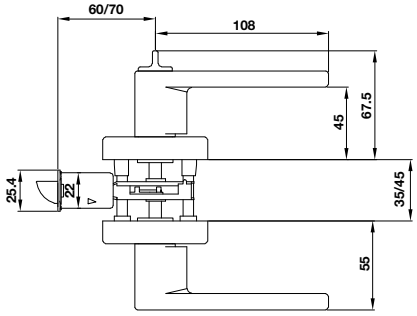

- Vật liệu: Thân hợp kim kẽm, ruột khóa bằng đồng, cò gió và lưỡi gà từ hợp kim kẽm 60/70mm.
- Màu hoàn thiện: Màu inox mờ.
- Loại cửa: Cửa gỗ
- Độ dày cửa: 35-45mm

Mã số	Giá (Đ)*
499.63.973	**520.000**

Bộ khóa tay nắm cho cửa toilet kiểu G (tay nắm - thân khóa - ruột)

Có sẵn trong kho | Dễ dàng lắp đặt

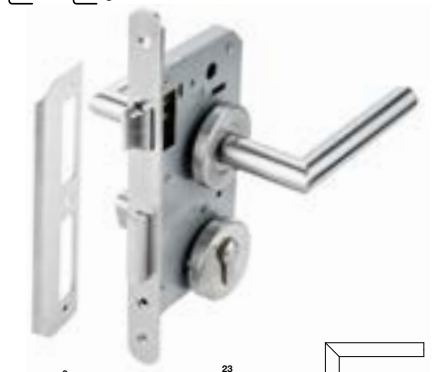

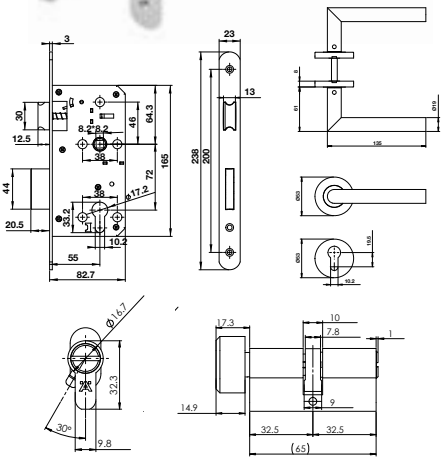

- Vật liệu: Inox 304
- Kích thước tay nắm: 135x61mm
- Phụ kiện:
  - Nắp chụp tay nắm 53x8mm (2 miếng)
  - Nắp chụp ruột khóa 53x8mm (2 miếng)
- Thân khóa: Khoảng cách từ cạnh cửa đến tâm lỗ ruột khóa: 55mm, C-C: 72mm, chốt chết 1 vòng xoay cho cửa vệ sinh
- Bass khóa: Inox 304, 1,2x42x173mm
- Ruột khóa: 65mm
- Loại cửa: Cửa gỗ
- Độ dày cửa: Tối đa là 45mm

Mã số	Giá (Đ)*
489.10.660	**680.000**

Bộ khóa tay nắm cho cửa toilet kiểu G1 (tay nắm - thân khóa - ruột)

Có sẵn trong kho | Dễ dàng lắp đặt

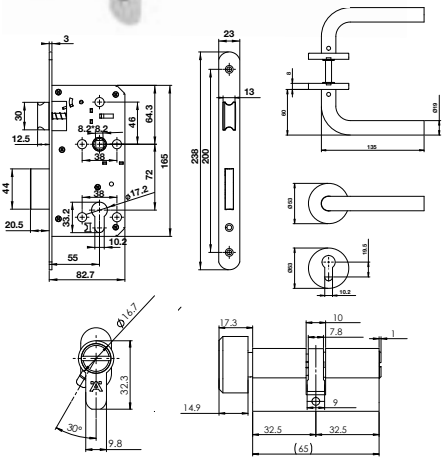

- Vật liệu: Inox 304
- Kích thước tay nắm: 135x60mm
- Phụ kiện:
  - Nắp chụp tay nắm 53x8mm (2 miếng)
  - Nắp chụp ruột khóa 53x8mm (2 miếng)
- Thân khóa: Khoảng cách từ cạnh cửa đến tâm lỗ ruột khóa: 55mm, C-C: 72mm, chốt chết 1 vòng xoay cho cửa vệ sinh
- Bass khóa: Inox 304, 1,2x42x173mm
- Ruột khóa: 65mm
- Loại cửa: Cửa gỗ
- Độ dày cửa: Tối đa là 45mm

Mã số	Giá (Đ)*
489.10.661	**680.000**

Kích thước và màu sắc sản phẩm có thể thay đổi mà không cần báo trước.

Bộ khóa tay nắm tròn cho cửa toilet

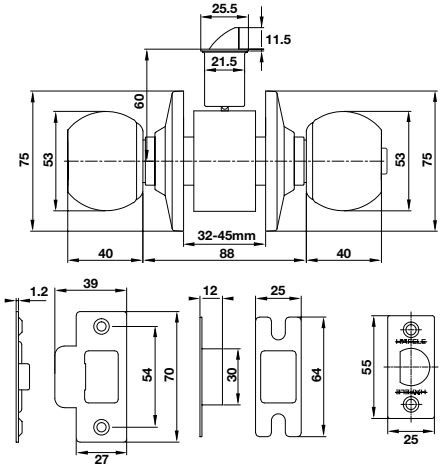

- Vật liệu: Inox 304
- Màu hoàn thiện: Màu inox mờ
- Phụ kiện: Cò gió và bas thân khóa màu inox mờ
- Khoảng cách từ cạnh cửa đến tâm lỗ ruột khóa: 60mm
- Loại cửa: Cửa gỗ
- Độ dày cửa: Dày 28-45mm
- Đóng gói vỉ nhựa

Mã số	Giá (Đ)*
489.93.135	**220.000**

Tay nắm gạt nắp chụp dạng J

Có sẵn trong kho | Dễ dàng lắp đặt

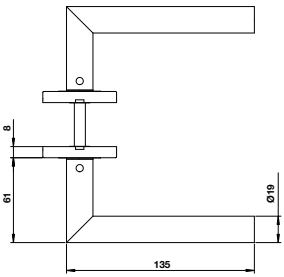

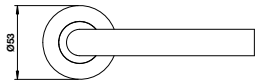

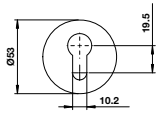

- Vật liệu: Inox mờ 304
- Kích thước tay nắm: 135x61mm
- Phụ kiện:
  - Nắp chụp tay nắm 53x8mm (2 miếng)
  - Nắp chụp ruột khóa 53x8mm (2 miếng)
- Loại cửa: Cửa gỗ
- Độ dày cửa: Dày 38-50mm

Mã số	Giá (Đ)*
499.62.672	**240.000**

Tay nắm gạt hình cong oval

Có sẵn trong kho | Dễ dàng lắp đặt

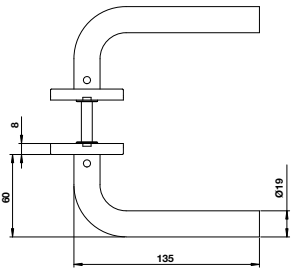

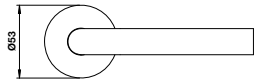

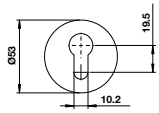

- Vật liệu: Inox mờ 304
- Kích thước tay nắm: 135x60mm
- Phụ kiện:
  - Nắp chụp tay nắm 53x8mm (2 miếng)
  - Nắp chụp ruột khóa 53x8mm (2 miếng)
- Loại cửa: Cửa gỗ
- Độ dày cửa: Dày 38-50mm

Mã số	Giá (Đ)*
499.62.673	**240.000**

Tay nắm gạt hình chữ nhật

Có sẵn trong kho | Dễ dàng lắp đặt

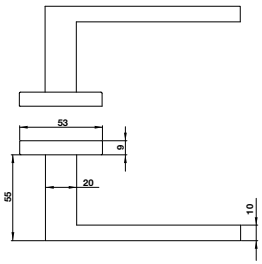

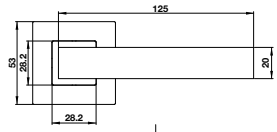

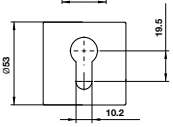

- Vật liệu: Inox mờ 304
- Kích thước tay nắm: 125x55mm
- Phụ kiện:
  - Nắp chụp tay nắm 53x53mm (2 miếng)
  - Nắp chụp ruột khóa 53x53mm (2 miếng)
- Loại cửa: Cửa gỗ
- Độ dày cửa: Dày 38-50mm

Mã số	Giá (Đ)*
499.62.216	**430.000**

Kích thước và màu sắc sản phẩm có thể thay đổi mà không cần báo trước.

Thân khóa

Có sẵn trong kho | Dễ dàng lắp đặt

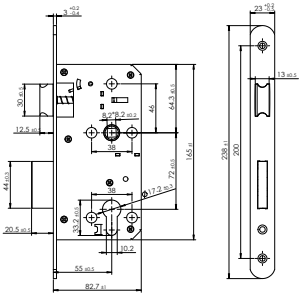

- Thân khóa: Khoảng cách từ cạnh cửa đến tâm lỗ ruột khóa: 55mm, C-C: 72mm, chốt chết xoay 2 vòng
- Bass khóa: Inox 304, 1,2x42x173mm
- Loại cửa: Cửa gỗ

Mã số	Giá (Đ)*
489.10.560	**250.000**

Ruột khóa Toilet 65mm

Có sẵn trong kho | Dễ dàng lắp đặt

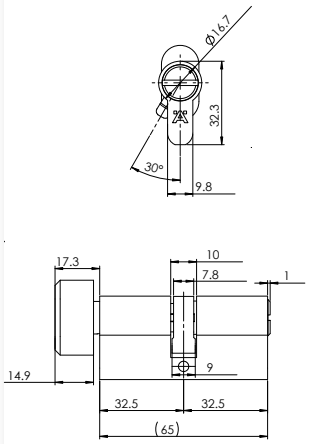

- Ruột khóa : 65mm
- Loại cửa: Cửa gỗ
- Độ dày cửa: Tối đa là 45mm

Mã số	Giá (Đ)*
489.56.252	**220.000**

Ruột khóa chìa chủ một cấp

- Ruột khóa: 65mm, 1 đầu vặn 1 đầu chìa
- Loại cửa: Cửa gỗ, thép
- Độ dày cửa: Tối đa là 45mm
- Đóng gói: Vỉ ép nhựa

Hệ thống chìa chủ là: hệ thống bao gồm nhiều ổ khóa khác nhau, trong đó, có một chìa chủ, có thể mở được tất cả các ổ khóa trong cùng một nhóm. Hệ thống chìa chủ được sử dụng phổ biến tại các cơ quan, văn phòng, khách sạn, hoặc căn nhà có nhiều phòng...Người quản lý có thể sử dụng chìa chủ để kiểm soát tất cả các ổ khóa được phân công sử dụng.

Bộ 3 chìa chủ

Bộ 3 ruột khóa chìa chủ một cấp	Giá (Đ)*
489.56.410	**650.000**

Đóng gói: 1 hộp vỉ nhựa gồm 3 ruột khóa với 3 chìa thường cho mỗi ruột và 3 chìa chủ mở được 3 ruột khóa.

Bộ 4 chìa chủ

Bộ 4 ruột khóa chìa chủ một cấp	Giá (Đ)*
489.56.411	**860.000**

Đóng gói: 1 hộp vỉ nhựa gồm 4 ruột khóa với 3 chìa thường cho mỗi ruột và 4 chìa chủ mở được 4 ruột khóa.

Thiết bị đóng cửa tự động

Thiết bị đóng cửa tự động EN2-4 DCL 12 có chức năng giữ cửa

Có sẵn trong kho | Dễ dàng lắp đặt

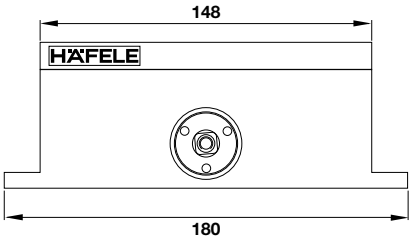

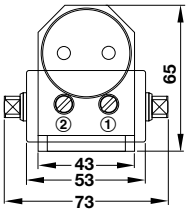

- Vật liệu: Thân hợp kim nhôm
- Góc giữ cửa: 90 độ
- Lực đóng cửa: EN2-4
- Loại cửa: Cửa gỗ, thép, nhôm
- Độ rộng cửa: 750-1100mm
- Khối lượng cửa: 80kg
- Đóng gói vỉ nhựa

Mã số	Giá (Đ)*
499.30.003	**650.000**

Thiết bị đóng cửa tự động EN2-4 DCL 11 không chức năng giữ cửa

Có sẵn trong kho | Dễ dàng lắp đặt

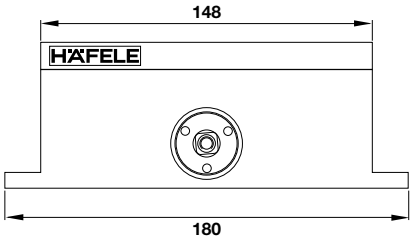

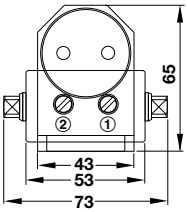

- Vật liệu: Thân hợp kim nhôm
- Không có chức năng giữ cửa
- Lực đóng cửa: EN2-4
- Loại cửa: Cửa gỗ, thép, nhôm
- Độ rộng cửa: 750-1100mm
- Khối lượng cửa: 80kg
- Đóng gói vỉ nhựa

Mã số	Giá (Đ)*
499.30.002	**590.000**

Phụ kiện cửa đi và cửa phòng

Bản lề lá inox 4 vòng bi, 2 cái

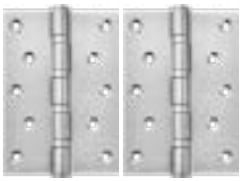

- Kích thước: 127x76x3mm
- Màu hoàn thiện: Inox mờ
- Vật liệu: Inox 304
- Loại cửa: Cửa gỗ
- Độ dày cửa: tối thiểu 32mm
- Đóng gói: 1 hộp 2 cái

Mã số	Giá (Đ)*
489.05.015	**240.000**

Bản lề lá inox 2 vòng bi, 3 cái

- Kích thước: 102x76x3mm
- Màu hoàn thiện: Inox mờ
- Vật liệu: Inox 201
- Loại cửa: Cửa gỗ
- Độ dày cửa: tối thiểu 32mm
- Đóng gói: 1 bộ 3 cái

Mã số	Giá (Đ)*
489.05.016	**230.000**

Bản lề lá inox 2 vòng bi, hộp 2 cái

- Kích thước: 102x76x2,5mm
- Màu hoàn thiện: Inox mờ
- Vật liệu: Inox 304
- Loại cửa: Cửa gỗ,
- Độ dày cửa: tối thiểu 32mm
- Đóng gói: 1 hộp 2 cái

Mã số	Giá (Đ)*
489.04.005	**150.000**

Chốt âm 204mm

- Độ dài: 204mm
- Màu hoàn thiện: Inox mờ
- Vật liệu: Inox 304
- Loại cửa: Cửa gỗ
- Đóng gói vỉ nhựa

Mã số	Giá (Đ)*
489.71.450	**150.000**

Chốt âm 305mm

- Độ dài: 305mm
- Màu hoàn thiện: Inox mờ
- Vật liệu: Inox 304
- Loại cửa: Cửa gỗ
- Đóng gói vỉ nhựa

Mã số	Giá (Đ)*
489.71.460	**200.000**

Chặn cửa nam châm

- Màu hoàn thiện: Màu nickel mờ
- Vật liệu: Hợp kim kẽm
- Loại cửa: Cửa gỗ, thép, nhôm
- Đóng gói vỉ nhựa

Mã số	Giá (Đ)*
489.70.203	**130.000**

Chặn cửa bán nguyệt

Có sẵn trong kho | Dễ dàng lắp đặt

- Hoàn thiện: Màu crome mờ
- Vật liệu: Hợp kim kẽm
- Loại cửa: Cửa gỗ, thép, nhôm
- Đóng gói vỉ nhựa

Mã số	Giá (Đ)*
489.70.246	**70.000**

Chặn cửa tường cong

Có sẵn trong kho | Dễ dàng lắp đặt

- Kích thước: 65x38mm
- Hoàn thiện: Màu inox mờ
- Vật liệu: Hợp kim kẽm
- Loại cửa: Cửa gỗ, thép, nhôm
- Đóng gói vỉ nhựa

Mã số	Giá (Đ)*
489.70.204	**80.000**

Chặn cửa tường thẳng

Có sẵn trong kho | Dễ dàng lắp đặt

- Kích thước: 80x50mm
- Hoàn thiện: Màu inox mờ
- Vật liệu: Hợp kim kẽm
- Loại cửa: Cửa gỗ, thép, nhôm
- Đóng gói vỉ nhựa

Mã số	Giá (Đ)*
489.70.205	**120.000**

Chặn cửa bán nguyệt

Có sẵn trong kho | Dễ dàng lắp đặt

- Hoàn thiện: Màu nickel mờ
- Vật liệu: Hợp kim kẽm
- Loại cửa: Cửa gỗ, thép, nhôm
- Đóng gói vỉ nhựa

Mã số	Giá (Đ)*
489.70.230	**70.000**

Chốt an toàn

Có sẵn trong kho | Dễ dàng lắp đặt

- Kích thước: 107x63mm
- Hoàn thiện: Màu crome mờ
- Vật liệu: Hợp kim kẽm
- Loại cửa: Cửa gỗ, thép, nhôm
- Đóng gói vỉ nhựa

Mã số	Giá (Đ)*
489.15.018	**140.000**

Mắt thần góc nhìn 200 không có nắp che

Có sẵn trong kho | Dễ dàng lắp đặt

- Góc nhìn: 200°
- Hoàn thiện: Màu nickel mờ
- Vật liệu: Hợp kim kẽm
- Loại cửa: Cửa gỗ, thép, nhôm
- Độ dày cửa: 35-55 mm

Mã số	Giá (Đ)*
489.70.434	**100.000**

Kích thước và màu sắc sản phẩm có thể thay đổi mà không cần báo trước.

Mắt thần góc nhìn 200 có nắp che

- Góc nhìn: 200°
- Hoàn thiện: Màu nickel mờ
- Vật liệu: Hợp kim kẽm
- Loại cửa: Cửa gỗ, thép, nhôm
- Độ dày cửa: 35-55 mm
- Đóng gói vỉ nhựa

Mã số	Giá (Đ)*
489.70.435	**100.000**

Chốt cửa 150mm

- Kích thước: 150x37,5mm
- Màu hoàn thiện: Inox mờ
- Vật liệu: Inox 304
- Loại cửa: Cửa gỗ, thép, nhôm
- Đóng gói vỉ nhựa

Mã số	Giá (Đ)*
489.71.324	**160.000**

1
2
5
4
3

GIẢI PHÁP CỬA ĐI BẰNG KÍNH

1

Kẹp kính chữ L bằng nhôm

489.81.041

2

Kẹp kính trên bằng nhôm

489.81.021

3

Kẹp kính dưới bằng nhôm

489.81.011

4

Khóa kẹp chân kính bằng nhôm

489.81.031

5

Tay nắm kéo chữ H C-C 1000mm

499.68.036

Bas kẹp kính-kính

- Vật liệu: Hợp kim nhôm
- Màu hoàn thiện: Màu inox bóng
- Mã con: 489.81.011 - 489.81.021 - 489.81.031 - 489.81.041
- Loại cửa: Cửa kính, lắp đặt kính-kính
- Độ dày kính: 8-12mm
- Khối lượng cửa: 80kg

Mã số	Giá (Đ)*
489.81.100	**1.790.000**

Bas kẹp kính-tường

- Vật liệu: Hợp kim nhôm
- Màu hoàn thiện: Màu inox bóng
- Mã con: 489.81.011- 489.81.021- 489.81.031- 981.00.080
- Loại cửa: Cửa kính, lắp đặt kính- tường (trần tường)
- Độ dày kính: 8-12mm
- Khối lượng cửa: 80kg

Mã số	Giá (Đ)*
489.81.101	**1.440.000**

Kẹp kính trên bằng nhôm

- Vật liệu: Hợp kim nhôm
- Màu hoàn thiện: Màu inox bóng
- Loại cửa: Cửa kính
- Độ dày kính: 8-12mm
- Khối lượng cửa: 80kg

Mã số	Giá (Đ)*
489.81.021	**290.000**

Khóa kẹp chân kính bằng nhôm

- Vật liệu: Hợp kim nhôm
- Hoàn thiện: Màu inox bóng
- Loại cửa: Cửa kính
- Độ dày kính: 8-12mm
- Khối lượng cửa: 80kg

Mã số	Giá (Đ)*
489.81.031	**660.000**

Kích thước và màu sắc sản phẩm có thể thay đổi mà không cần báo trước.

Kẹp kính dưới bằng nhôm

- Vật liệu: Hợp kim nhôm
- Màu hoàn thiện: Màu inox bóng
- Loại cửa: Cửa kính
- Độ dày kính: 8-12mm
- Khối lượng cửa: 80kg

Mã số	Giá (Đ)*
489.81.011	**310.000**

Bản lề sàn có chức năng giữ cửa

- Vật liệu: Thân bằng gang/Vỏ bằng inox
- Lực đóng: EN3
- Loại cửa: Cửa gỗ, thép, kính
- Cửa rộng: 850-950mm
- Góc giữ cửa: 90°
- Khối lượng cửa: 100kg

Mã số	Giá (Đ)*
499.30.114	**2.010.000**

Kẹp kính chữ L bằng nhôm

- Vật liệu: Hợp kim nhôm
- Màu hoàn thiện: Màu inox bóng
- Loại cửa: Cửa kính
- Độ dày kính: 8-12mm
- Khối lượng cửa: 80kg

Mã số	Giá (Đ)*
489.81.041	**530.000**

Bản lề sàn có chức năng giữ cửa

- Vật liệu: Thân bằng gang/Vỏ bằng inox
- Lực đóng: EN4
- Loại cửa: Cửa gỗ, thép, kính
- Cửa rộng: 850-950mm
- Góc giữ cửa: 90°
- Khối lượng cửa: 150kg

Mã số	Giá (Đ)*
499.30.116	**2.030.000**

1
2
3

GIẢI PHÁP CHO CỬA KÍNH PHÒNG TẮM

[1]

Bản lề cửa phòng tắm 135° kính - kính

499.05.806

[2]

Bản lề cửa phòng tắm 90° kính - tường

499.05.816

[3]

Tay kéo phòng tắm

499.68.040

Bản lề cửa phòng tắm 90° tường - kính

- Vật liệu: Đồng
- Hoàn thiện: Màu chrome bóng
- Góc mở: 90° hai chiều
- Loại cửa: Cửa kính
- Độ dày cửa: 8-12mm
- Khối lượng cửa: 45kg 2 bản lề

Mã số	Giá (Đ)*
499.05.804	**590.000**

Bản lề cửa phòng tắm 90° kính - kính

- Vật liệu: Đồng
- Hoàn thiện: Màu chrome bóng
- Góc mở: 90° hai chiều
- Loại cửa: Cửa kính
- Độ dày cửa: 8-12mm
- Khối lượng cửa: 45kg 2 bản lề

Mã số	Giá (Đ)*
499.05.805	**900.000**

Bản lề cửa phòng tắm 135° kính - kính

- Vật liệu: Đồng
- Hoàn thiện: Màu chrome bóng
- Góc mở: 135° ra phía ngoài
- Loại cửa: Cửa kính
- Độ dày cửa: 8-12mm
- Khối lượng cửa: 45kg 2 bản lề

Mã số	Giá (Đ)*
499.05.806	**870.000**

Kẹp kính 90° kính - tường không có bas

- Vật liệu: Đồng
- Hoàn thiện: Màu chrome bóng
- Độ dày cửa: 8-12mm
- Loại cửa: Cửa kính
- Khối lượng cửa: 45kg 2 bản lề

Mã số	Giá (Đ)*
499.05.816	**180.000**

Kẹp kính 90° tường - kính có bas

- Vật liệu: Đồng
- Hoàn thiện: Màu chrome bóng
- Độ dày cửa: 8-12mm
- Loại cửa: Cửa kính
- Khối lượng cửa: 45kg 2 bản lề

Mã số	Giá (Đ)*
499.05.817	**230.000**

Kẹp kính 90° kính-kính

- Vật liệu: Đồng
- Hoàn thiện: Màu chrome bóng
- Loại cửa: Cửa kính
- Độ dày cửa kính : 8-12 mm
- Khối lượng cửa: 45kg 2 bản lề

Mã số	Giá (Đ)*
499.05.818	**350.000**

Kích thước và màu sắc sản phẩm có thể thay đổi mà không cần báo trước.

Bản lề cửa phòng tắm 180° kính - kính

- Vật liệu: Đồng
- Hoàn thiện: Màu chrome bóng
- Góc mở: 180° ra phía ngoài
- Loại cửa: cửa kính
- Độ dày cửa kính: 8-12mm
- Khối lượng cửa: 45kg 2 bản lề

Mã số	Giá (Đ)*
499.05.807	**950.000**

Tay kéo phòng tắm

- Kích thước: 275x425 mm
- Vật liệu: Hợp kim nhôm
- Màu hoàn thiện: Màu inox bóng
- Loại cửa: Cửa kính
- Độ dày cửa: 6-12 mm

Mã số	Giá (Đ)*
499.68.040	**730.000**

Tay nắm kéo

Tay nắm kéo chữ H C-C 400mm

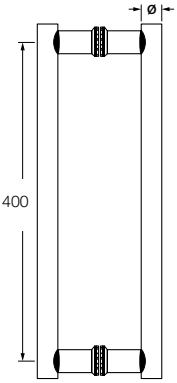

- Vật liệu: Inox 304
- Hoàn thiện: Màu inox mờ
- Kích thước: L600mm, C-C: 400mm
- Loại cửa: Cửa gỗ, kính
- Độ dày cửa: 8-50mm

Mã số	Giá (Đ)*
499.68.035	**660.000**

Tay nắm kéo chữ H bóng mờ C-C 450mm

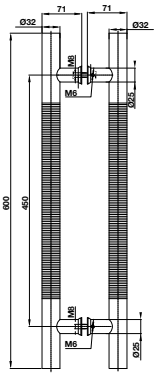

- Vật liệu: Inox 304
- Hoàn thiện: Màu inox bóng mờ
- Kích thước: L600mm, C-C: 450mm
- Loại cửa: Cửa gỗ, kính
- Độ dày cửa: 8-50mm

Mã số	Giá (Đ)*
499.68.037	**720.000**

Tay nắm kéo chữ H C-C 1000mm

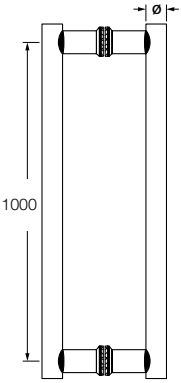

- Vật liệu: Inox 304
- Hoàn thiện: Màu inox mờ
- Kích thước: L1200mm, C-C: 1000mm
- Loại cửa: Cửa gỗ, kính
- Độ dày cửa: 8-50mm

Mã số	Giá (Đ)*
499.68.036	**1.030.000**

Tay nắm kéo vuông C-C 450mm

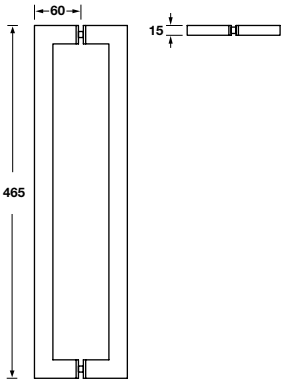

- Vật liệu: Inox 304
- Màu hoàn thiện: Màu inox mờ
- Kích thước: L465mm, C-C: 450mm
- Loại cửa: Cửa gỗ, kính
- Độ dày cửa: 8-50mm

Mã số	Giá (Đ)*
499.68.038	**660.000**

Tay nắm kéo vuông C-C 1075mm

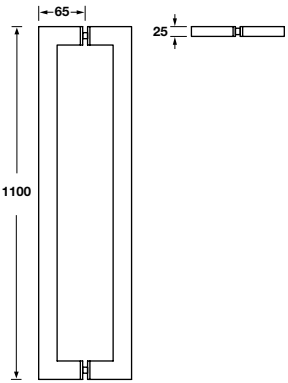

- Vật liệu: Inox 304
- Màu hoàn thiện: Màu inox mờ
- Kích thước: L1100mm, C-C: 1075mm
- Loại cửa: Cửa gỗ, kính
- Độ dày cửa: 8-50mm

Mã số	Giá (Đ)*
499.68.039	**890.000**

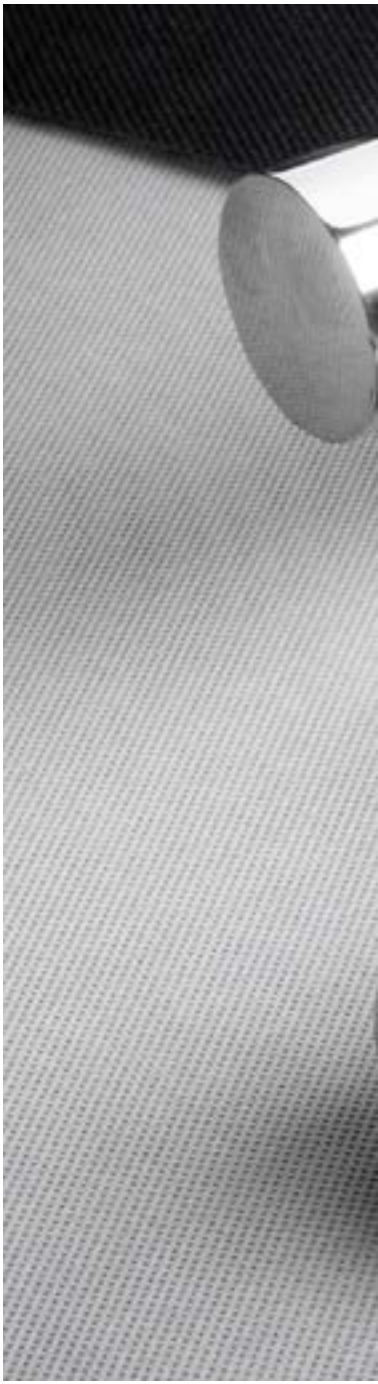

Kích thước và màu sắc sản phẩm có thể thay đổi mà không cần báo trước.

Phụ
kiện
cửa
trượt

Bộ cửa ra vào khóa + tay nắm, hình vuông

Có sẵn trong kho | Dễ dàng lắp đặt

- Vật liệu: Hợp kim kẽm
- Hoàn thiện: Màu niken mờ
- Kích thước tay nắm: 40x160x2mm
- Loại cửa: Cửa gỗ
- Độ dày cửa tối thiểu: 30mm

Mã số	Giá (Đ)*
499.65.107	**440.000**

Bộ cửa toilet khóa + tay nắm, hình vuông

Có sẵn trong kho | Dễ dàng lắp đặt

- Vật liệu: Hợp kim kẽm
- Hoàn thiện: Màu niken mờ
- Kích thước tay nắm: 40x160x2mm
- Loại cửa: Cửa gỗ
- Độ dày cửa tối thiểu: 30mm

Mã số	Giá (Đ)*
499.65.106	**460.000**

Bộ cửa ra vào khóa + tay nắm, hình oval

Có sẵn trong kho | Dễ dàng lắp đặt

- Vật liệu: Hợp kim kẽm
- Hoàn thiện: Màu niken mờ
- Kích thước tay nắm: 40x160x2mm
- Loại cửa: Cửa gỗ
- Độ dày cửa tối thiểu: 30mm

Mã số	Giá (Đ)*
499.65.105	**460.000**

Bộ cửa toilet khóa + tay nắm, hình oval

Có sẵn trong kho | Dễ dàng lắp đặt

- Vật liệu: Hợp kim kẽm
- Hoàn thiện: Màu niken mờ
- Kích thước tay nắm: 40x160x2mm
- Loại cửa: Cửa gỗ
- Độ dày cửa tối thiểu: 30mm

Mã số	Giá (Đ)*
499.65.108	**460.000**

Bộ phụ kiện cửa trượt Multif Silent 30/A 6d (30kg) (xếp)

Có sẵn trong kho | Dễ dàng lắp đặt

- Loại cửa: Cửa gỗ
- Khối lượng cửa: 30kg
- Độ dày cửa tối thiểu: 30mm
- Vui lòng đặt thêm ray trượt 940.43.922/940.43.932/ 940.43.962

Mã số	Giá (Đ)*
489.40.021	**1.750.000**

Bộ phụ kiện cửa trượt Multif Silent 50/A 2d (50kg) (xếp)

Có sẵn trong kho | Dễ dàng lắp đặt

- Loại cửa: Cửa gỗ
- Khối lượng cửa: 50kg
- Độ dày cửa tối thiểu: 30mm
- Vui lòng đặt thêm ray trượt 940.43.922/940.43.932/ 940.43.962

Mã số	Giá (Đ)*
489.40.022	**730.000**

Bộ phụ kiện cửa trượt Silent 60/A (60kg)

Có sẵn trong kho | Dễ dàng lắp đặt

- Loại cửa: Cửa gỗ
- Khối lượng cửa: 60kg
- Độ dày cửa tối thiểu: 20mm
- Vui lòng đặt thêm ray trượt 940.43.922/940.43.932/ 940.43.962

Mã số	Giá (Đ)*
489.40.020	**360.000**

Bộ phụ kiện cửa trượt Silent 100/A (100kg)

Có sẵn trong kho | Dễ dàng lắp đặt

- Loại cửa: Cửa gỗ
- Khối lượng cửa: 100kg
- Độ dày cửa tối thiểu: 30mm
- Vui lòng đặt thêm ray trượt 940.43.922/940.43.932/ 940.43.962

Mã số	Giá (Đ)*
489.40.023	**530.000**

Bộ phụ kiện cửa trượt Silent 100/B (100kg)

Có sẵn trong kho | Dễ dàng lắp đặt

- Loại cửa: Cửa gỗ
- Khối lượng cửa: 100kg
- Độ dày cửa tối thiểu: 30mm
- Vui lòng đặt thêm ray trượt 940.43.922/940.43.932/ 940.43.962

Mã số	Giá (Đ)*
489.40.024	**650.000**

Bộ phụ kiện cửa trượt Silent 160/A (160kg)

Có sẵn trong kho | Dễ dàng lắp đặt

- Loại cửa: Cửa gỗ
- Khối lượng cửa: 160kg
- Độ dày cửa tối thiểu: 30mm
- Vui lòng đặt thêm ray trượt 941.62.721/941.62.731/ 941.62.761

Mã số	Giá (Đ)*
489.40.025	**890.000**

Kích thước và màu sắc sản phẩm có thể thay đổi mà không cần báo trước.

Bộ phụ kiện cửa trượt Silent 160/B (160kg)

- Loại cửa: Cửa gỗ
- Khối lượng cửa: 160kg
- Độ dày cửa tối thiểu: 30mm
- Vui lòng đặt thêm ray trượt 941.62.721/941.62.731/941.62.761

Mã số	Giá (Đ)*
489.40.026	**960.000**

Bộ phụ kiện cửa trượt Silent 250/A (250kg)

- Loại cửa: Cửa gỗ
- Khối lượng cửa: 250kg
- Độ dày cửa tối thiểu: 30mm
- Vui lòng đặt thêm ray trượt 942.34.920/ 942.34.930/ 942.34.960

Mã số	Giá (Đ)*
489.40.027	**900.000**

Bộ phụ kiện cửa trượt Multif Silent 250/B (250kg)

- Loại cửa: Cửa gỗ
- Khối lượng cửa: 250kg
- Độ dày cửa tối thiểu: 30mm
- Vui lòng đặt thêm ray trượt 942.34.920/ 942.34.930/942.34.960

Mã số	Giá (Đ)*
489.40.028	**990.000**

Ray trượt R40 x C45mm

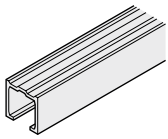

Dài = 2.000mm

Mã số	Giá (Đ)*
940.43.920	**945.000**

Dài = 3.000mm

Mã số	Giá (Đ)*
940.43.930	**1.316.000**

Dài = 6.000mm

Mã số	Giá (Đ)*
940.43.960	**2.734.000**

Ray trượt R31 x C33mm

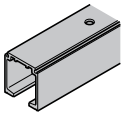

Dài = 2.000mm

Mã số	Giá (Đ)*
940.43.922	**311.000**

Dài = 3.000mm

Mã số	Giá (Đ)*
940.43.932	**461.000**

Dài = 6.000mm

Mã số	Giá (Đ)*
940.43.962	**1.044.000**

Ray trượt R40,5 x C36,5mm

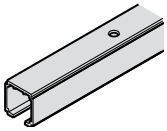

Dài = 2.000mm

Mã số	Giá (Đ)*
940.62.721	**683.000**

Dài = 3.000mm

Mã số	Giá (Đ)*
940.62.731	**1.025.000**

Dài = 6.000mm

Mã số	Giá (Đ)*
940.62.761	**1.736.000**

Khóa treo

Khóa treo có vòng nhựa 50mm

Có sẵn trong kho | Dễ dàng lắp đặt

- Kích thước: R50xC89xD23mm
- Còng khóa 8mm
- Màu hoàn thiện: Satin mờ
- Vật liệu: Đồng
- Ứng dụng: Khóa cửa chính, nhà kho, cửa tủ
- Đóng gói: 1 bộ khóa với 3 chìa

Mã số	Giá (Đ)*
482.01.970	**500.000**

Khóa treo super 52mm

Có sẵn trong kho | Dễ dàng lắp đặt

- Kích thước: R52xC78xD22mm
- Còng khóa 10mm
- Màu hoàn thiện: Satin mờ
- Vật liệu: Đồng
- Ứng dụng: Khóa cửa chính, nhà kho, cửa tủ
- Đóng gói: 1 bộ khóa với 3 chìa

Mã số	Giá (Đ)*
482.01.971	**470.000**

Khóa treo super 62mm

Có sẵn trong kho | Dễ dàng lắp đặt

- Kích thước: R62xC88xD22mm
- Còng khóa 10mm
- Màu hoàn thiện: Satin mờ
- Vật liệu: Đồng
- Ứng dụng: Khóa cửa chính, nhà kho, cửa tủ
- Đóng gói: 1 bộ khóa với 3 chìa

Mã số	Giá (Đ)*
482.01.972	**520.000**

Khóa treo chống cắt 48mm

Có sẵn trong kho | Dễ dàng lắp đặt

- Kích thước: R48xC82,8xD20mm
- Còng khóa 8mm
- Màu hoàn thiện: Satin mờ
- Vật liệu: Đồng
- Ứng dụng: Khóa cửa chính, nhà kho, cửa tủ
- Đóng gói: 1 bộ khóa với 3 chìa

Mã số	Giá (Đ)*
482.01.973	**530.000**

Khóa treo chống cắt loại lớn 60mm

Có sẵn trong kho | Dễ dàng lắp đặt

- Kích thước: R60xC90xD20mm
- Còng khóa 10mm
- Màu hoàn thiện: Satin mờ
- Vật liệu: Đồng
- Ứng dụng: Khóa cửa chính, nhà kho, cửa tủ
- Đóng gói: 1 bộ khóa với 3 chìa

Mã số	Giá (Đ)*
482.01.974	**570.000**

HÄFELE
GERMAN TECHNOLOGY
HIGH SECURITY
HÄFELE
GERMAN TECHNOLOGY
HIGH SECURITY

Bộ ổ khóa Keyed Alike

- Kích thước: R50xC75,3xD18mm & Còng khóa 8mm
- Màu hoàn thiện: Satin mờ
- Vật liệu: Đồng
- Ứng dụng: Khóa cửa chính, nhà kho, cửa tủ

Bộ ổ khóa Keyed Alike là bao gồm nhiều ổ khóa có chìa sử dụng giống hệt nhau. Chìa khóa của ổ khóa này có thể mở được cho ổ khóa khác. Và bạn chỉ cần sử dụng một chìa khóa duy nhất để mở tất cả các ổ khóa. Việc thiết lập hệ thống chìa như vậy sẽ hạn chế việc phải cất giữ quá nhiều chìa khóa.

Bộ 3

Bộ 3 ổ khóa	Giá (Đ)*
482.01.975	**600.000**

Đóng gói: 1 hộp vỉ nhựa gồm 3 ổ khóa với 4 chìa.

Bộ 4

Bộ 4 ổ khóa	Giá (Đ)*
482.01.976	**790.000**

Đóng gói: 1 hộp vỉ nhựa gồm 4 ổ khóa với 4 chìa

GIẢI PHÁP CHO ĐỒ GỖ

HỆ THỐNG TAY NÂNG CHO TỦ TREO

1. Chọn mẫu tủ treo phù hợp với thiết kế gian bếp của bạn.
Xu hướng tủ treo cho gian bếp hiện nay chuyển sang dùng các loại tay nâng cánh tủ vì thiết kế thẩm mỹ, an toàn và tiện lợi, phù hợp với hầu hết không gian bếp.

2. Chọn phụ kiện tay nâng phù hợp với tủ treo
Với kích thước đa dạng của tủ bếp, khách hàng cần xác định chính xác kích thước chiều rộng, chiều cao và trọng lượng cánh tủ.

Free Fold S
Dùng cho các tủ treo kích thước cao, không gian phía trên hạn chế khi mở.

Free Swing
Thích hợp cho các tủ có chiều rộng lớn, không gian phía trước rộng.

Free Up
Không gian phía trước tủ hạn chế, tuy nhiên không gian phía trên lớn.

Free Flap 1.7, Free Flap 3.15
Dùng cho cánh tủ nhỏ và vừa, với góc mở lên trên lớn. Phù hợp với tủ treo ở vị trí thấp.

Free Flap H 1.5
Dùng cho cánh tủ nhỏ và vừa, sử dụng thêm bản lề nối cánh.

Pít tông
Phù hợp với mọi thiết kế

CÁC PHỤ KIỆN CÒN LẠI

1. Hộc kéo & Ray trượt

Khách hàng xác định nhu cầu để chọn các loại ray phù hợp

a. Ray bi

Phù hợp với các hộc tủ quần áo có kích thước nhỏ hoặc ngăn kéo tủ bếp có trọng lượng nhỏ.

b. Ray âm

Thích hợp cho các thiết kế hiện đại. Phần ray được giấu phía dưới ngăn kéo.

2. Khóa

a. Khóa vuông

Dùng cho ngăn kéo tủ

b. Khóa cốp

Dùng cho tủ có cánh tủ

c. Khóa nhấn

Dùng cho tủ có cánh trượt

d. Khóa trung tâm

Dùng cho tủ có nhiều ngăn kéo

e. Khóa chủ

Dùng cho tất cả các loại khóa

3. Tủ quần áo

Phụ thuộc vào nhu cầu lưu trữ các vật dụng mà chọn loại phù hợp

Bộ tay nâng
cho tủ treo

Bộ Free Fold-S

- Chất liệu: phụ kiện: thép, nhựa; nắp đậy: nhựa
- Màu hoàn thiện: phụ kiện: mạ nicken, nắp đậy màu đen anthracite/màu trắng.
- Hỗ trợ điều chỉnh: khả năng điều chỉnh 3 chiều cho cánh tủ. Khả năng điều chỉnh lực nâng.
- Trọn bộ gồm:
  - 1 cặp phụ kiện tay nâng Free Fold S (1 bên trái, 1 bên phải; bao gồm bas nối với cánh tủ, hướng dẫn lắp đặt và mẫu khoan bằng giấy)
  - 1 cặp nắp đậy (2 cái, trái/ phải)
  - 2 bản lề với đế
  - 2 bản lề nối cánh

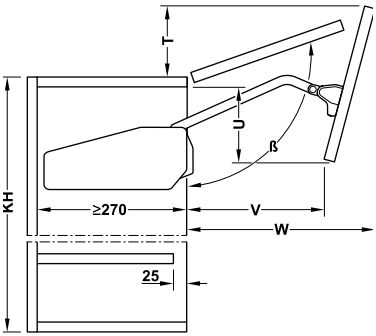

Chiều cao tủ (mm)	Trọng lượng cánh trước (kg)	Nắp đậy màu đen anthracite		Nắp đậy màu trắng	
		Mã số	Giá* (Đ)	Mã số	Giá* (Đ)
520-590	4,8-9,0	493.05.730	**2.403.000**	493.05.890	**2.403.000**
520-590	7,8-15,2	493.05.731	**2.457.000**	493.05.891	**2.457.000**
580-650	4,0-8,5	493.05.732	**2.557.000**	493.05.892	**2.557.000**
580-650	6,8-12,5	493.05.733	**2.987.000**	493.05.893	**2.987.000**
650-730	7,0-11,8	493.05.734	**2.640.000**	493.05.894	**2.640.000**
650-730	10,2-17,2	493.05.735	**2.770.000**	493.05.895	**2.770.000**
710-790	6,1-10,8	493.05.736	**2.700.000**	493.05.896	**2.700.000**
710-790	8,5-14,4	493.05.737	**2.800.000**	493.05.897	**2.800.000**
770-840	7,5-14,1	493.05.738	**2.900.000**	493.05.898	**2.900.000**
770-840	7,5-14,1	493.05.739	**3.000.000**	493.05.899	**3.000.000**
840-910	6,9-12,2	493.05.740	**3.190.000**	493.05.900	**3.190.000**
840-910	10,0-20,0	493.05.741	**3.245.000**	493.05.901	**3.245.000**

Bộ tay nâng Free Swing

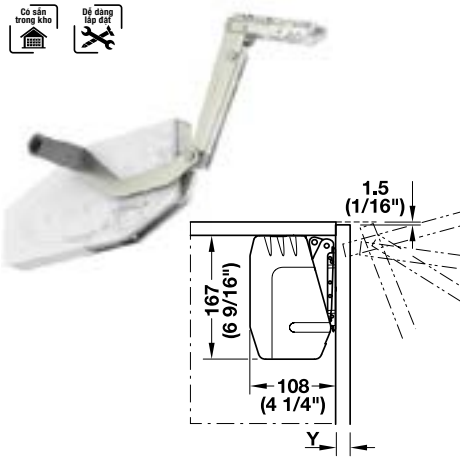

- Chất liệu: phụ kiện: thép, nhựa; nắp đậy: nhựa
- Màu hoàn thiện: phụ kiện: mạ nicken, nắp đậy màu đen anthracite/màu trắng.
- Hỗ trợ điều chỉnh: khả năng điều chỉnh 3 chiều cho cánh tủ (chiều cao + - 1,5mm, 2 bên + - 1,5mm, độ nghiêng: 1,5°). Khả năng điều chỉnh lực nâng
- Trọn bộ gồm:
  - 1 cặp phụ kiện tay nâng Free Swing (1 bên trái, 1 bên phải; bao gồm bas nối với cánh tủ, hướng dẫn lắp đặt và mẫu khoan bằng giấy)
  - 1 cặp nắp đậy (2 cái, trái/ phải)

Chiều cao tủ (mm)	Trọng lượng (kg)	Nắp đậy màu đen anthracite		Nắp đậy màu trắng	
		Mã số	Giá* (Đ)	Mã số	Giá* (Đ)
500	2,5 -5,9	493.05.770	**4.051.000**	493.05.760	**4.051.000**
	5,0 -10,0	493.05.772	**4.105.000**	493.05.762	**4.105.000**
	8,2 -15,9	493.05.774	**4.160.000**	493.05.764	**4.160.000**
550	2,5 -5,6	493.05.770	**4.051.000**	493.05.760	**4.051.000**
	4,8 -9,6	493.05.772	**4.105.000**	493.05.762	**4.105.000**
	7,8 -15,2	493.05.774	**4.160.000**	493.05.764	**4.160.000**
600	2,5 -5,3	493.05.770	**4.051.000**	493.05.760	**4.051.000**
	4,7-9,3	493.05.772	**4.105.000**	493.05.762	**4.105.000**
	7,5 -14,5	493.05.774	**4.160.000**	493.05.764	**4.160.000**
670	2,5 -4,8	493.05.770	**4.051.000**	493.05.760	**4.051.000**
	5,7-11,3	493.05.772	**4.105.000**	493.05.762	**4.105.000**
	7,0 -13,5	493.05.774	**4.160.000**	493.05.764	**4.160.000**
670	3,2 -6,5	493.05.771	**3.811.000**	493.05.761	**3.811.000**
	4,5 -8,8	493.05.773	**3.850.000**	493.05.763	**3.850.000**
	8,5 -17,1	493.05.775	**3.905.000**	493.05.765	**3.905.000**
700	3,1-6,3	493.05.771	**3.811.000**	493.05.761	**3.811.000**
	5,6 -11,1	493.05.773	**3.850.000**	493.05.763	**3.850.000**
	8,4 -16,7	493.05.775	**3.905.000**	493.05.765	**3.905.000**
750	3,0 -6,0	493.05.771	**3.811.000**	493.05.761	**3.811.000**
	5,4 -10,7	493.05.773	**3.850.000**	493.05.763	**3.850.000**
	8,2 -16,0	493.05.775	**3.905.000**	493.05.765	**3.905.000**
800	3,0 -6,0	493.05.771	**3.811.000**	493.05.761	**3.811.000**
	5,4 -10,7	493.05.773	**3.850.000**	493.05.763	**3.850.000**
	8,2 -16,0	493.05.775	**3.905.000**	493.05.765	**3.905.000**

Kích thước và màu sắc sản phẩm có thể thay đổi mà không cần báo trước.

Bộ Tay Nâng Free Up

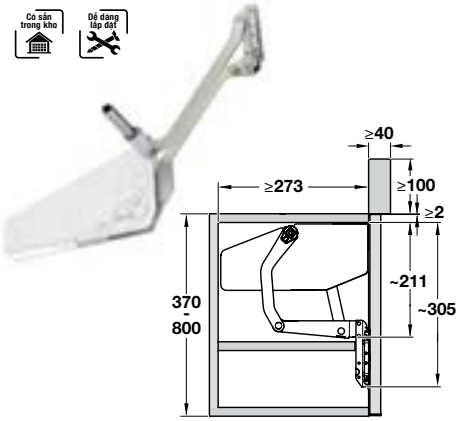

- Chất liệu: phụ kiện: thép, nhựa; nắp đậy: nhựa
- Màu hoàn thiện: phụ kiện: mạ nicken, nắp đậy màu đen anthracite/màu trắng.
- Hỗ trợ điều chỉnh: khả năng điều chỉnh 3 chiều cho cánh tủ (chiều cao + - 1,5mm, 2 bên + - 1,5mm, độ nghiêng: 1,5°). Khả năng điều chỉnh lực nâng
- Trọn bộ gồm:
  - 1 cặp phụ kiện tay nâng Free Up (1 bên trái, 1 bên phải; bao gồm bas nối với cánh tủ, hướng dẫn lắp đặt và mẫu khoan bằng giấy)
  - 1 cặp nắp đậy (2 cái, trái/ phải)

Chiều cao tủ (mm)	Trọng lượng cánh trước (kg)	Nắp đậy màu đen anthracite	
		Mã số	Giá* (Đ)
345-420	2,4 - 4,8	493.05.800	**3.436.000**
345-420	4,1 - 8,0	493.05.801	**3.601.000**
380-500	2,0 - 3,8	493.05.802	**3.337.000**
380-500	3,4 - 6,7	493.05.803	**3.504.000**
439-600	2,6- 5,5	493.05.804	**3.680.000**
439-600	5,0 - 9,7	493.05.805	**3.705.000**
		Nắp đậy màu trắng	
345-420	2,4 - 4,8	493.05.790	**3.436.000**
345-420	4,1 - 8,0	493.05.791	**3.601.000**
380-500	2,0 - 3,8	493.05.792	**3.337.000**
380-500	3,4 - 6,7	493.05.793	**3.504.000**
439-600	2,6- 5,5	493.05.794	**3.680.000**
439-600	5,0 - 9,7	493.05.795	**3.705.000**

Bộ tay nâng Free Stay 3.15

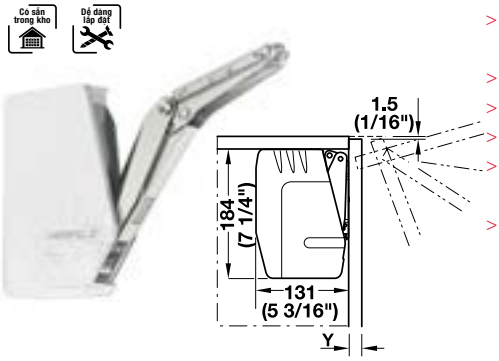

- Ứng dụng: dùng nâng cánh tủ có tay nắm hoặc không tay nắm (nhấn mở)
- Chất liệu: phụ kiện bằng thép, nắp đậy bằng nhựa
- Màu hoàn thiện: phụ kiện mạ nicken
- Góc mở: 90° hoặc 107°
- Hỗ trợ điều chỉnh: khả năng điều chỉnh 3 chiều và lực nâng
- Trọn bộ gồm:
  - 1 cặp phụ kiện tay nâng Free Flap 3.15 (1 bên trái, 1 bên phải; bao gồm bas nối với cánh tủ, hướng dẫn lắp đặt và mẫu khoan bằng giấy)
  - 1 cặp nắp đậy (2 cái, trái/ phải)

Loại	Chiều cao tủ (mm)	Trọng lượng (kg)	Nắp đậy màu đen anthracite		Nắp đậy màu trắng	
			Mã số	Giá* (Đ)	Mã số	Giá* (Đ)
D	350	5,2 - 11,0	493.05.850	**1.542.000**	493.05.860	**1.542.000**
	400	4,7 - 9,6				
	450	4.1 - 8,4				
	500	3,7 - 7,5				
	550	3,3 - 6,8				
	600	3,0 - 6,2				
	650	2,6 - 5,6				
E	350	6,7 - 14,3	493.05.851	**1.595.000**	493.05.861	**1.595.000**
	400	5,9 - 12,4				
	450	5,2 - 10,9				
	500	4,7 - 9,7				
	550	4,2 - 8,8				
	600	3,8 - 8,0				
	650	3,4 -7,3				
F	350	10,1 - 21,4	3493.05.852	**1.650.000**	493.05.862	**1.650.000**
	400	8,9 - 18,6				
	450	7,8 - 16,3				
	500	7,0 - 14,6				
	550	6,3 - 13,2				
	600	5,7 - 12,0				
	650	5,3 - 11,0				
G	350	13,5 - 27,3	493.05.853	**1.705.000**	493.05.863	**1.705.000**
	400	11,8 - 23,3				
	450	10,4 - 20,5				
	500	9,2 - 18,3				
	550	7,6 - 15,0				
	650	6,9 - 14,0				

Kích thước và màu sắc sản phẩm có thể thay đổi mà không cần báo trước.

Bộ tay nâng Free Stay 1.7

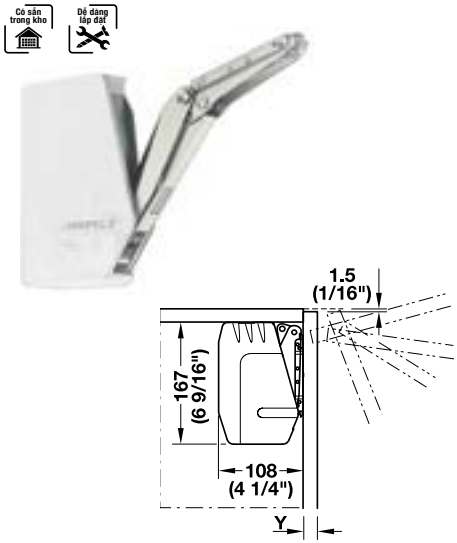

- Ứng dụng: dùng nâng cánh tủ có tay nắm hoặc không tay nắm (nhấn mở)
- Chất liệu: phụ kiện bằng thép, nắp đậy bằng nhựa
- Màu hoàn thiện: phụ kiện mạ nicken, nắp đậy màu đen anthracite/màu trắng.
- Góc mở: 107°
- Hỗ trợ điều chỉnh: khả năng điều chỉnh 3 chiều và lực nâng
- Trọn bộ gồm:
  - 1 cặp phụ kiện tay nâng Free Flap 1.7 (1 bên trái, 1 bên phải; bao gồm bas nối với cánh tủ, hướng dẫn lắp đặt và mẫu khoan bằng giấy)
  - 1 cặp nắp đậy (2 cái, trái/ phải)

Loại	Chiều cao tủ (mm)	Trọng lượng (kg)	Nắp đậy màu đen anthracite		Nắp đậy màu trắng	
			Mã số	Giá* (Đ)	Mã số	Giá* (Đ)
A	200	1,7 - 4,6	493.05.820	**909.000**	493.05.830	**909.000**
	250	1,3 - 3,8				
	300	1,1 - 3,1				
	350	0,9 - 2,6				
	400	0,8 - 2,1				
	450	0,6 - 2,1				
	200	3,6 - 7,9				
B	250	2,9 - 6,4	493.05.821	**957.000**	493.05.831	**957.000**
	300	2,4 - 5,1				
	350	2,0 - 4,2				
	400	1,7 - 3,6				
	450	1,4 - 3,2				
	200	6,8 - 14,7				
	250	5,4 - 11,8				
C	300	4,4 - 9,6	493.05.822	**957.000**	493.05.832	**957.000**
	350	3,7 - 8,1				
	400	3,2 - 7,0				
	500	7,0 - 14,6				
	550	6,3 - 13,2				
	600	5,7 - 12,0				
	650	5,3 - 11,0				

Tay nâng Free Flap H 1.5

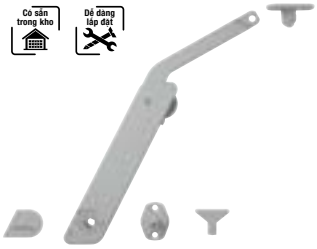

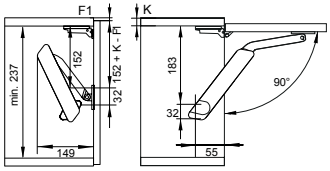

> Chất liệu: Nhựa
> Màu hoàn thiện: màu đen anthracite/màu trắng
> Hỗ trợ điều chỉnh: Khả năng điều chỉnh lực nâng
> Trọn bộ gồm:
- 1 tay nâng
- 1 bas gắn cho tủ
- 1 bas gắn cánh tủ
- 1 chìa lục giác SW10, bằng nhựa
- 1 bộ hướng dẫn lắp đặt

Loại	Màu hoàn thiện	Loại	Mã số	Giá* (Đ)
Phải	Màu đen anthracite	A	493.05.340	**319.000**
Trái			493.05.341	**319.000**
Phải		B	493.05.342	**319.000**
Trái			493.05.343	**319.000**
Phải		C	493.05.344	**319.000**
Trái			493.05.345	**319.000**
Phải		D	493.05.346	**335.000**
Trái			493.05.347	**335.000**
Phải	Màu trắng	A	493.05.350	**319.000**
Trái			493.05.351	**319.000**
Phải		B	493.05.352	**313.000**
Trái			493.05.353	**313.000**
Phải		C	493.05.354	**319.000**
Trái			493.05.355	**319.000**
Phải		D	493.05.356	**335.000**
Trái			493.05.357	**335.000**

Pít tông đẩy cánh tủ

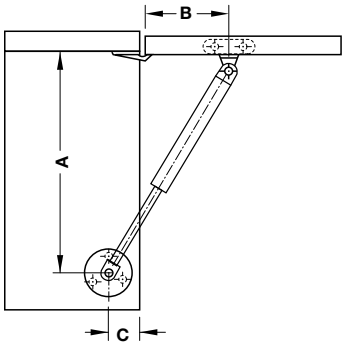

> Chất liệu: kim loại
> Màu hoàn thiện: mạ nicken

Lực tải	Mã số	Giá (Đ)*
60N	483.98.004	**78.000**
80N	483.98.005	**78.000**
100N	483.98.006	**78.000**
120N	483.98.007	**78.000**
150N	483.98.008	**78.000**

Kích thước và màu sắc sản phẩm có thể thay đổi mà không cần báo trước.

Ray trượt, bản lề, khóa tủ

Ray bi có giảm chấn

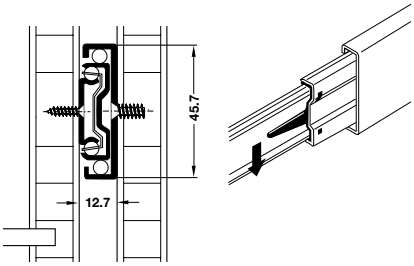

Quy cách khoan

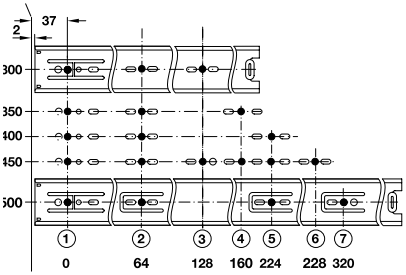

- Chất liệu: thép
- Chiều dày: 1,2/1,2/1,5mm
- Chịu tải: 30kg
- Trượt bằng 2 dãy bi
- Chức năng giảm chấn
- Lắp đặt: bằng vít

Kích thước	Mã số	Giá (Đ)*
45/300mm	494.02.061	**156.000**
45/350mm	494.02.062	**170.000**
45/400mm	494.02.063	**184.000**
45/450mm	494.02.064	**198.000**
45/500mm	494.02.065	**218.000**

Ray bi 3 tầng nhấn mở

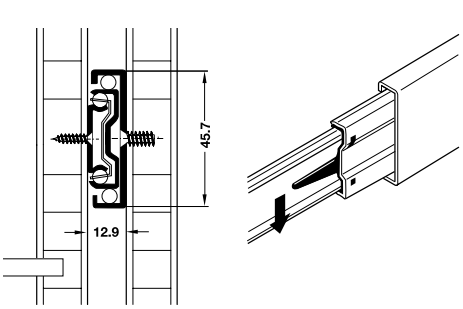

Quy cách khoan

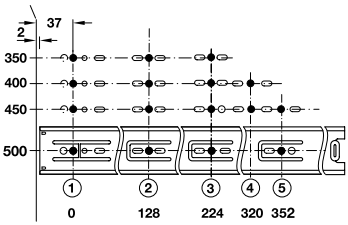

- Chất liệu: thép
- Chiều dày: 1,2/1,2/1,5mm
- Chịu tải: 30kg
- Trượt bằng 2 dãy bi
- Chức năng nhấn mở
- Lắp đặt: bằng vít

Kích thước	Mã số	Giá (Đ)*
45/300mm	494.02.081	**161.000**
45/350mm	494.02.082	**177.000**
45/400mm	494.02.083	**192.000**
45/450mm	494.02.084	**208.000**
45/500mm	494.02.085	**228.000**

Kích thước và màu sắc sản phẩm có thể thay đổi mà không cần báo trước.

Ray bi toàn phần màu đen

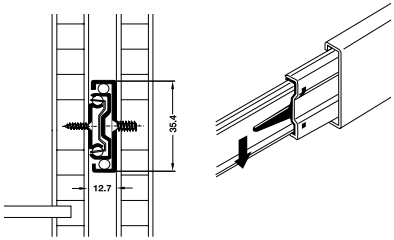

Quy cách khoan

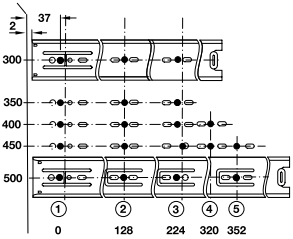

- Chất liệu: thép
- Chiều dày: 1,2/1,2/1,5mm
- Chịu tải: 30kg
- Trượt bằng 2 dãy bi
- Lắp đặt: bằng vít

Kích thước	Mã số	Giá (Đ)*
45/250mm	494.02.450	**99.000**
45/300mm	494.02.451	**101.000**
45/350mm	494.02.452	**118.000**
45/400mm	494.02.453	**128.000**
45/450mm	494.02.454	**162.000**
45/500mm	494.02.455	**173.000**

Ray bi toàn phần màu sáng

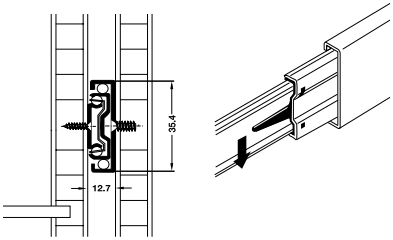

Quy cách khoan

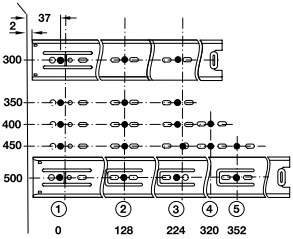

- Chất liệu: thép
- Chiều dày: 1,2/1,2/1,5mm
- Chịu tải: 30kg
- Trượt bằng 2 dãy bi
- Lắp đặt: bằng vít

Kích thước	Mã số	Giá (Đ)*
45/250mm	494.02.460	**84.000**
45/300mm	494.02.461	**101.000**
45/350mm	494.02.462	**118.000**
45/400mm	494.02.463	**128.000**
45/450mm	494.02.464	**162.000**
45/500mm	494.02.465	**173.000**
45/550mm	494.02.466	**179.000**
45/600mm	494.02.467	**202.000**

Ray âm giảm chấn mở toàn phần

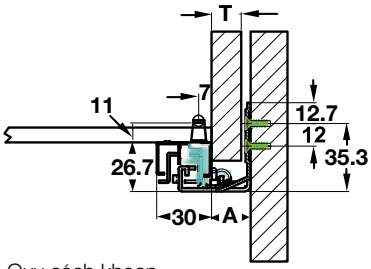

Quy cách khoan

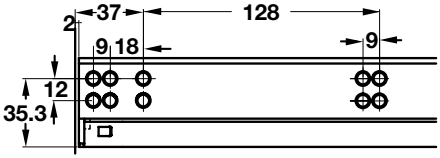

- Chất liệu: thép
- Màu hoàn thiện: mạ kẽm
- Phiên bản: giảm chấn, mở toàn phần
- Lắp đặt: lắp âm
- Độ dày gỗ: dùng cho ván có độ dày 16mm
- Có thể lắp đặt và lấy ngăn kéo ra dễ dàng bằng pát khóa

Kích thước	Mã số	Giá (Đ)*
300mm	494.02.340	**330.000**
350mm	494.02.341	**330.000**
400mm	494.02.342	**341.000**
450mm	494.02.343	**363.000**
500mm	494.02.344	**368.000**
550mm	494.02.345	**396.000**

Ray âm giảm chấn mở 3/4

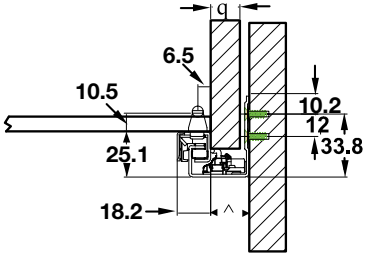

Quy cách khoan

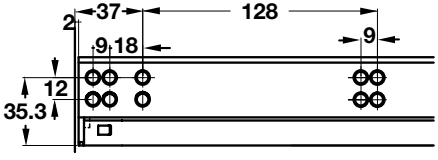

- Chất liệu: thép
- Màu hoàn thiện: mạ kẽm
- Phiên bản: giảm chấn, mở 3/4
- Lắp đặt: lắp âm
- Độ dày gỗ: dùng cho ván có độ dày 16mm
- Có thể lắp đặt và lấy ngăn kéo ra dễ dàng bằng pát khóa

Kích thước	Mã số	Giá (Đ)*
300mm	494.02.350	**297.000**
350mm	494.02.351	**297.000**
400mm	494.02.352	**302.000**
450mm	494.02.353	**319.000**
500mm	494.02.354	**335.000**
550mm	494.02.355	**363.000**

Kích thước và màu sắc sản phẩm có thể thay đổi mà không cần báo trước.

Khóa tủ

Có sẵn trong kho | Dễ dàng lắp đặt

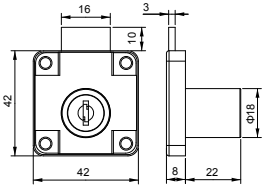

- Chất liệu: hợp kim kẽm
- Màu hoàn thiện: mạ Niken
- Kích thước: 18x22mm

Mã số	Giá (Đ)*
482.01.110	**96.000**

Khóa cam

Có sẵn trong kho | Dễ dàng lắp đặt

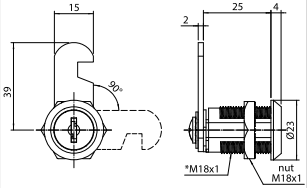

- Chất liệu: hợp kim kẽm
- Màu hoàn thiện: mạ Niken
- Kích thước: 18x25mm

Mã số	Giá (Đ)*
482.01.111	**83.000**

Khóa push

Có sẵn trong kho | Dễ dàng lắp đặt

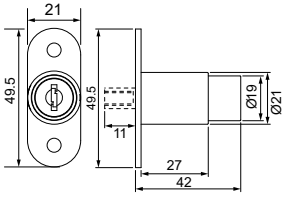

- Chất liệu: hợp kim kẽm
- Màu hoàn thiện: mạ Niken
- Kích thước: 27x21mm

Mã số	Giá (Đ)*
482.01.112	**92.000**

Khóa cho nhiều ngăn kéo

Có sẵn trong kho | Dễ dàng lắp đặt

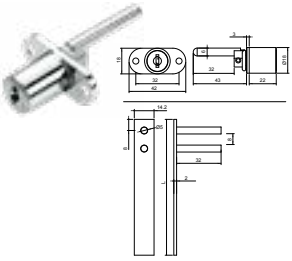

- Chất liệu: hợp kim kẽm
- Màu hoàn thiện: mạ Niken
- Kích thước: 18x22mm

Mã số	Giá (Đ)*
482.01.113	**121.000**

Hệ chìa chủ cho hệ khóa

Có sẵn trong kho | Dễ dàng lắp đặt

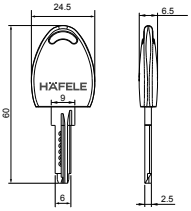

- Chất liệu: hợp kim đồng thau

Mã số	Giá (Đ)*
482.01.114	**63.000**

Bản lề giảm chấn inox trùm ngoài

Có sẵn trong kho | Dễ dàng lắp đặt

smuso

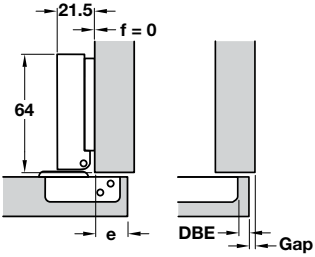

- Chất liệu: Inox
- Lắp chén bằng vít
- Lắp đặt: lắp gài
- Độ sâu khoan chén: 11,5mm
- Điều chỉnh 3 chiều:
  - Qua lại 2,5mm
  - Chiều cao: 2mm (điều chỉnh qua đế bản lề)
  - Độ sâu: 3mm
- Có lò xo tự động
- Trọn bộ gồm: 2 bản lề, bộ ốc, 2 đế bản lề

Mã số	Giá (Đ)*
483.01.720	**139.000**

Kích thước và màu sắc sản phẩm có thể thay đổi mà không cần báo trước.

Bản lề giảm chấn inox trùm nửa

Có sẵn trong kho | Dễ dàng lắp đặt | smuso

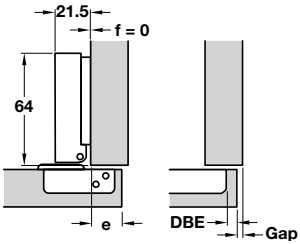

- Chất liệu: Inox
- Lắp chén bằng vít
- Lắp đặt: lắp gài
- Độ sâu khoan chén: 11,5mm
- Điều chỉnh 3 chiều:
  - Qua lại 2,5mm
  - Chiều cao: 2mm (điều chỉnh qua đế bản lề)
  - Độ sâu: 3mm
- Có lò xo tự động
- Trọn bộ gồm: 2 bản lề, bộ ốc, 2 đế bản lề

Mã số	Giá (Đ)*
483.01.721	**140.000**

Bản lề giảm chấn inox lọt lòng, chưa vít

Có sẵn trong kho | Dễ dàng lắp đặt | smuso

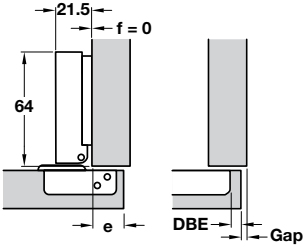

- Chất liệu: Inox
- Lắp chén bằng vít
- Lắp đặt: lắp gài
- Độ sâu khoan chén: 11,5mm
- Điều chỉnh 3 chiều:
  - Qua lại 2,5mm
  - Chiều cao: 2mm (điều chỉnh qua đế bản lề)
  - Độ sâu: 3mm
- Có lò xo tự động
- Trọn bộ gồm: 2 bản lề, bộ ốc, 2 đế bản lề

Mã số	Giá (Đ)*
483.01.722	**140.000**

Bản lề Metalla SM giảm chấn trùm ngoài

Có sẵn trong kho | Dễ dàng lắp đặt

smuso

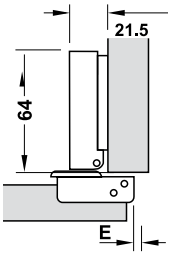

Độ trùm cửa								
10.5	11.5	12.5	13.5	14.5	15.5	16.5	17.5	
				3	4	5	6	0
		3	4	5	6			2
3	4	5	6					4
Khoảng cách chén E				Chiều cao đế				

- Chất liệu: thép
- Lắp chén bằng vít
- Lắp đặt: lắp gài
- Độ sâu khoan chén: 11,5mm
- Điều chỉnh 3 chiều:
  - Qua lại 2,5mm
  - Chiều cao: 2mm (điều chỉnh qua đế bản lề)
  - Độ sâu: 3mm
- Có lò xo tự động
- Trọn bộ gồm: 2 bản lề, bộ ốc, 2 đế bản lề

Mã số	Giá (Đ)*
493.03.020	**88.000**

Bản lề Metalla SM giảm chấn trùm nửa

Có sẵn trong kho | Dễ dàng lắp đặt

smuso

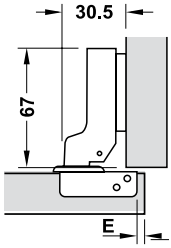

Độ trùm cửa								
3.5	4.5	5.5	6.5	7.5	8.5	9.5	10.5	
				3	4	5	6	0
		3	4	5	6			2
3	4	5	6					4
Khoảng cách chén E				Chiều cao đế				

- Chất liệu: thép
- Lắp chén bằng vít
- Lắp đặt: lắp gài
- Độ sâu khoan chén: 11,5mm
- Điều chỉnh 3 chiều:
  - Qua lại 2,5mm
  - Chiều cao: 2mm (điều chỉnh qua đế bản lề)
  - Độ sâu: 3mm
- Có lò xo tự động
- Trọn bộ gồm: 2 bản lề, bộ ốc, 2 đế bản lề

Mã số	Giá (Đ)*
493.03.022	**89.000**

Kích thước và màu sắc sản phẩm có thể thay đổi mà không cần báo trước.

Bản lề Metalla SM giảm chấn lọt lòng

Có sẵn trong kho | Dễ dàng lắp đặt | smuso

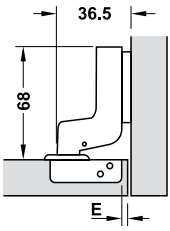

Độ trùm cửa								
-5.5	-4.5	-3.5	-2.5	-1.5	-0.5	0.5	1.5	
				3	4	5	6	0
		3	4	5	6			2
3	4	5	6					4
Khoảng cách chén E				Chiều cao đế				

- Chất liệu: thép
- Lắp chén bằng vít
- Lắp đặt: lắp gài
- Độ sâu khoan chén: 11,5mm
- Điều chỉnh 3 chiều:
  - Qua lại 2,5mm
  - Chiều cao: 2mm (điều chỉnh qua đế bản lề)
  - Độ sâu: 3mm
- Có lò xo tự động
- Trọn bộ gồm: 2 bản lề, bộ ốc, 2 đế bản lề

Mã số	Giá (Đ)*
493.03.023	**89.000**

Bản lề Metalla A giảm chấn trùm ngoài

Có sẵn trong kho | Dễ dàng lắp đặt | smuso

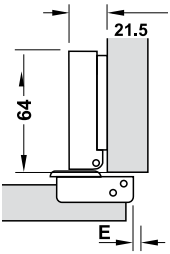

Độ trùm cửa								
10.5	11.5	12.5	13.5	14.5	15.5	16.5	17.5	
				3	4	5	6	0
		3	4	5	6			2
3	4	5	6					4
Khoảng cách chén E				Chiều cao đế				

- Chất liệu: thép
- Lắp chén bằng vít
- Lắp đặt: lắp gài
- Độ sâu khoan chén: 11,5mm
- Điều chỉnh 3 chiều:
  - Qua lại 2,5mm
  - Chiều cao: 2mm (điều chỉnh qua đế bản lề)
  - Độ sâu: 3mm
- Có lò xo tự động
- Trọn bộ gồm: 2 bản lề, bộ ốc, 2 đế bản lề

Mã số	Giá (Đ)*
493.03.021	**50.000**

Bản lề Metalla A giảm chấn trùm nửa

Có sẵn trong kho | Dễ dàng lắp đặt

smuso

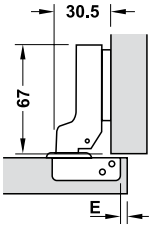

Độ trùm cửa								
3.5	4.5	5.5	6.5	7.5	8.5	9.5	10.5	
				3	4	5	6	0
		3	4	5	6			2
3	4	5	6					4
Khoảng cách chén E				Chiều cao đế				

- Chất liệu: inox
- Lắp chén bằng vít
- Lắp đặt: lắp gài
- Độ sâu khoan chén: 11,5mm
- Điều chỉnh 3 chiều:
  - Qua lại 2,5mm
  - Chiều cao: 2mm (điều chỉnh qua đế bản lề)
  - Độ sâu: 3mm
- Có lò xo tự động
- Trọn bộ gồm: 2 bản lề, bộ ốc, 2 đế bản lề

Mã số	Giá (Đ)*
493.03.024	**51.000**

Bản lề Metalla A giảm chấn lọt lòng

Có sẵn trong kho | Dễ dàng lắp đặt

smuso

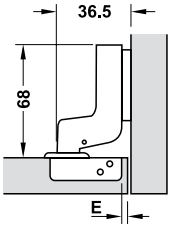

Độ trùm cửa								
-5.5	-4.5	-3.5	-2.5	-1.5	-0.5	0.5	1.5	
				3	4	5	6	0
		3	4	5	6			2
3	4	5	6					4
Khoảng cách chén E				Chiều cao đế				

- Chất liệu: inox
- Lắp chén bằng vít
- Lắp đặt: lắp gài
- Độ sâu khoan chén: 11,5mm
- Điều chỉnh 3 chiều:
  - Qua lại 2,5mm
  - Chiều cao: 2mm (điều chỉnh qua đế bản lề)
  - Độ sâu: 3mm
- Có lò xo tự động
- Trọn bộ gồm: 2 bản lề, bộ ốc, 2 đế bản lề

Mã số	Giá (Đ)*
493.03.025	**52.000**

Kích thước và màu sắc sản phẩm có thể thay đổi mà không cần báo trước.

Phụ kiện tủ quần áo Chestnut

Khay đựng trang sức

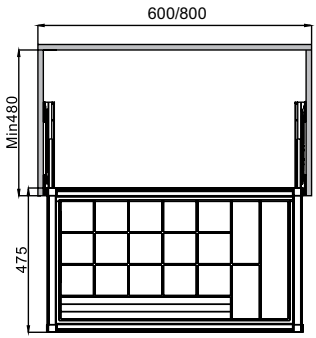

- Loại: Khung kéo với ray âm giảm chấn mở toàn phần
- Chất liệu: khung làm bằng nhôm, ray bằng thép
- Hoàn thiện: Khung sơn tĩnh điện, ray mạ kẽm
- Tải trọng: 30kg
- Có thể điều chỉnh được 25mm mỗi bên trái và phải
- Trọn bộ gồm: 1 cặp ray, 1 bộ khung, 4 nắp che bằng nhựa, 1 bộ ốc cố định
- Màu hoàn thiện: Chestnut

Chiều rộng tủ phủ bì	Kích thước (RxSxC)mm	Mã số	Giá (Đ)*
600	564 x 475 x 80	807.95.101	**2.673.000**
800	764 x 475 x 80	807.95.103	**3.223.000**

Móc treo quần với hộp nhựa

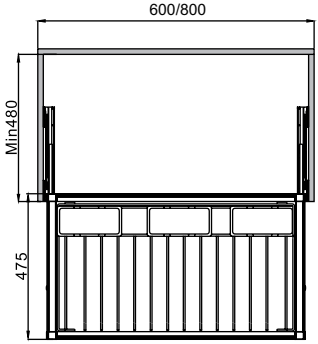

- Loại: Khung kéo với ray âm giảm chấn mở toàn phần
- Chất liệu: khung làm bằng nhôm, ray bằng thép
- Hoàn thiện: Khung sơn tĩnh điện, ray mạ kẽm
- Tải trọng: 30kg
- Có thể điều chỉnh được 25mm mỗi bên trái và phải
- Trọn bộ gồm: 1 cặp ray, 1 bộ khung, 4 nắp che bằng nhựa, 1 bộ ốc cố định
- Màu hoàn thiện: Chestnut

Chiều rộng tủ phủ bì	Kích thước (RxSxC)mm	Mã số	Giá (Đ)*
600	564 x 475 x 140	807.95.111	**2.112.000**
800	764 x 475 x 140	807.95.113	**2.431.000**

Kích thước và màu sắc sản phẩm có thể thay đổi mà không cần báo trước.

Móc treo quần

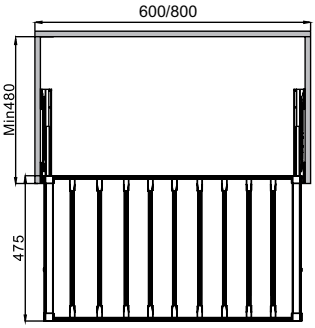

- Loại: Khung kéo với ray âm giảm chấn mở toàn phần
- Chất liệu: khung làm bằng nhôm, ray bằng thép
- Hoàn thiện: Khung sơn tĩnh điện, ray mạ kẽm
- Tải trọng: 30kg
- Có thể điều chỉnh được 25mm mỗi bên trái và phải
- Trọn bộ gồm: 1 cặp ray, 1 bộ khung, 4 nắp che bằng nhựa, 1 bộ ốc cố định
- Màu hoàn thiện: Chestnut

Chiều rộng tủ phủ bì	Kích thước (RxSxC)mm	Mã số	Giá (Đ)*
600	564 x 475 x 60	807.95.121	**1.771.000**
800	764 x 475 x 60	807.95.123	**2.079.000**

Móc treo quần có rổ

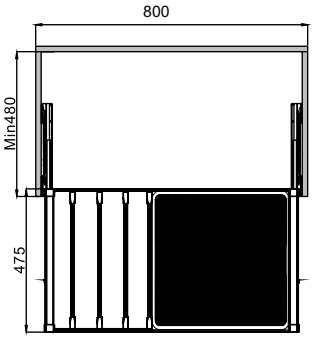

- Loại: Khung kéo với ray âm giảm chấn mở toàn phần
- Chất liệu: khung làm bằng nhôm, ray bằng thép
- Hoàn thiện: Khung sơn tĩnh điện, ray mạ kẽm
- Tải trọng: 30kg
- Có thể điều chỉnh được 25mm mỗi bên trái và phải
- Trọn bộ gồm: 1 cặp ray, 1 bộ khung, 4 nắp che bằng nhựa, 1 bộ ốc cố định
- Màu hoàn thiện: Chestnut

Chiều rộng tủ phủ bì	Kích thước (RxSxC)mm	Mã số	Giá (Đ)*
800	764 x 475 x 300	807.95.131	**2.541.000**

Rổ bằng kim loại

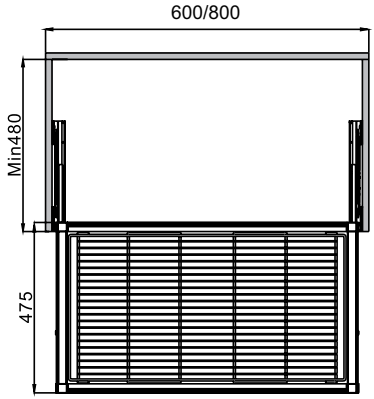

- Loại: Khung kéo với ray âm giảm chấn mở toàn phần
- Chất liệu: khung làm bằng nhôm, ray bằng thép
- Hoàn thiện: Khung sơn tĩnh điện, ray mạ kẽm
- Tải trọng: 30kg
- Có thể điều chỉnh được 25mm mỗi bên trái và phải
- Trọn bộ gồm: 1 cặp ray, 1 bộ khung, 4 nắp che bằng nhựa, 1 bộ ốc cố định
- Màu hoàn thiện: Chestnut

Chiều rộng tủ phủ bì	Kích thước (RxSxC)mm	Mã số	Giá (Đ)*
600	564 x 475 x 200	807.95.141	**2.035.000**
800	764 x 475 x 200	807.95.143	**2.299.000**

Rổ bằng kim loại

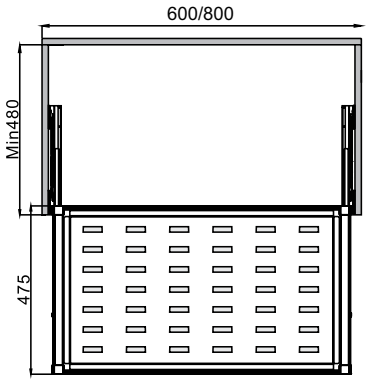

- Loại: Khung kéo với ray âm giảm chấn mở toàn phần
- Chất liệu: khung làm bằng nhôm, ray bằng thép
- Hoàn thiện: Khung sơn tĩnh điện, ray mạ kẽm
- Tải trọng: 30kg
- Có thể điều chỉnh được 25mm mỗi bên trái và phải
- Trọn bộ gồm: 1 cặp ray, 1 bộ khung, 4 nắp che bằng nhựa, 1 bộ ốc cố định
- Màu hoàn thiện: Chestnut

Chiều rộng tủ phủ bì	Kích thước (RxSxC)mm	Mã số	Giá (Đ)*
600	564 x 475 x 150	807.95.151	**2.750.000**
800	764 x 475 x 150	807.95.153	**3.113.000**

Kích thước và màu sắc sản phẩm có thể thay đổi mà không cần báo trước.

Kệ giày bằng kim loại

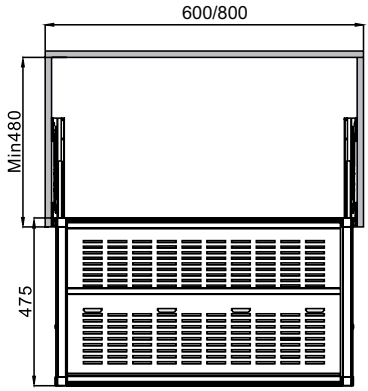

- Loại: Khung kéo với ray âm giảm chấn mở toàn phần
- Chất liệu: khung làm bằng nhôm, ray bằng thép
- Hoàn thiện: Khung sơn tĩnh điện, ray mạ kẽm
- Tải trọng: 30kg
- Có thể điều chỉnh được 25mm mỗi bên trái và phải
- Trọn bộ gồm: 1 cặp ray, 1 bộ khung, 4 nắp che bằng nhựa, 1 bộ ốc cố định
- Màu hoàn thiện: Chestnut

Chiều rộng tủ phủ bì	Kích thước (RxSxC)mm	Mã số	Giá (Đ)*
600	564 x 475 x 180	807.95.161	**2.365.000**
800	764 x 475 x 180	807.95.163	**2.893.000**

Rổ kéo bằng kính

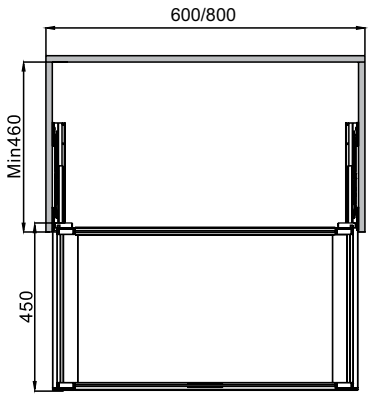

- Loại: Khung kéo với ray âm giảm chấn mở toàn phần
- Chất liệu: khung làm bằng nhôm, ray bằng thép
- Hoàn thiện: Khung sơn tĩnh điện, ray mạ kẽm
- Tải trọng: 30kg
- Có thể điều chỉnh được 25mm mỗi bên trái và phải
- Trọn bộ gồm: 1 cặp ray, 1 bộ khung, 4 nắp che bằng nhựa, 1 bộ ốc cố định
- Màu hoàn thiện: Chestnut

Chiều rộng tủ phủ bì	Kích thước (RxSxC)mm	Mã số	Giá (Đ)*
600	564 x 450 x 130	807.95.171	**2.178.000**
800	764 x 450 x 130	807.95.173	**2.508.000**

Khay chia cho rổ kéo bằng kính

> Chất liệu: Kính/ nhựa
> Màu hoàn thiện: Chestnut
> Trọn bộ gồm:
  - 1 tấm kính 413x77mm
  - 1 tấm kính 120x77mm
  - 4 bas nhựa

Mã số	Giá (Đ)*
807.96.420	**374.000**

Rổ kéo đa năng

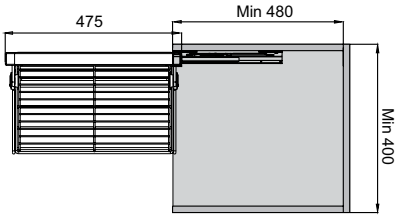

> Loại: Khung kéo với ray âm giảm chấn mở toàn phần
> Chất liệu: khung làm bằng nhôm, ray bằng thép
> Hoàn thiện: Khung sơn tĩnh điện, ray mạ kẽm
> Tải trọng: 30kg
> Có thể điều chỉnh được 25mm mỗi bên trái và phải
> Trọn bộ gồm: 1 cặp ray, 1 bộ khung, 4 nắp che bằng nhựa, 1 bộ ốc cố định
> Màu hoàn thiện: Chestnut

Loại	Kích thước (RxSxC)mm	Mã số	Giá (Đ)*
Trái	305 x 478 x 870	807.95.180	**2.761.000**
Phải	305 x 478 x 870	807.95.181	**2.761.000**

Kích thước và màu sắc sản phẩm có thể thay đổi mà không cần báo trước.

Gương xoay có đèn LED

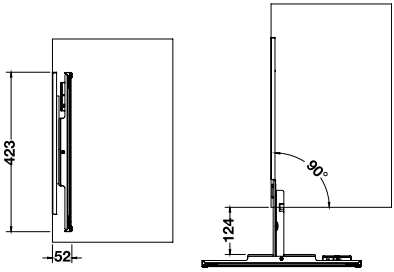

- Loại: Khung gương với ray bi đóng mở giảm chấn
- Chất liệu: Khung bằng nhôm, ray bằng thép
- Hoàn thiện: Khung sơn tĩnh điện, ray mạ kẽm
- Trục xoay nằm ở cuối ray
- Cảm biến đèn Led hoạt động khi xoay gương
- Có thể xoay trái/ phải
- Màu hoàn thiện: Chestnut

Kích thước (RxSxC)mm	Mã số	Giá (Đ)*
52 x 423 x 1040	807.95.190	**3.058.000**

Móc treo dây nịt và cà vạt

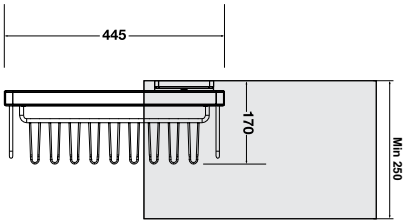

- Loại: Khung kéo với ray bi đóng mở giảm chấn
- Chất liệu: khung bằng nhôm, móc treo và ray bằng thép
- Hoàn thiện: khung và móc trao sơn tĩnh điện, ray mạ kẽm
- Lắp đặt: lắp bên hông tủ
- Có thể lắp bên trái hoặc phải
- Màu hoàn thiện: Chestnut

Kích thước (RxSxC)mm	Mã số	Giá (Đ)*
170 x 445 x 85	807.96.110	**946.000**

HÄFELE

www.hafele.com.vn

Công ty TNHH Hafele Việt Nam
Lầu 3, Tòa nhà Ree
9 Đường Đoàn Văn Bơ
Quận 4, TP. Hồ Chí Minh
Phone: +84 28 39 113 113
Email: info@hafele.com.vn

206.318.0701 - September 2018