HÄFELE

HƯỚNG DẪN SỬ DỤNG MÁY RỬA CHÉN

534.24.000

Máy rửa chén

Sách Hướng Dẫn

HDW65X

HDW 65SBIX

Xin vui lòng đọc kỹ sách hướng dẫn sử dụng này!

Kính gửi Quý khách hàng,

Chúng tôi luôn mong muốn Quý khách hàng đạt được kết quả tốt nhất khi sử dụng những sản phẩm được sản xuất trong các nhà máy tiên tiến và đã trải qua những quy trình kiểm soát chất lượng khắt khe.

Do đó, xin vui lòng đọc kỹ sách hướng dẫn sử dụng trước khi sử dụng sản phẩm và giữ lại sách hướng dẫn này làm tài liệu tham khảo khi cần thiết. Trong trường hợp nhượng lại sản phẩm cho bên thứ ba khác, xin vui lòng chuyển kèm theo sách hướng dẫn sử dụng này.

Sách hướng dẫn sử dụng giúp bạn sử dụng sản phẩm một cách nhanh chóng và an toàn nhất.

• Đọc kỹ hướng dẫn sử dụng trước khi lắp đặt và khởi động sản phẩm.

• Luôn tuân thủ các hướng dẫn an toàn.

• Giữ sách hướng dẫn sử dụng để tham khảo khi cần thiết.

• Đọc kỹ các tài liệu cung cấp kèm theo sản phẩm.

Hãy nhớ rằng sách hướng dẫn sử dụng này cũng áp dụng cho một số dòng sản phẩm khác.

Sự khác biệt giữa các dòng sản phẩm sẽ được nêu rõ trong sách hướng dẫn.

Giải thích các ký hiệu

Các ký hiệu sau được sử dụng nhất quán trong Sách hướng dẫn sử dụng này:

Thông tin quan trọng hoặc các lời khuyên hữu ích về quá trình sử dụng sản phẩm

Cảnh báo về các tình huống nguy hiểm về người và tài sản

Cảnh báo điện giật

MỤC LỤC

1. Máy rửa chén 1

2. Các hướng dẫn an toàn quan trọng 5

Thông tin an toàn chung 5
Mục đích sử dụng 5
An toàn đối với trẻ nhỏ 5

3. Lắp đặt 6

Vị trí lắp đặt phù hợp 6
Kết nối nguồn cấp nước 6
Kết nối với ống xả nước 7
Điều chỉnh chân đế 7
Hệ thống Aquasafe+ 7
Kết nối điện 7
Sử dụng lần đầu tiên 8
Tiêu hủy vật liệu đóng gói 8
Vận chuyển sản phẩm 8
Tuân thủ Chỉ thị WEEE và Tiêu hủy rác thải:
Tuân thủ Chỉ thị RoHS: 8
8

4. Xử lý trước khi rửa 9

Hướng dẫn tiết kiệm năng lượng 9
Bộ phận làm mềm nước 9
Điều chỉnh bộ phận làm mềm nước 9
Nạp muối 9
Chất tẩy rửa 10
Nạp chất tẩy rửa 10
Chất tẩy rửa dạng viên 11
Dung dịch xả 11
Giá rửa chén bằng bạc 14
Bộ phận giá rửa chén bằng bạc 14
Giá rửa chén bằng bạc tháo lắp được 14
Lưới gập giá dưới (2 tấm) 15
Lưới gập giá dưới (4 tấm) 15
Lưới gập giá dưới (6 tấm) 16
Lưới gập giá dưới (4 & 8 tấm) 16
Khung đỡ đa năng/ điều chỉnh độ cao giá dưới 17
Lưới đỡ chai lọ giá dưới 18
Khung đỡ điều chỉnh chiều cao giá trên 18
Ngăn kéo giá trên **18**
Giá đỡ ly trên **18**
Lưới gập giá trên **19**
Lưới gập giá trên **19**
Điều chỉnh độ cao của giá trên đã có chén đĩa 20
Điều chỉnh độ cao của giá trên đã có chén đĩa 21
Điều chỉnh độ cao của giá trên chưa có chén đĩa 21

5. Bảo dưỡng và vệ sinh **23**

Vệ sinh mặt ngoài của Máy rửa chén 23
Vệ sinh phần trong của Máy rửa chén 23
Vệ sinh các bộ lọc 23
Vệ sinh bộ ống lọc 24
Vệ sinh hệ thống tay phun 24

6. Xử lý sự cố **26**

1. Máy rửa chén

Tổng quan

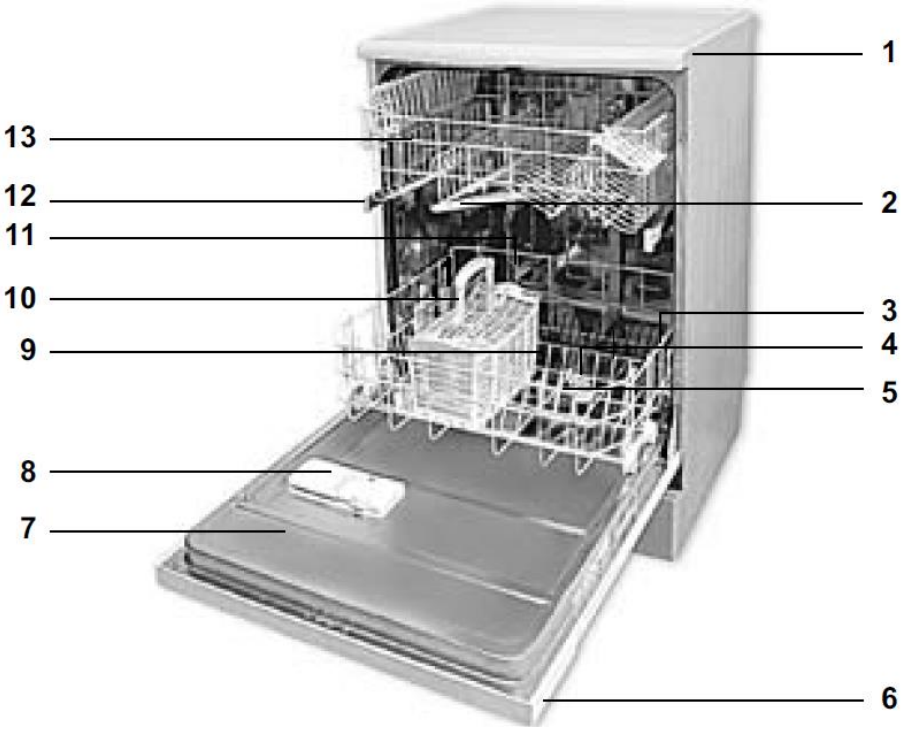

1. Nóc máy (tùy vào từng dòng sản phẩm)

2. Hệ thống tay phun trên

3. Giá dưới

4. Hệ thống tay phun dưới

5. Bộ lọc

6. Bảng điều khiển

7. Cửa

8. Bộ phận định lượng chất tẩy rửa

9. Rãnh hệ thống tay phun dưới

10. Giá rửa bộ đồ dùng làm bằng bạc

11. Nắp ngăn đựng muối

12. Ray dẫn giá trên

13. Khung đỡ giá trên

14. Hệ thống sấy bằng quạt (tùy vào từng dòng sản phẩm)

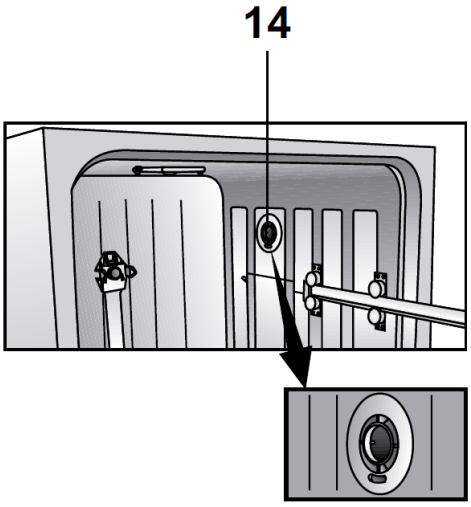

Thông số kỹ thuật

Sản phẩm này tuân thủ các chỉ thị EU sau đây:

Quá trình phát triển, sản xuất và bán sản phẩm tuân thủ các quy định an toàn bao gồm tất cả các quy định của Cộng đồng Châu Âu **2006/95/EC, 2004/108/EC, 93/68/EEC, IEC 60436, EN 50242**

Điện áp	220-240 V, 50 Hz
Tổng lượng tiêu thụ điện	1900-2200 W
Lượng tiêu thụ điện năng của bộ gia nhiệt	1800 W
Cường độ dòng điện (tùy vào từng dòng sản phẩm)	10 A (xem trên sản phẩm)
Lượng tiêu thụ điện năng của bơm xả	30 W
Áp suất nước	0,3 –10 bar (= 3 – 100 N/cm² = 0,03-1,0 Mpa)

- Thông số kỹ thuật có thể được thay đổi mà không thông báo trước nhằm nâng cao chất lượng sản phẩm.
- Các hình vẽ trong hướng dẫn này chỉ mang tích chất phác thảo và không hoàn toàn giống như sản phẩm thật.
- Các giá trị nêu trên nhãn sản phẩm hoặc tài liệu kèm theo được ghi nhận trong điều kiện phòng thí nghiệm phù hợp với các tiêu chuẩn liên quan. Các giá trị này có thể thay đổi tùy thuộc vào điều kiện hoạt động và môi trường.

Lưu ý đối với các đơn vị thử nghiệm:

Các dữ liệu cần thiết để thử nghiệm hoạt động sẽ được cung cấp khi yêu cầu. Các yêu cầu có thể gửi qua email sau:

dishwasher@standardloading.com

Vui lòng cung cấp mã sản phẩm, số trữ kho và số series của sản phẩm cần được thử nghiệm kèm theo thông tin liên hệ của quý khách. Mã sản phẩm, số trữ kho và số series nằm trên nhãn dán bên cửa máy.

2. Các hướng dẫn an toàn quan trọng

Mục này bao gồm các chỉ dẫn an toàn nhằm bảo vệ người sử dụng khỏi nguy cơ bị thương hoặc thiệt hại về tài sản. Chúng tôi sẽ không bảo hành cho mọi thiệt hại hay hỏng hóc gây ra do không tuân thủ các hướng dẫn này.

Hướng dẫn an toàn chung

• Không đặt sản phẩm lên trên sàn trải thảm, nếu không hiện tượng thiếu khí bên dưới có thể khiến các bộ phận điện trở nên quá nóng gây hỏng sản phẩm

• Không sử dụng sản phẩm khi dây/công tắc điện bị hỏng! Liên hệ Trung tâm Dịch vụ được Ủy quyền.

• Kết nối sản phẩm với công tắc được tiếp đất bảo vệ bằng cầu chì tuân thủ các giá trị nêu trong bảng "Thông số kỹ thuật". Việc lắp đặt hệ thống nối đất phải được tiến hành bởi một thợ điện có kinh nghiệm. Nhà sản xuất không chịu trách nhiệm về các thiệt hại phát sinh khi sử dụng sản phẩm không có hệ thống tiếp đất phù hợp với các quy định hiện hành.

• Ống cấp và thoát nước phải cố định và nguyên vẹn

• Rút phích cắm của sản phẩm ra khỏi nguồn điện khi không sử dụng

• Không vệ sinh sản phẩm bằng cách đổ, phun nước lên trên sản phẩm, vì có thể gây ra nguy cơ bị điện giật!

• Tuyệt đối không chạm tay ướt vào công tắc! Không rút phích bằng cách kéo dây điện mà phải nắm vào phần phích cắm.

• Rút phích cắm của sản phẩm trong quá trình lắp đặt, bảo dưỡng và sửa chữa.

• Việc lắp đặt và sửa chữa sản phẩm phải được thực hiện bởi Trung tâm Dịch vụ được Ủy quyền. Nhà sản xuất sẽ không chịu trách nhiệm về các hư hỏng có thể phát sinh từ quá trình lắp đặt, sửa chữa do những người không được ủy quyền thực hiện.

• Không sử dụng dung môi hóa học trong sản phẩm bởi các chất này có thể gây ra nguy cơ nổ.

• Khi kéo toàn bộ giá trên và giá dưới ra, cửa sản phẩm sẽ đỡ toàn bộ trọng lượng của giá. Do đó, không được đặt bất cứ vật nặng nào khác lên cửa, nếu không sản phẩm có thể sẽ bị nghiêng đổ.

• Không mở cửa Máy rửa chén trừ trường hợp bỏ chén đĩa vào và lấy chén đĩa ra.

• Không mở cửa khi sản phẩm đang hoạt động trừ trường hợp thật cần thiết. Cẩn thận với dòng hơi nóng bốc ra khi mở cửa máy.

Mục đích sử dụng

Thiết bị này được thiết kế sử dụng trong nhà và các ứng dụng tương tự như:

- Khu vực nhà bếp của nhân viên tại các cửa hàng, văn phòng và các môi trường làm việc khác
- Nhà trang trại
- Dùng bởi khách trong khách sạn, nhà nghỉ, nhà khách…
- Các cơ sở cung cấp dịch vụ ăn uống và chỗ ở
- Chỉ sử dụng các chất tẩy rửa, chất làm mềm, phụ gia an toàn dành riêng cho Máy rửa chén.
- Nhà sản xuất không chịu trách nhiệm về việc sử dụng và vận chuyển sai hướng dẫn.
- Tuổi thọ sản phẩm là 10 năm. Trong thời gian này, cần sử dụng các phụ tùng chính hãng để đảm bảo sản phẩm hoạt động tốt và hiệu quả.
- Những người thiểu năng, nhạy cảm, rối loạn tâm thần hoặc những người thiếu kinh nghiệm (bao gồm trẻ em) không nên sử dụng sản phẩm này nếu không có sự giám sát của người chịu trách nhiệm đảm bảo an toàn và hướng dẫn họ cách sử dụng sản phẩm.

An toàn đối với trẻ nhỏ

- Các thiết bị điện rất nguy hiểm đối với trẻ em. Không để trẻ em lại gần khi sản phẩm đang hoạt động. Tuyệt đối không cho trẻ em nghịch sản phẩm.
- Phải luôn đóng cửa sản phẩm khi rời khỏi khu vực đặt sản phẩm.
- Đặt tất cả các chất tẩy rửa và phụ gia ở nơi an toàn,

xa tầm với của trẻ em.

3. Lắp đặt

Liên hệ Trung tâm Dịch vụ được Ủy quyền gần nhất để yêu cầu lắp đặt sản phẩm. Cần đảm bảo hệ thống điện, đường ống, hệ thống cấp thoát nước được chuẩn bị đầy đủ trước khi liên hệ Trung tâm Dịch vụ. Nếu không, liên hệ thợ điện và thợ ống nước để thực hiện các lắp đặt cần thiết.

ⓘ Khách hàng chịu trách nhiệm về công tác chuẩn bị vị trí, hệ thống điện, hệ thống vòi nước và nước thải.

⚠ Công tác lắp đặt và kết nối điện phải được thực hiện bởi Trung tâm dịch vụ được Ủy quyền. Nhà sản xuất không chịu trách nhiệm về các thiệt hại phát sinh do những người không được ủy quyền thực hiện. Trước khi lắp đặt, kiểm tra bằng mắt xem sản phẩm có bị lỗi hay khuyết tật không. Nếu có, không lắp đặt sản phẩm. Sản phẩm lỗi có thể dẫn đến các mối nguy cho sự an toàn của bạn.

⚠ Đảm bảo ống mềm cấp và thoát nước không bị gập, kẹp, hoặc nát khi đẩy sản phẩm vào vị trí sau khi hoàn tất công tác cài đặt hoặc vệ sinh.

⚠ Khi đặt sản phẩm vào vị trí, chú ý không làm hỏng sàn, tường, đường ống… Không nắm tay nắm cửa hay bảng điều khiển của sản phẩm để di chuyển sản phẩm.

Vị trí lắp đặt phù hợp

• Đặt sản phẩm trên sàn cứng và phẳng có đủ khả năng chịu tải! Sản phẩm phải được lắp đặt trên bề mặt phẳng để có thể đóng cửa máy dễ dàng và thuận tiện.

• Không lắp đặt sản phẩm ở nơi nhiệt độ có thể giảm xuống dưới 0ºC.

• Đặt sản phẩm ở vị trí cách mép của các đồ vật khác ít nhất 1 cm.

• Đặt sản phẩm trên sàn cứng. Không đặt sản phẩm trên thảm dài hoặc các bề mặt tương tự.

⚠ Không để sản phẩm đè lên cáp điện

• Đảm bảo vị trí đặt sản phẩm phù hợp để có thể xếp chén đĩa vào và lấy chén đĩa ra một cách nhanh chóng và thuận tiện.

• Lắp đặt sản phẩm ở vị trí gần với ống nước và lỗ xả. Cân nhắc lựa chọn vị trí lắp đặt để không thay đổi sau khi đã tiến hành các kết nối.

Kết nối nguồn cấp nước

ⓘ Chúng tôi khuyến nghị nên lắp một bộ lọc trên đường ống cấp nước sinh hoạt để bảo vệ máy khỏi các hư hỏng có thể gây ra bởi các tạp chất (cát, bụi, rỉ sét…) xâm nhập từ hệ thống cấp nước đô thị hoặc từ hệ thống cấp nước riêng trong gia đình, đồng thời ngăn hiện tượng sản phẩm bị nhuốm vàng hoặc bị đóng cặn sau khi rửa.

Nhiệt độ nước quy định: tới 25°C

Không kết nối Máy rửa chén với các thiết bị sử dụng nước nóng mở hoặc thiết bị đun nước nóng

- Không sử dụng ống cấp nước cũ hoặc đã qua sử dụng lắp vào sản phẩm mới. Sử dụng ống cấp nước mới cung cấp kèm theo sản phẩm.
- Kết nối vòi cấp nước trực tiếp vào vòi nước. Áp suất từ vòi nước tối thiểu là 0,3 bar và tối đa là 10 bar. Nếu áp suất nước vượt quá 10 bar, cần phải lắp van xả áp giữa ống cấp nước và vòi nước.

ⓘ Sử dụng đầu nối bắt vít để nối ống cấp nước với một vòi nước có ren ngoài ¾ inch. Nếu cần thiết, lắp một bộ lọc để lọc các chất lắng đọng từ các ống dẫn.

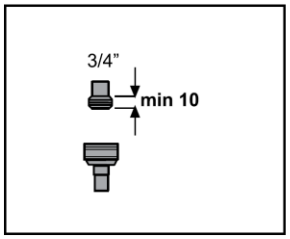

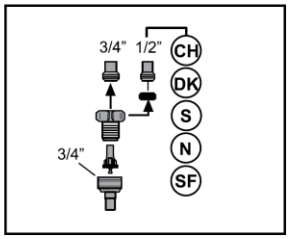

- Mở các vòi nước sau khi hoàn thành công tác kết nối để kiểm tra xem có xảy ra hiện tượng rò rỉ không.

⚠ Để đảm bảo an toàn, khóa các vòi cấp nước sau khi rửa chén đĩa xong.

Kết nối với ống xả

Có thể kết nối trực tiếp ống xả nước với lỗ thoát nước hoặc hệ thống thoát nước của bồn rửa. Chiều dài của mối nối tối thiểu là 50 cm và tối đa là 100 cm tính từ sàn.

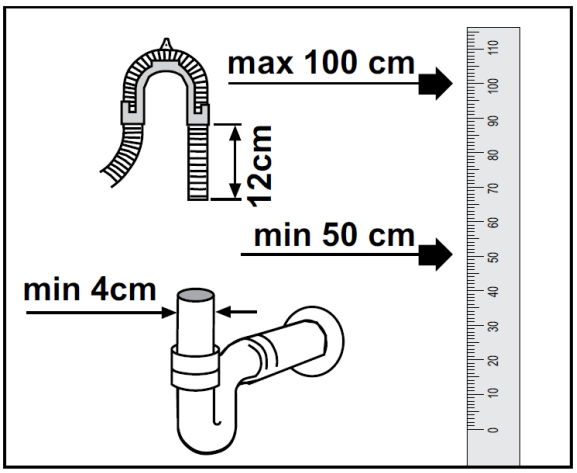

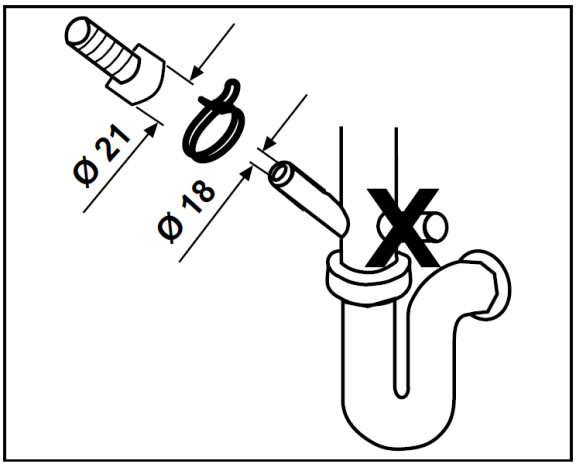

Ống xả dài hơn 4 m sẽ gây ra hiện tượng rửa chén đĩa không sạch.

Gắn ống xả nước vào đường ống thoát nước, chú ý không làm cong ống.

ⓘ Gắn chặt ống xả nước vào đường thoát nước để tránh hiện tượng trật khớp ống xả nước trong quá trình vận hành sản phẩm.

Ống thoát nước phải được nối với hệ thống thoát nước và không được dẫn ra hệ thống nước mặt.

Điều chỉnh chân đế

Cần điều chỉnh chân đế nếu cửa sản phẩm không thể đóng kín hoặc nếu sản phẩm bị lắc lư khi đẩy nhẹ. Điều chỉnh chân đế sản phẩm theo hướng dẫn lắp đặt được cung cấp kèm theo sản phẩm này.

Hệ thống Aquasafe+ (tùy vào từng dòng sản phẩm)

Không để ống dẫn rỉ nước vào hệ thống Aquasafe+. Hộp van của hệ thống không được tiếp xúc với nước, nếu không linh kiện điện sẽ bị hỏng. Nếu hệ thống Aquasafe bị hỏng, rút phích Máy rửa chén và liên hệ Trung tâm Dịch vụ được Ủy quyền.

⚠ Do hệ thống ống nước chứa các kết nối và linh kiện điện, nên tuyệt đối không được cắt ngắn ống hoặc nối dài ống bằng các đoạn ống bổ sung.

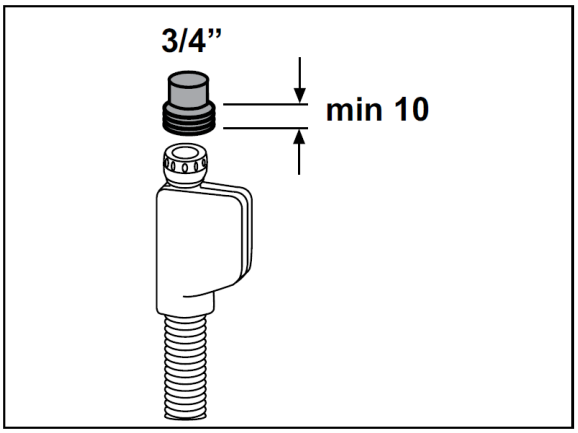

Kết nối điện

Kết nối sản phẩm với công tắc tiếp đất được bảo vệ bằng cầu chì tuân thủ các giá trị nêu trong bảng “Thông số kỹ thuật”. Nhà sản xuất không chịu trách nhiệm về các thiệt hại phát sinh khi sử dụng sản phẩm không có hệ thống tiếp đất phù hợp với quy định hiện hành.

- Việc kết nối điện phải tuân thủ các quy định quốc gia.
- Phích cắm cáp phải nằm trong tầm với sau khi lắp đặt.

⚠ Rút phích sản phẩm sau khi chương trình rửa đã hoàn tất.

- Hiệu điện thế và cầu chì hoặc thiết bị bảo vệ bộ ngắt điện được phép sử dụng được miêu tả trong

mục (“Thông số kỹ thuật”). Nếu giá trị dòng điện của cầu chì hoặc bộ ngắt điện trong gia đình thấp hơn 16 Amp, cần liên hệ thợ điện đến lắp thêm một cầu chì 16 Amp.

- Hiệu điện thế xác định phải bằng với hiệu điện thế của nguồn điện chính.
- Không thực hiện các kết nối thông qua cáp kéo dài hoặc nhiều phích cắm.

⚠ Các cáp điện bị hỏng phải được thay thế bởi Trung tâm Dịch vụ được Ủy quyền.

⚠ Nếu sản phẩm bị hỏng, không nên sử dụng nếu sản phẩm không được sửa chữa bởi Trung tâm Dịch vụ được Ủy quyền. Có nguy cơ bị điện giật nếu tiếp tục sử dụng thiết bị.

Sử dụng ban đầu tiên

Trước khi sử dụng sản phẩm, đảm bảo rằng các công tác chuẩn bị được thực hiện theo các hướng dẫn trong mục “Các hướng dẫn quan trọng về an toàn” và “Lắp đặt".

• Để sản phẩm sẵn sàng cho việc rửa chén đĩa, thiết lập chế độ hoạt động ngắn nhất với chất tẩy rửa trong trạng thái máy trống cho lần vận hành đầu tiên. Trong quá trình sử dụng ban đầu, đổ 1 lít nước vào bình chứa muối trước khi đổ muối rửa chén vào.

ⓘ Có thể vẫn còn một ít nước bên trong sản phẩm do quá trình quản lý chất lượng trong sản xuất. Điều này không ảnh hưởng xấu đến sản phẩm.

Thải loại nguyên vật liệu đóng gói

Vật liệu đóng gói Máy rửa chén rất nguy hiểm cho trẻ em. Để các vật liệu đóng gói ở một nơi an toàn, xa tầm với trẻ em.

Thông tin đóng gói

Vật liệu đóng gói sản phẩm được sản xuất từ nguyên liệu có thể tái chế theo các Quy định môi trường quốc gia. Không thải loại vật liệu đóng gói cùng với rác thải sinh hoạt hoặc các loại rác thải khác. Thải loại các vật liệu này tại các điểm thu gom theo chỉ định của cơ quan chức năng địa phương.

Vận chuyển sản phẩm

⚠ Nếu cần di chuyển sản phẩm, hãy giữ sản phẩm ở vị trí thẳng đứng và nắm chặt mặt sau của thiết bị. Nếu nghiêng sản phẩm về phía trước, các bộ phận điện có thể bị ướt và hỏng.

1. Rút phích cắm trước khi di chuyển.
2. Tháo các kết nối cấp nước và thoát nước.
3. Tháo hết lượng nước còn lại trong sản phẩm.

Tuân thủ Chỉ thị WEEE và Quy định về Tiêu hủy rác thải

Sản phẩm này tuân thủ Chỉ thị Châu Âu 2012/19/EU về thiết bị điện và điện tử - WEEE. Sản phẩm mang biểu tượng phân loại về thiết bị điện và điện tử thải loại (WEEE). Sản phẩm được sản xuất với các phụ tùng và nguyên vật liệu chất lượng cao có thể tái sử dụng và tái chế. Không tiêu hủy sản phẩm hỏng cùng với rác sinh hoạt thông thường và các loại rác khác khi hết hạn sử dụng. Mang sản phẩm hỏng đến trung tâm thu gom thiết bị điện và điện tử tái chế. Xin thông tin liên hệ của các trung tâm thu gom nói trên từ cơ quan chức năng địa phương.

Tuân thủ Chỉ thị RoHS:

Sản phẩm này tuân thủ chỉ thị Châu Âu 2011/65/EU – RoHS. Sản phẩm không chứa nguyên vật liệu độc hại và nguyên liệu bị cấm sử dụng theo Chỉ thị này.

4. Chế độ xử lý trước khi rửa

Mẹo tiết kiệm năng lượng

Thông tin sau hướng dẫn bạn sử dụng sản phẩm hiệu quả về năng lượng và thân thiện với môi trường.

• Lau sạch thức ăn còn sót lại trên chén đĩa trước đi đưa vào trong Máy rửa chén.

• Bật máy sau khi đã để đủ chén đĩa cần rửa vào bên trong.

• Khi lựa chọn một chương trình rửa, tham khảo "Bảng Chương Trình"

• Không sử dụng chất tẩy rửa nhiều hơn liều lượng khuyến nghị ghi trên bao bì chất tẩy rửa.

Hệ thống làm mềm nước

ⓘ Máy rửa chén cần sử dụng nước mềm. Nếu độ cứng của nước cao hơn 6°dH, nước phải được làm mềm và khử cặn. Nếu không các iôn gây cứng nước sẽ tích tụ vào các bề mặt đĩa và có thể có gây ảnh hưởng xấu đến quá trình rửa, độ bóng và quá trình sấy khô chén đĩa.

Sản phẩm được trang bị hệ thống làm mềm nước có tác dụng làm giảm độ cứng của nguồn nước cung cấp. Bộ phận này làm mềm nguồn nước dẫn vào sản phẩm tới mức độ cho phép quá trình rửa chén đĩa đạt chất lượng yêu cầu.

Điều chỉnh hệ thống làm mềm nước

Hiệu suất rửa sẽ tăng khi hệ thống làm mềm nước được điều chỉnh phù hợp.

Sử dụng các băng thử nghiệm được cung cấp kèm theo sản phẩm để xác định độ cứng của nước cấp nhằm điều chỉnh hệ thống phù hợp.

Nạp muối

Bộ phận làm mềm nước cần phải được tái khởi động để đảm bảo sản phẩm hoạt động liên tục với cùng một hiệu suất. Muối dành cho Máy rửa chén được sử dụng cho mục đích này.

ⓘ Chỉ sử dụng muối làm mềm nước đặc biệt chế tạo riêng cho Máy rửa chén.

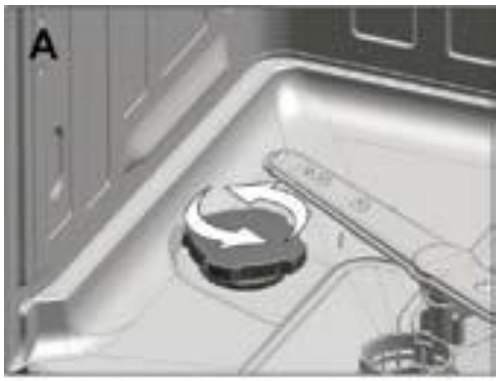

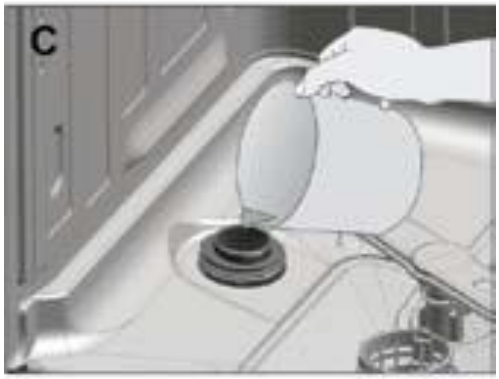

ⓘ Chúng tôi khuyến nghị nên sử dụng muối làm mềm nước dạng hạt hoặc dạng bột. Không sử dụng các loại muối có chứa các chất không hòa

tan như muối ăn hoặc muối thông thường cho máy. Hiệu suất của bộ phận làm mềm nước có thể bị giảm theo thời gian.

ⓘ Ngăn chứa muối sẽ được cấp đầy nước khi khởi động Máy rửa chén. Do đó, bỏ muối làm mềm vào trước khi khởi động máy.

1. Tháo giá dưới ra trước, rồi nạp muối làm mềm nước vào.

2. Xoay nắp ngăn đựng muối ngược chiều kim đồng hồ để mở (A, B).

ⓘ Trước lần sử dụng đầu tiên, đổ 1 lít nước vào hệ thống làm mềm nước (C).

3. Sử dụng phễu để đổ muối vào ngăn chứa (D). Để tăng tốc độ hòa tan muối trong nước, dùng thìa khuấy muối lên.

ⓘ Có thể đổ 2 kg muối làm mềm nước vào ngăn đựng muối.

4. Đậy và vặn chặt nắp khi ngăn chứa đã đầy.

5. Nếu khởi động chương trình rửa ngay sau khi cho muối vào máy, hãy để máy chạy ở chế độ không chén đĩa với chương trình rửa ngắn nhất để hòa tan và rửa sạch muối bám trong máy.

ⓘ Do các sản phẩm muối khác nhau trên thị trường có kích cỡ hạt khác nhau và do độ cứng của nước có thể thay đổi, thời gian hòa tan của muối trong nước có thể kéo dài tới một vài giờ. Do đó, đèn cảnh báo muối sẽ vẫn bật trong giây lát sau khi đã đổ muối vào máy.

Chất tẩy rửa

Có thể sử dụng chất tẩy rửa dạng bột hoặc dạng viên cho Máy rửa chén.

ⓘ Chỉ sử dụng các chất tẩy rửa được sản xuất đặc biệt cho Máy rửa chén. Chúng tôi khuyến nghị không nên sử dụng chất tẩy rửa chứa Clo và Phốt pho bởi các chất này có hại cho môi trường.

ⓘ Liên hệ nhà sản xuất chất tẩy rửa nếu chén đĩa của bạn bị ướt và/hoặc nếu bạn nhận thấy có các vết cặn vôi bám trên thủy tinh sau khi hoàn thành chương trình rửa.

Nạp chất tẩy rửa

ⓘ Tham khảo “Bảng Chương Trình” để xác định hàm lượng chất tẩy rửa phù hợp cho mỗi chương trình rửa lựa chọn.

⚠ Không đổ dung môi vào Bộ phận định lượng chất tẩy rửa, do có thể gây ra nguy cơ nổ!

Đổ chất tẩy vào Bộ phận định lượng chất tẩy rửa trước khi khởi động máy như miêu tả ở hình dưới.

1. Kéo chốt sang bên phải để mở nắp Bộ phận định lượng chất tẩy rửa (A).

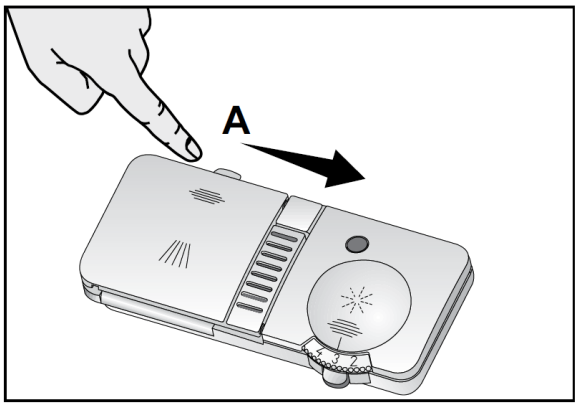

2. Đổ một lượng chất tẩy rửa dạng bột hay dạng viên phù hợp vào Bộ phận định lượng chất tẩy rửa.

ⓘ Bên trong Bộ phận định lượng chất tẩy có các mức định lượng phù hợp theo nhu cầu sử dụng. Bộ phận định lượng chất tẩy chứa 40 cm³ chất tẩy. Đổ chất tẩy vào Bộ phận định lượng chất tẩy tới mức đánh dấu 15cm³ hoặc 25 cm³ theo lượng chén đĩa cần rửa và/hoặc mức độ bẩn của chén đĩa

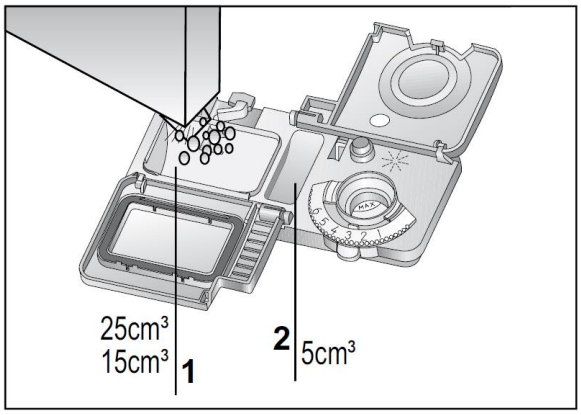

ⓘ Nếu chén đĩa bẩn để trong một thời gian dài và thức ăn thừa bám trên chén đã khô, đổ luôn chất tẩy rửa vào khoang dung tích 5 cm³ (5).

3. Đóng nắp Bộ phận định lượng chất tẩy bằng cách ấn nhẹ vào nắp. Khi nắp đã đóng khít, bạn sẽ nghe thấy tiếng "cách".

ⓘ Ở các chương trình rửa có chế độ xử lý trước khi rửa và ở nhiệt độ cao, khi sử dụng chất tẩy dạng viên phải đảm bảo nắp Bộ phận định lượng chất tẩy được đóng chặt.

ⓘ Sử dụng chất tẩy dạng bột cho các chương trình rửa ngắn mà không có chế độ xử lý trước khi rửa do độ hòa tan của chất tẩy dạng viên thay đổi theo nhiệt độ và thời gian.

⚠ Sử dụng chất tẩy rửa dạng bột quá định lượng sẽ khiến chất tẩy không thể tan hoàn toàn và gây xước đồ thủy tinh.

Chất tẩy dạng viên

Chất tẩy dạng viên tăng cường quá trình làm mềm nước và/hoặc tác dụng của chất trợ xả cùng với tác dụng của chất tẩy. Một số loại chất tẩy dạng này cũng chứa hóa chất tẩy chuyên dụng như chất bảo vệ thủy tinh và thép không rỉ.

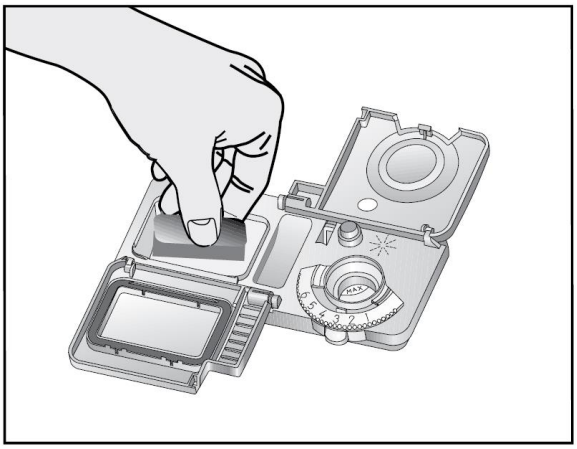

ⓘ Chất tẩy dạng viên chỉ đem lại kết quả mong muốn trong các điều kiện sử dụng nhất định. Hiệu suất rửa tốt nhất của Máy rửa chén đạt được khi sử dụng riêng chất tẩy, chất trợ xả, và muối làm mềm nước.

ⓘ Thông tin về các vị trí phù hợp (Bộ phận định lượng chất tẩy, giá…) trong Máy rửa chén để đặt chất tẩy dạng viên được nêu trong hướng dẫn sử dụng in trên bao bì chất tẩy dạng viên.

Các loại chất tẩy dạng viên được bày bán thông dụng trên thị trường bao gồm:

2 trong 1: chứa chất tẩy, chất trợ xả hoặc muối làm mềm nước

3 trong 1: chứa chất tẩy, chất trợ xả và muối làm mềm nước

4 trong 1: chứa chất bảo vệ thủy tinh cùng với chất tẩy, chất trợ xả và muối làm mềm nước

5 trong 1: chứa chất bảo vệ thủy tinh và thép không rỉ cùng với chất tẩy, chất trợ xả và muối làm mềm nước

ⓘ Tuân thủ các hướng dẫn của nhà sản xuất chất tẩy in trên bao bì sản phẩm khi sử dụng chất tẩy dạng viên.

Khi chuyển từ chất tẩy dạng viên sang chất tẩy dạng bột:

1. Đảm bảo ngăn chứa muối và chất trợ xả được nạp đầy.

2. Thiết lập độ cứng của nước ở mức cao nhất và chạy không tải.

3. Sau chu kỳ rửa không, xem lại hướng dẫn sử dụng và điều chỉnh lại độ cứng của nước cho phù hợp với nguồn cấp nước.

4. Cài đặt chế độ chất trợ xả phù hợp

ⓘ Tùy thuộc vào dòng sản phẩm, đèn cảnh báo muối và/hoặc đèn cảnh báo chất trợ xả phải được kích hoạt lại nếu chúng đã bị tắt trước đó.

Chất trợ xả

ⓘ Chất trợ xả sử dụng trong Máy rửa chén là hợp chất đặc biệt được sử dụng để làm tăng hiệu quả sấy khô và ngăn nước hoặc các vết vảy vôi bám trên chén đĩa đã rửa. Vì lý do này, cần phải chú ý nạp chất trợ xả trong ngăn đựng chất trợ xả và sử dụng chất trợ xả sản xuất riêng cho Máy rửa chén.

Kiểm tra Đèn cảnh báo chất trợ xả để xác định xem có cần phải thêm chất trợ xả hay không 3 (tùy vào từng dòng sản phẩm).

Nếu đèn cảnh báo tắt có nghĩa là lượng chất trợ xả trong bộ phận định lượng đã đủ. Nếu đèn cảnh báo sáng, cần phải thêm chất trợ xả.

1. Mở nắp ngăn chứa chất trợ xả bằng cách ấn vào chốt của ngăn (B)

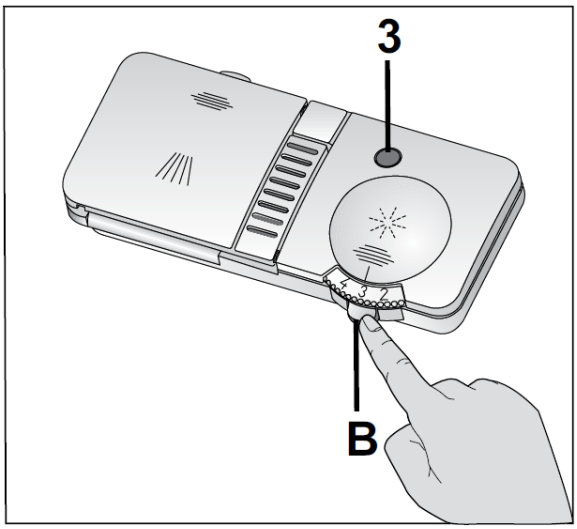

2. Đổ chất trợ xả vào ngăn chứa cho đến mức "TỐI ĐA".

3. Đóng nắp ngăn chứa bằng cách ấn nhẹ vào nắp ngăn chứa.

ⓘ Lau sạch chất trợ xả bị tràn ra ngoài ngăn chứa. Chất trợ xả bị tràn ra ngoài sẽ tạo bọt và làm giảm hiệu suất rửa.

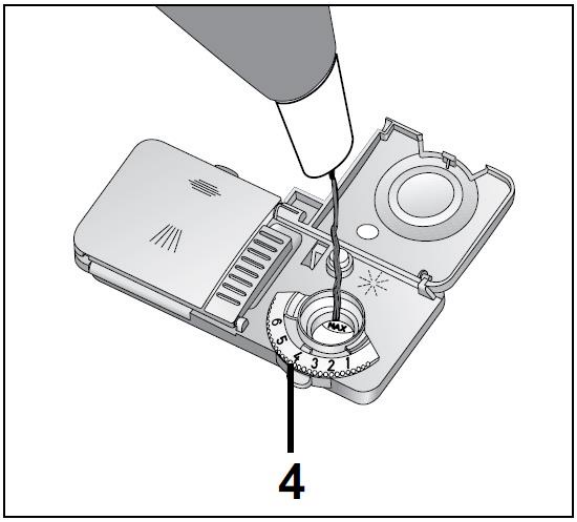

4. Dùng tay xoay bộ định lượng chất trợ xả đến vị trí giữa 1 và 6 (4). Nếu sau khi rửa các đồ dùng vẫn có vết ố thì cần phải tăng mức nước trợ xả. Nếu vẫn có vết màu xanh nước biển sau khi xóa các vết ố đó bằng tay, cần phải giảm mức nước trợ xả. Mức nước trợ xả được đặt mặc định ở mức 4 theo thiết kế trong nhà máy.

Các đồ vật không nên rửa bằng Máy rửa chén

- Tuyệt đối không rửa chén đĩa bị bẩn do tàn thuốc lá, vụn nến, các chất đánh bóng, thuốc nhuộm, hóa chất… bằng Máy rửa chén.
- Không rửa các đồ vật làm bằng hợp kim sắt bằng Máy rửa chén. Máy có thể bị ăn mòn hoặc để lại các vết ố trên các đồ vật khác.
- Không rửa các đồ vật làm bằng bạc và dao kéo cán gỗ hoặc xương, các đồ vật có keo dán hoặc các đồ vật không chịu được nhiệt như lon chứa bằng đồng hay lon mạ kẽm bằng Máy rửa chén.

ⓘ Các hoa văn trang trí trên đồ gốm và các đồ vật làm bằng nhôm hay bằng bạc có thể bị biến màu hoặc hoen ố sau khi rửa bằng Máy rửa chén, điều này cũng có thể xảy ra khi rửa bằng tay. Một số loại đồ thủy tinh và pha lê mỏng cũng có thể trở nên đục nếu được rửa bằng máy này. Chúng tôi khuyến nghị nên kiểm tra bộ dụng cụ ăn uống mà bạn sắp mua xem có phù hợp để rửa bằng Máy rửa chén hay không.

Xếp chén đĩa vào Máy rửa chén

Chỉ có thể sử dụng Máy rửa chén theo cách tối ưu nhất trên phương diện năng lượng tiêu thụ, hiệu suất rửa và sấy nếu đặt chén đĩa cần rửa vào trong máy theo trật tự hợp lý.

- Gạt bỏ hết thức ăn thừa trên chén đĩa (xương, hạt…) trước khi xếp vào Máy rửa chén.
- Xếp những đồ vật mỏng, nhỏ vào phần giữa của giá, nếu có thể.
- Có thể xếp chén đĩa vào hai giá riêng biệt trong Máy rửa chén. Xếp các đồ vật lớn hơn, bẩn hơn vào giá dưới và các đồ vật nhỏ, nhẹ lên giá trên.
- Đặt các dạng chén đĩa dạng tròn, lòng máng như ly, chén, và xoong chảo nằm xấp trong Máy rửa chén để nước có thể thoát ra, tránh tình trạng nước tích tụ trong các hốc sâu.

⚠ Để tránh khả năng bị thương, luôn xếp các đồ vật sắc và nhọn ở vị trí nằm xấp (dĩa, dao cắt bánh mì…) để các đầu nhọn nằm xuống hoặc nằm ngang trên giá đựng chén đĩa.

- Lấy chén đĩa ở giá dưới trước sau đó đến giá trên.

Gợi ý cách xếp chén đĩa vào Máy rửa chén

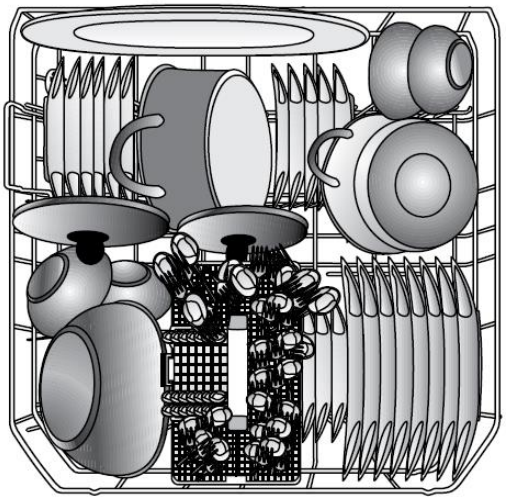

Giá dưới

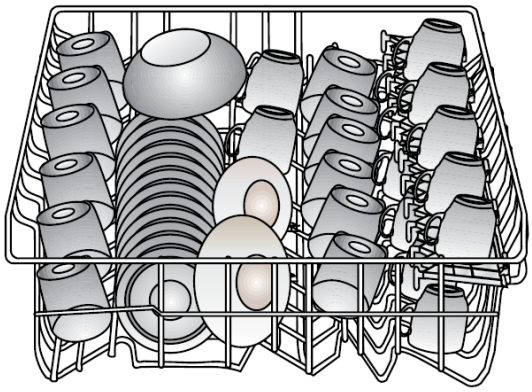

Giá trên

Cách xếp bộ chén đĩa không phù hợp

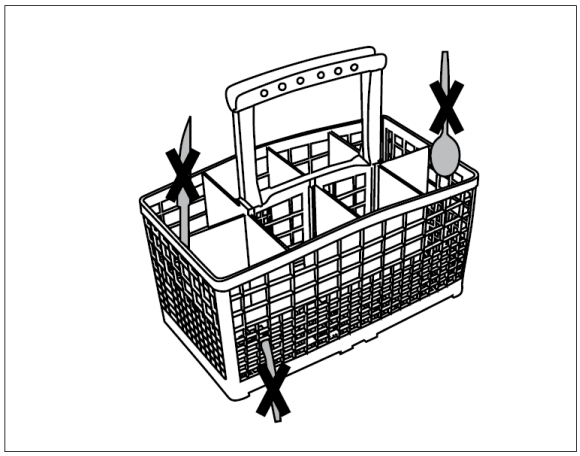

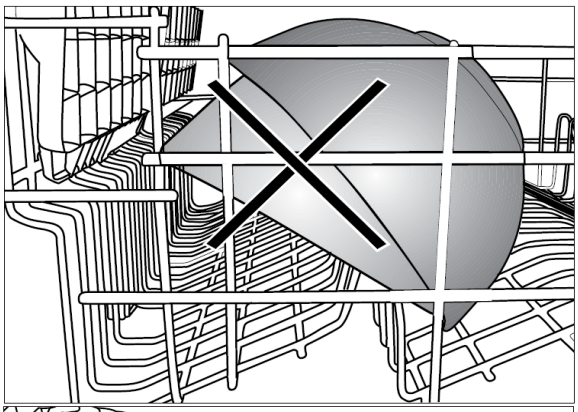

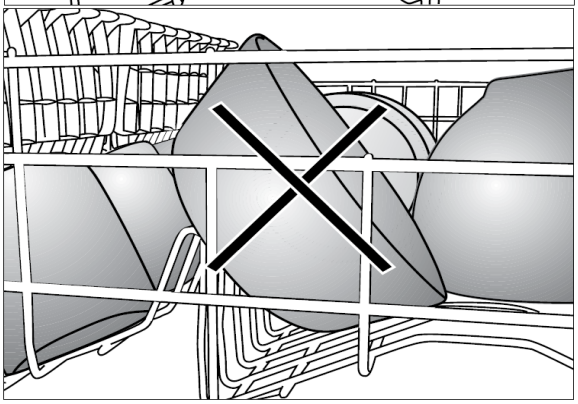

Cách xếp bộ chén đĩa không phù hợp

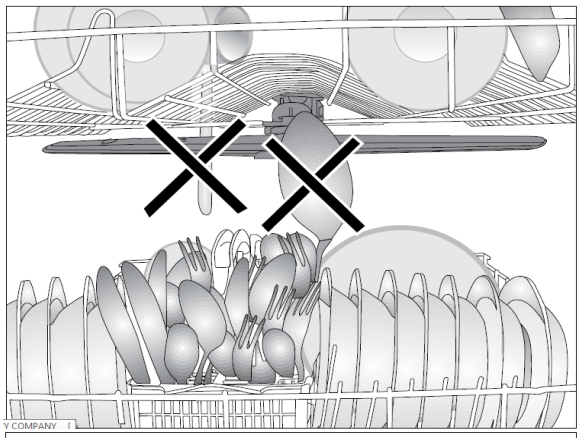

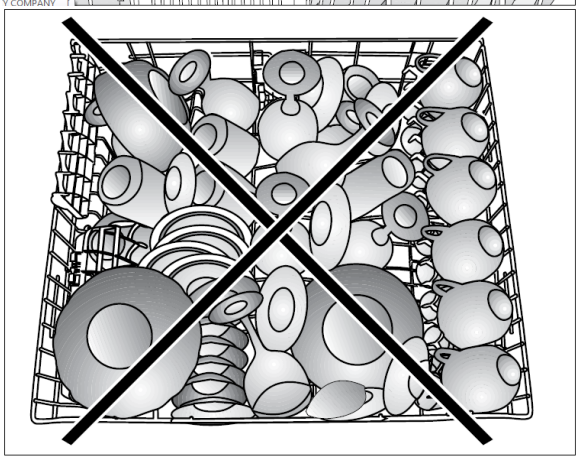

Giá rửa bộ đồ dùng bằng bạc

(tùy vào dòng sản phẩm)

Giá này được thiết kế để rửa các vật dụng ăn uống như nĩa, muỗng... và cho kết quả rửa sạch hơn.

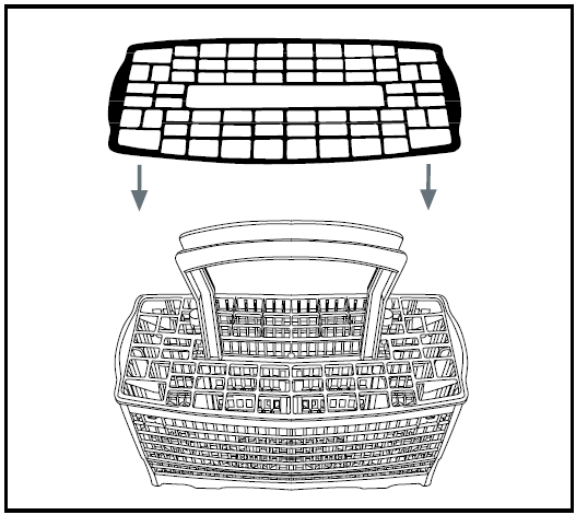

Các loại đồ vật được chứa trong giá rửa đồ dùng bằng bạc

(tùy vào dòng sản phẩm)

Có thể xếp nĩa, muỗng... vào giá trên cùng với các vật dụng mô tả trong hình vẽ

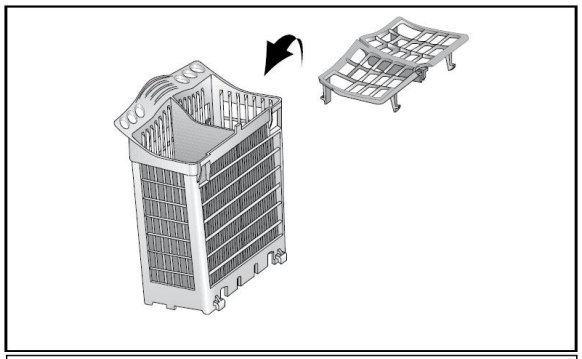

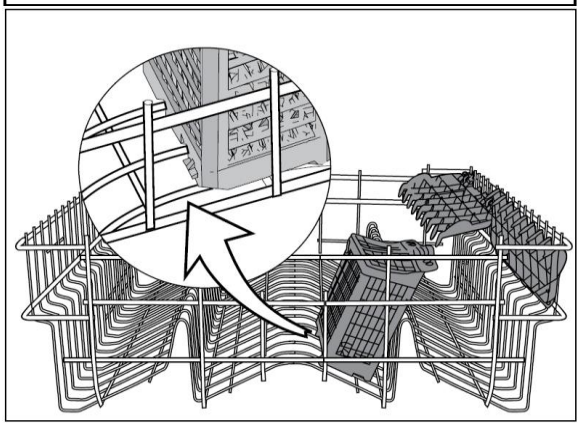

Giá rửa đồ dùng bạc di động

(tùy vào từng dòng sản phẩm)

Do giá đựng bộ đồ ăn có thể di chuyển được (A, B), có thể tạo thêm không gian cho giá trong khi xếp dụng cụ bếp vào giá dưới đồng thời tạo thêm khoảng trống cho các dụng cụ có kích thước khác nhau.

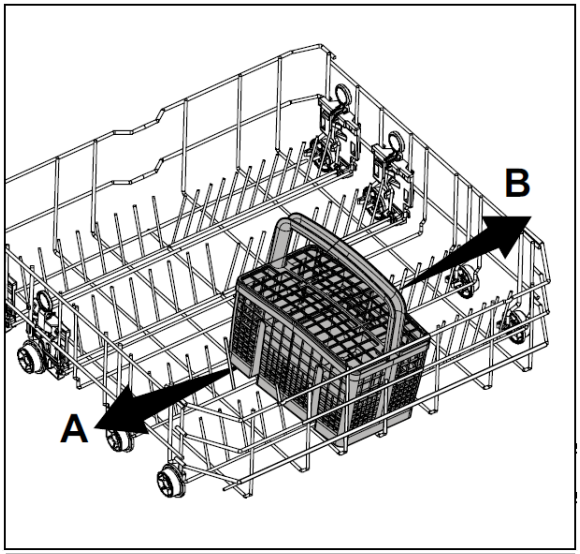

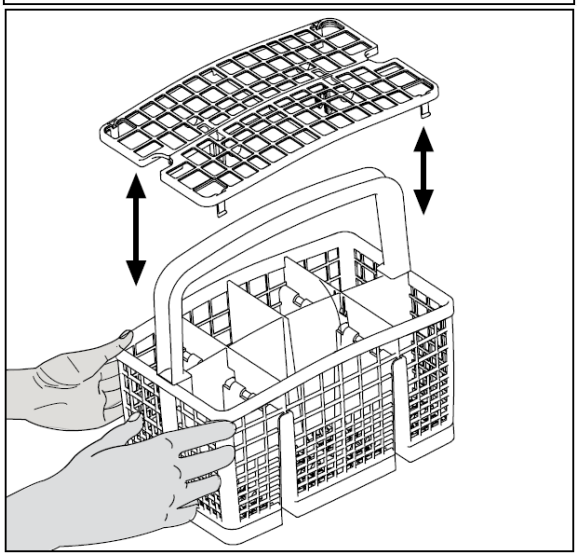

Lưới gập giá dưới (2 tấm)

(tùy vào dòng sản phẩm)

Lưới hai tấm có thể gấp lại ở giá dưới Máy rửa chén được thiết kế để dễ dàng xếp các vật dụng lớn như xoong chảo, chén đĩa… (1, 2).

Có thể tạo không gian rộng hơn bằng cách gập từng tấm lưới hoặc gập tất cả các tấm cùng một lúc. Ấn chốt để gấp các tấm lưới xuống (A)

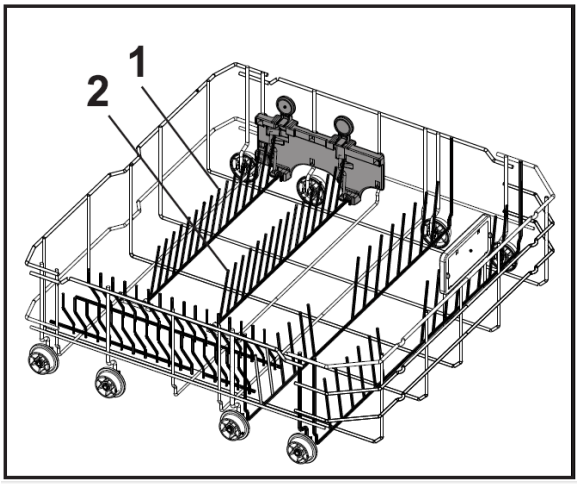

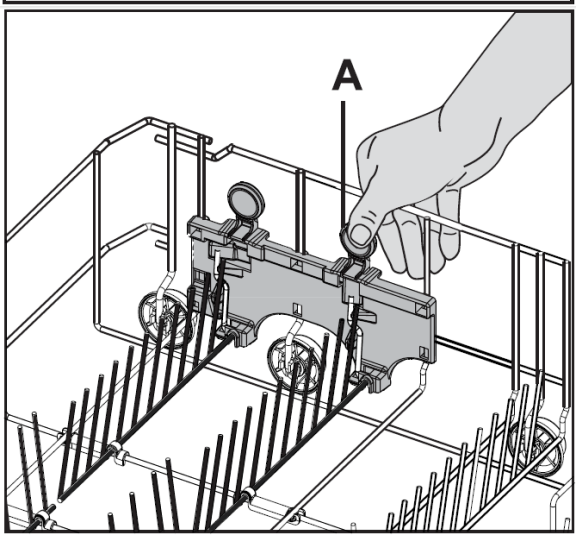

Lưới gập giá dưới (4 tấm)

(tùy vào dòng sản phẩm)

Lưới gập bốn tấm ở giá dưới Máy rửa chén được thiết kế để dễ dàng xếp các vật dụng lớn như xoong chảo, chén đĩa… (1, 2, 3, 4). Có thể tạo không gian rộng hơn bằng cách gập từng tấm lưới hoặc gập tất cả các tấm cùng một lúc. Ấn chốt để gấp các tấm lưới xuống (A).

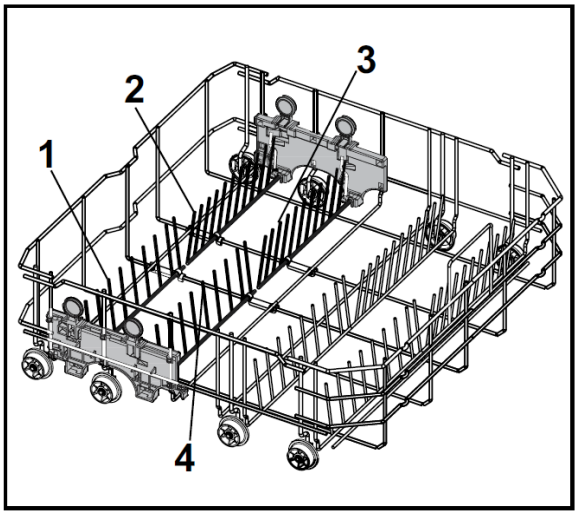

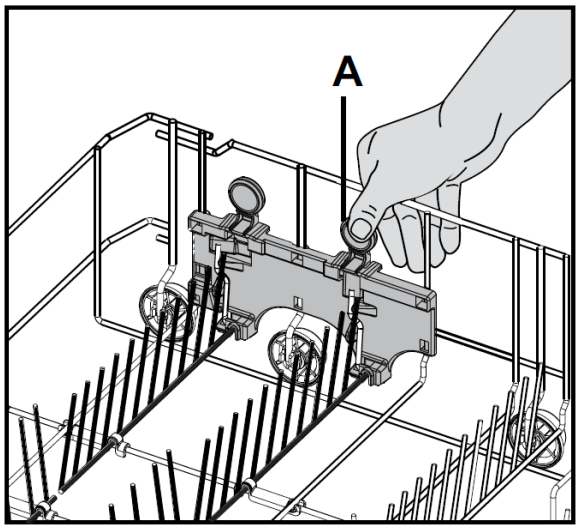

Lưới gập giá dưới (6 tấm)

(tùy vào dòng sản phẩm)

Lưới gập bốn tấm ở giá dưới Máy rửa chén được thiết kế để dễ dàng xếp các vật dụng lớn như xoong chảo, chén đĩa... Có thể tạo không gian rộng hơn bằng cách gập từng tấm lưới hoặc gập tất cả các tấm cùng một lúc.

Để đặt các tấm lưới gập ở vị trí nằm ngang, nắm giữa tấm lưới và đẩy theo hướng mũi tên (B). Chỉ cần nâng các tấm lưới này lên để đưa chúng quay trở lại vị trí thẳng đứng. Các tấm lưới gập sẽ sập lại vào chốt.

ⓘ Nếu nắm đầu các tấm lưới để bẻ chúng xuống vị trí nằm ngang có thể khiến chúng bị cong. Do đó, tốt nhất nên đặt các tấm lưới này sang hướng ngang hay thẳng đứng bằng cách nắm thân của chúng và đẩy theo chiều mũi tên.

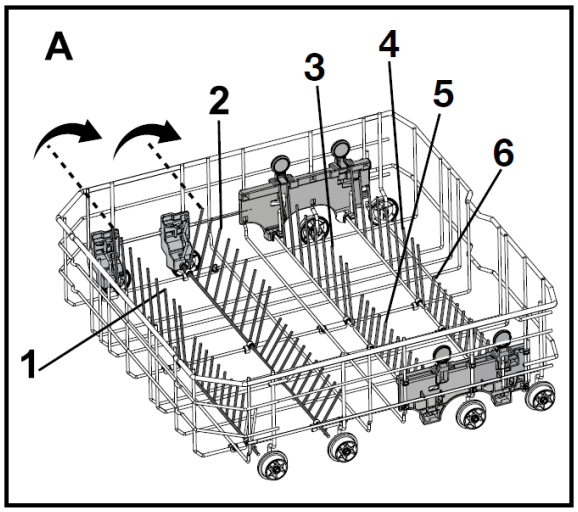

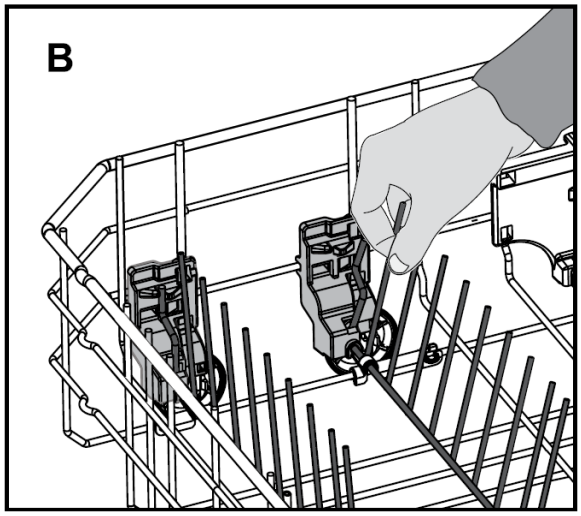

Lưới gập giá dưới (4 và 8 tấm)

(tùy vào dòng sản phẩm)

Lưới gập (A) ở giá dưới Máy rửa chén được thiết kế để dễ dàng xếp đặt các vật dụng lớn như xoong chảo, chén đĩa... Có thể tạo không gian rộng hơn bằng cách gập từng tấm lưới hoặc gập tất cả các tấm cùng một lúc.

Để đặt các tấm lưới gập ở vị trí nằm ngang, nắm giữa tấm lưới và đẩy theo hướng mũi tên (B). Chỉ cần nâng các tấm lưới này lên để đưa chúng quay trở lại vị trí thẳng đứng. Các tấm lưới gập sẽ sập lại vào chốt (C).

ⓘ Nếu bẻ các tấm lưới xuống vị trí nằm ngang bằng cách nắm phần đỉnh có thể khiến chúng bị cong. Do đó, tốt nhất nên nắm thân của chúng và đẩy theo chiều mũi tên để đặt các tấm lưới này sang hướng ngang hay thẳng đứng.

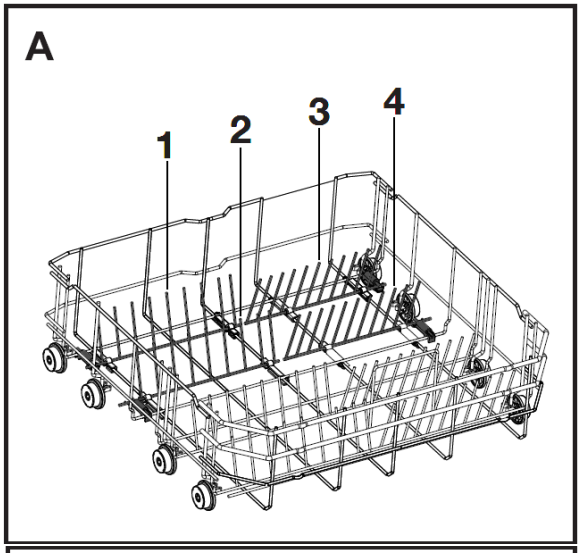

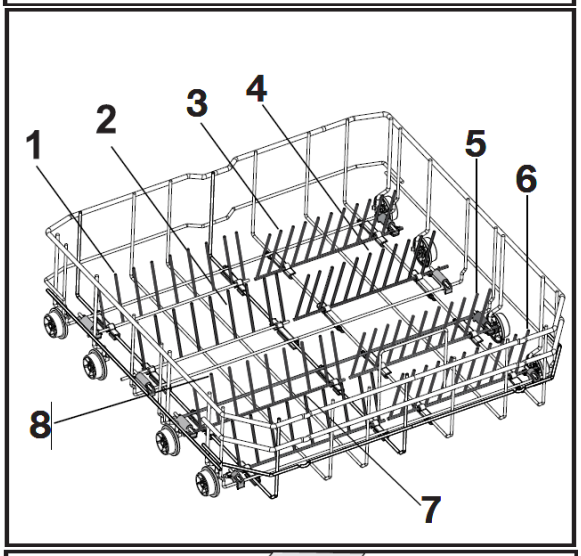

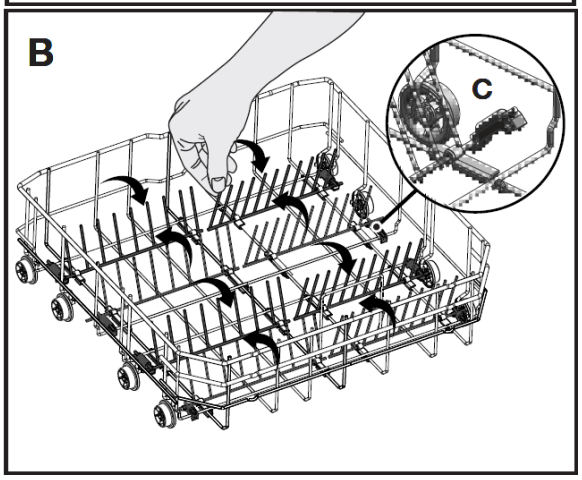

Khung đỡ đa năng/ điều chỉnh độ cao giá dưới

(tùy vào dòng sản phẩm)

Phụ kiện này được đặt tại giá dưới của Máy rửa chén cho phép dễ dàng rửa các vật dụng như đồ thủy tinh, giá múc và dao cắt bánh mì.

Để đóng khung đỡ:

1. Gập khung lại (A).
2. Trượt khung lên (B).
3. Đặt khung ở vị trí thẳng đứng (C).
4. Trượt khung xuống và khóa khung bằng then (D).

ⓘ Để mở khung, thực hiện tương tự nhưng ở trình tự ngược lại.

Để điều chỉnh độ cao của khung đỡ:

1. Gập khung lại (E).
2. Trượt khung lên (F).
3. Mở khung ở mức mong muốn (G).

⚠ Đảm bảo tay phun không chạm vào chén đĩa được đặt trên khung giá.

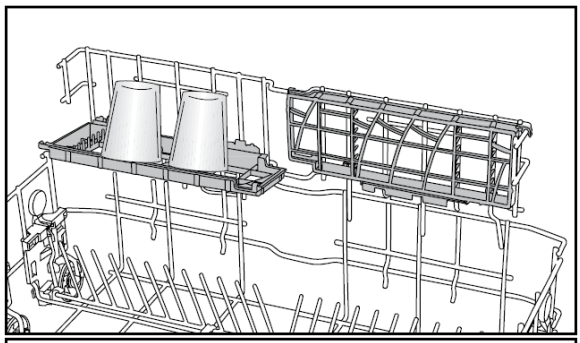

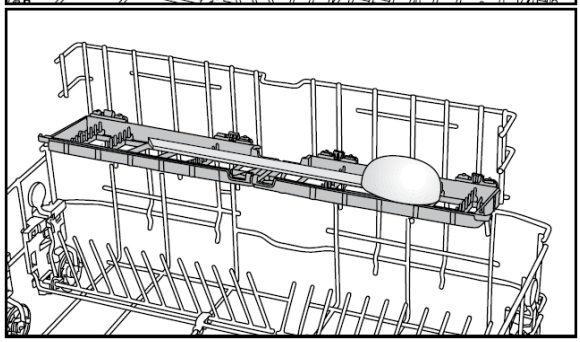

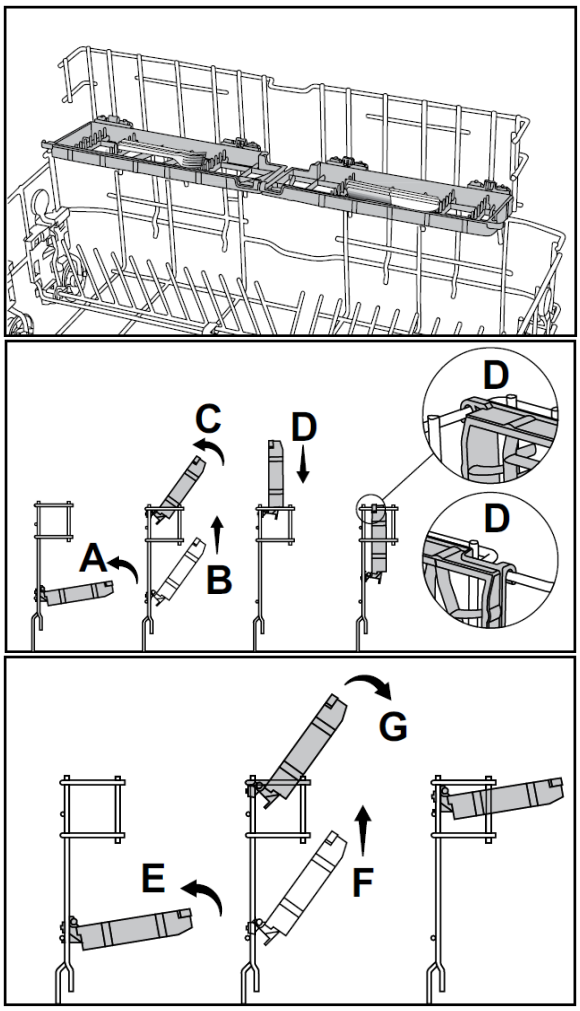

Lưới đỡ chai lọ giá dưới

(tùy vào dòng sản phẩm)

Lưới đỡ chai lọ được thiết kế để dễ dàng rửa các đồ vật dài có miệng rộng. Có thể tháo lưới đỡ chai lọ từ giá khi không sử dụng bằng cách kéo giá ra từ hai cạnh (H).

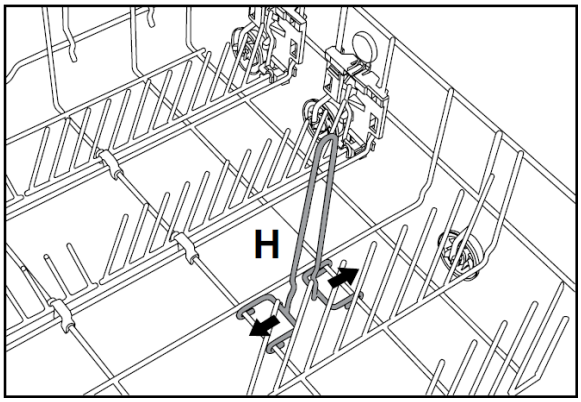

Khung đỡ điều chỉnh chiều cao giá trên

(tùy vào dòng sản phẩm)

Sử dụng phần dưới và trên của khung giá điều chỉnh chiều cao ở giá trên của Máy rửa chén bằng cách trượt chúng xuống hoặc lên tùy thuộc vào độ cao của ly, tách … (A, B, C).

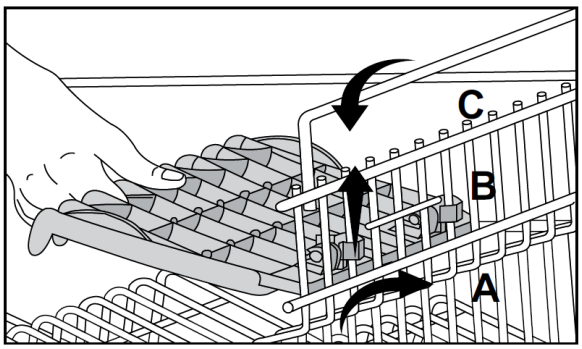

Ngăn kéo giá trên

(tùy vào dòng sản phẩm)

Có thể dễ dàng xếp muỗng, nĩa nhỏ, và dao vào ngăn kéo giá lắp trên giá trên của Máy rửa chén.

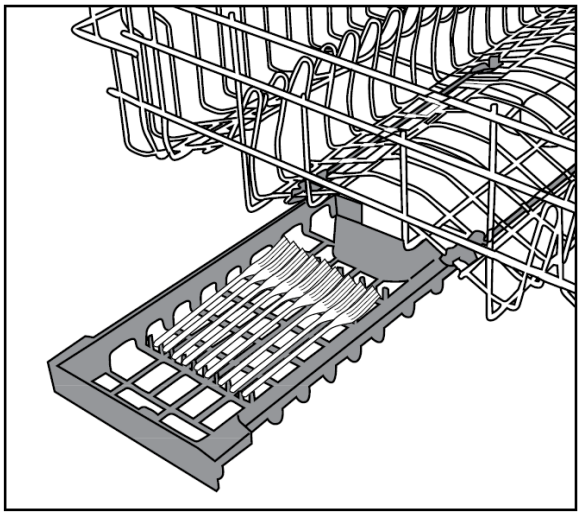

Thanh đỡ ly giá trên

(tùy vào dòng sản phẩm)

Khi đặt ly thân dài hoặc ly uống rượu vào trong máy, không đặt chúng dựa vào các vật dụng khác mà dựa vào cạnh của giá hay trên khung đỡ (1). Không đặt các ly dài tựa vào nhau bởi chúng có thể bị dịch chuyển và vỡ trong quá trình rửa.

Nếu muốn xếp các vật dụng có thể tích lớn ở giá trên, tháo chốt thanh đỡ ly ra khỏi tấm lưới giá trên. Như vậy sẽ thu được không gian rộng hơn để xếp các đồ vật cần rửa vào trong máy.

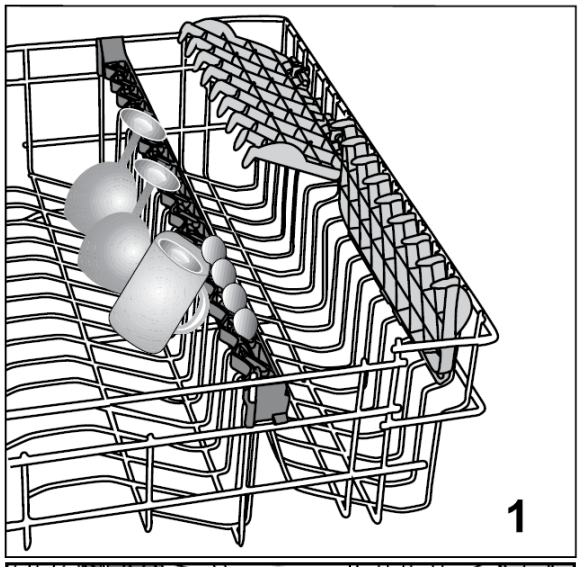

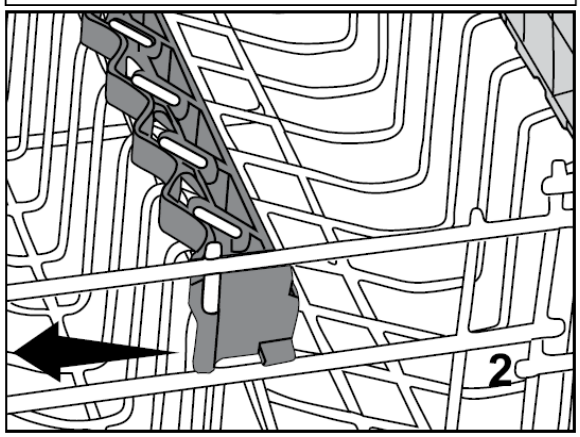

Lưới gập giá trên

(tùy vào dòng sản phẩm)

Ấn chốt (1) để điều chỉnh lưới gập trên giá trên của Máy rửa chén ở vị trí nằm ngang. Xếp chén đĩa lớn vào trong khu vực (2). Để điều chỉnh các tấm lưới về vị trí thẳng đứng, chỉ cần nâng chúng lên.

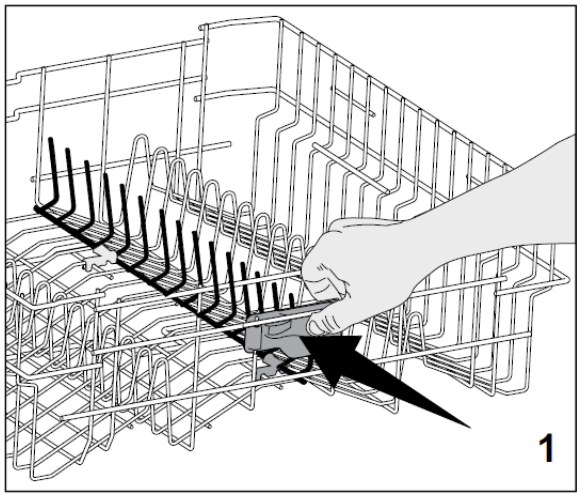

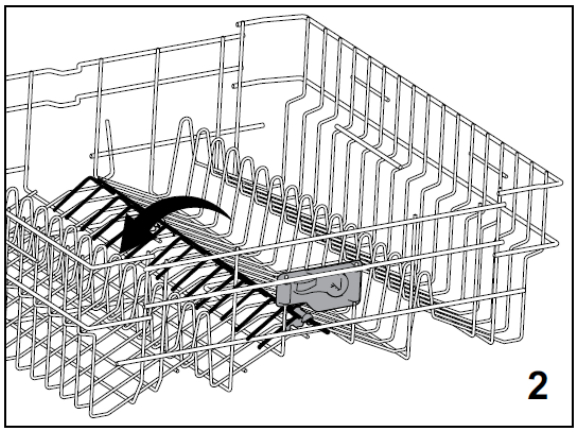

Lưới gập giá trên

(tùy vào dòng sản phẩm)

Có thể đặt nằm các lưới gập ở giá trên Máy rửa chén nếu cần thêm chỗ để xếp chén đĩa lớn.

Trên giá trên, có hai loại lưới gập bao gồm hệ thống lưới gập nằm hoàn toàn (A) và hệ thống gập từ từ (B). Để điều chỉnh lưới gập giá trên của Máy rửa chén ở vị trí nằm ngang, đẩy lưới theo chiều mũi tên bằng cách nắm ở giữa các tấm lưới. Để điều chỉnh các tấm lưới về vị trí thẳng đứng, chỉ cần nhấc chúng lên. Các tấm lưới gấp sẽ sập lại vào chốt.

ⓘ Nếu bẻ các tấm lưới xuống vị trí nằm ngang bằng cách nắm tại đỉnh lưới có thể khiến chúng bị cong. Do đó, tốt nhất là nắm thân của chúng từ dưới đáy và đẩy theo chiều mũi tên hoặc kéo sang hướng nằm ngang.

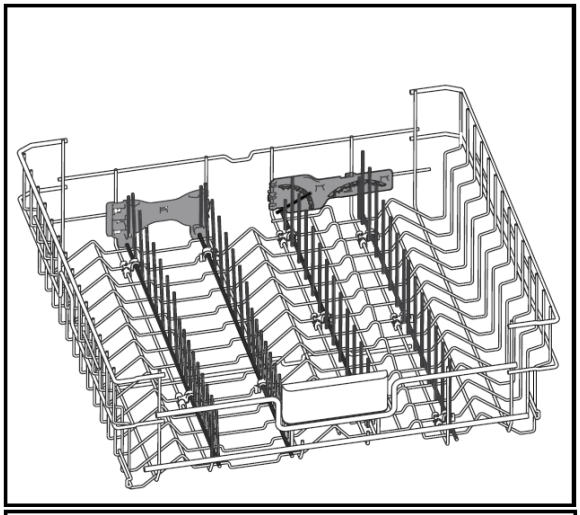

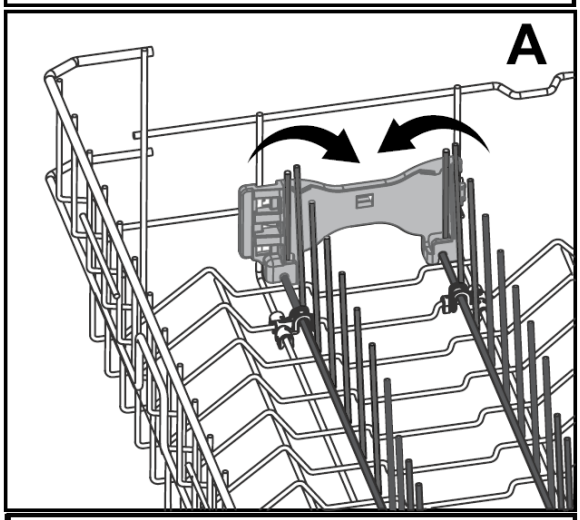

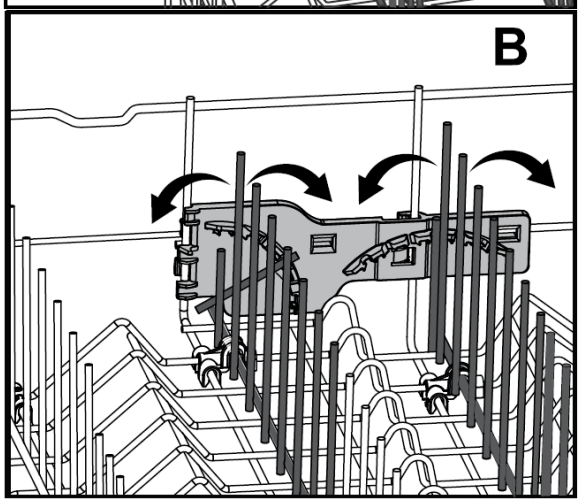

Điều chỉnh độ cao của giá trên đã có chén đĩa

(tùy vào dòng sản phẩm)

Cơ chế điều chỉnh giá đối với giá trên của Máy rửa chén được thiết kế cho phép tạo ra không gian rộng hơn ở phần trên hoặc phần dưới của máy tùy vào yêu cầu của người sử dụng bằng cách điều chỉnh độ cao của giá đã có chén đĩa theo hướng lên hoặc xuống mà không cần tháo giá ra khỏi máy.

Để nâng giá lên:

1. Nắm tấm lưới giá trên (bên phải hoặc bên trái) và nhấc giá lên (A).

2. Lặp lại quá trình đó để nâng đầu kia của giá.

3. Đảm bảo cả hai bên giá được điều chỉnh ở cùng một độ cao (lên hoặc xuống).

Để hạ giá xuống:

1. Ấn vào chốt trên cơ chế điều chỉnh giá (bên phải hoặc trái) để hạ thấp giá (B).

2. Lặp lại quá trình đó để hạ thấp bên kia của giá.

3. Đảm bảo cả hai bên giá được điều chỉnh ở cùng một độ cao (lên hoặc xuống).

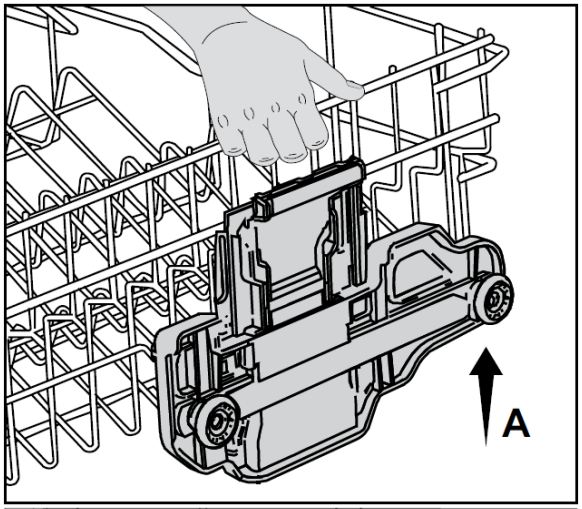

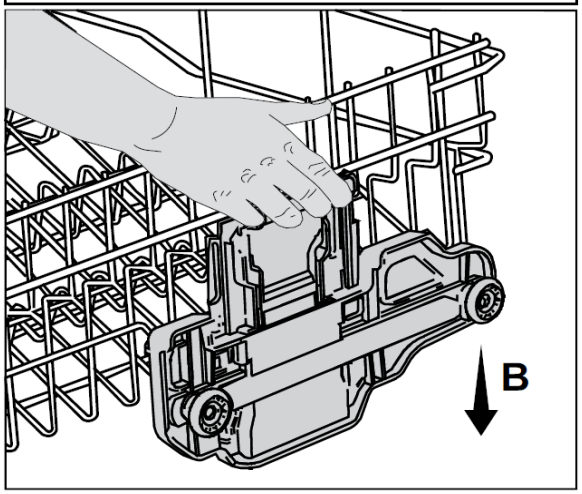

Điều chỉnh độ cao của giá trên đã có chén đĩa

(tùy vào dòng sản phẩm)

Cơ chế điều chỉnh giá đối với giá trên của Máy rửa chén được thiết kế cho phép tạo ra không gian rộng hơn ở phần trên của máy tùy vào yêu cầu của người sử dụng bằng cách điều chỉnh độ cao của giá đã có chén đĩa theo hướng lên hoặc xuống mà không cần tháo giá ra khỏi máy.

Để nâng giá lên:

1. Nắm tấm lưới giá trên (bên phải hoặc bên trái) và nhấc giá lên (A).

2. Lặp lại quá trình trên để nâng đầu kia của giá.

3. Đảm bảo cả hai bên giá được điều chỉnh ở cùng một độ cao (lên hoặc xuống).

Để hạ giá xuống:

1. Ấn vào chốt của cơ cấu điều chỉnh giá (bên phải hoặc trái) để hạ thấp giá (B).

2. Lặp lại quá trình đó để hạ thấp đầu bên kia của giá.

3. Đảm bảo cả hai bên giá được điều chỉnh ở cùng một độ cao (lên hoặc xuống).

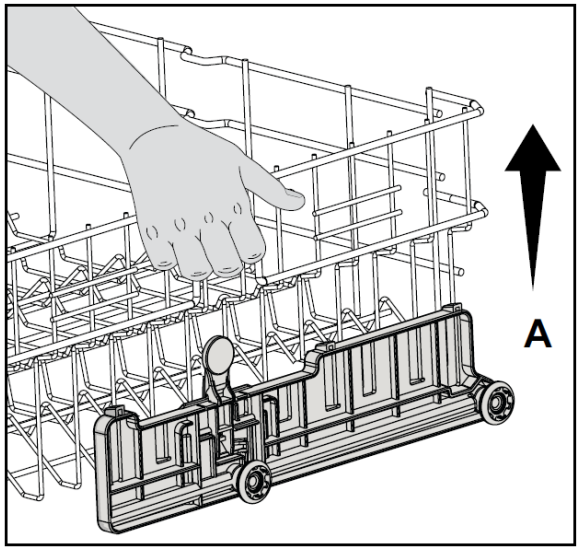

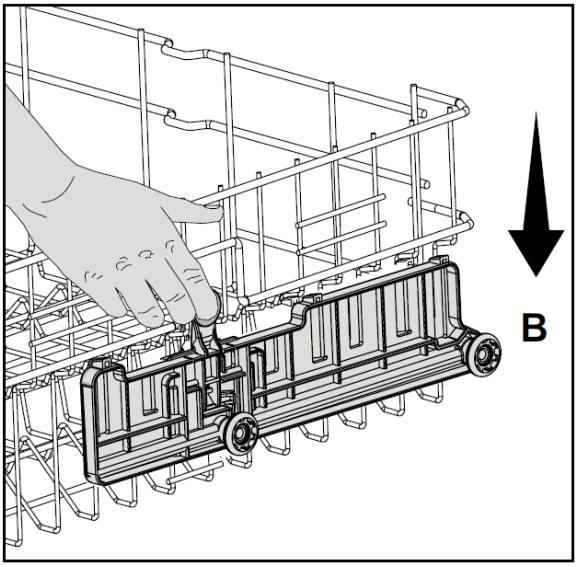

Điều chỉnh độ cao của giá trên khi chưa xếp chén đĩa

(tùy vào dòng sản phẩm)

Có thể điều chỉnh độ cao của giá trên theo kích thước của chén đĩa cần rửa. Sử dụng con lăn để thay đổi độ cao của giá.

1. Xoay chốt ở hai đầu ray của giá trên bằng cách vặn chúng sang một bên (A).

2. Rút giá ra (B).

3. Thay đổi vị trí của bánh xe, đặt giá vào ray và đóng chốt lại (C).

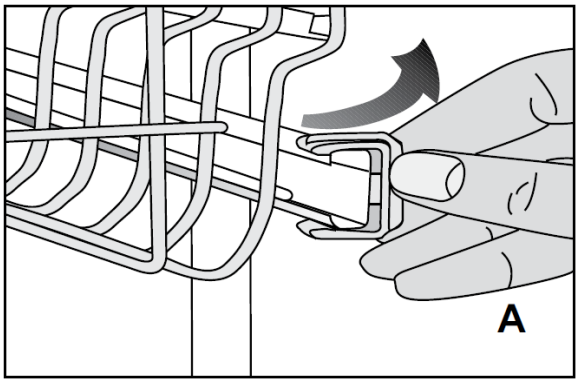

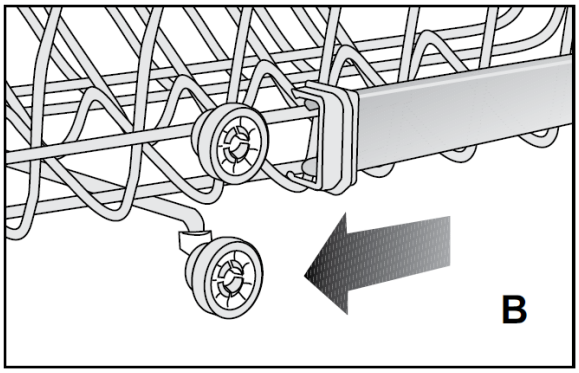
B

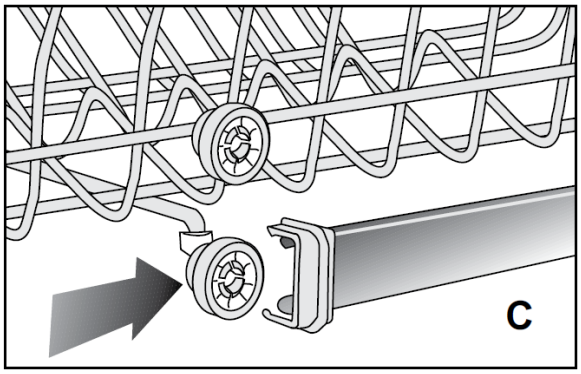
C

5. Bảo dưỡng và vệ sinh

⚠ Tuổi thọ của sản phẩm sẽ kéo dài và các vấn đề thường gặp sẽ giảm đi đáng kể nếu sản phẩm được vệ sinh thường xuyên.

Rút phích cắm và đóng van nước trước khi thực hiện các quy trình vệ sinh máy.

Không sử dụng các chất mài mòn để vệ sinh Máy rửa chén.

Vệ sinh các bộ lọc và hệ thống tay phun ít nhất một tuần một lần.

Vệ sinh mặt ngoài của sản phẩm

Nhẹ nhàng lau chùi mặt ngoài và các miếng đệm ở cửa của Máy rửa chén bằng các vật liệu lau chùi trung tính và vải ẩm. Chỉ lau chùi bảng điều khiển bằng vải ẩm.

Vệ sinh bên trong máy

- Lau chùi mặt trong của Máy rửa chén và thùng chứa bằng cách chạy chương trình trước khi rửa không sử dụng chất tẩy hoặc một chương trình rửa thời gian dài sử dụng lượng chất tẩy tùy vào độ bẩn của máy.
- Nếu nước vẫn còn trong máy, tháo hết nước đi bằng cách thực hiện các quy trình nêu trong mục “Hủy một chương trình”. Nếu không thể xả nước, lau chùi cặn bám còn lại tích tụ ở đáy máy, khóa đường dẫn nước.

Vệ sinh các bộ lọc

Vệ sinh các bộ lọc ít nhất một tuần một lần để đảm bảo máy hoạt động hiệu quả. Kiểm tra xem liệu thức ăn thừa có bám trong bộ lọc hay không. Nếu có, tháo bộ lọc ra và rửa chúng dưới vòi nước chảy.

1. Xoay hệ thống bộ vi lọc (3) và lọc thô (2) ngược chiều kim đồng hồ và rút ra khỏi đế (A).

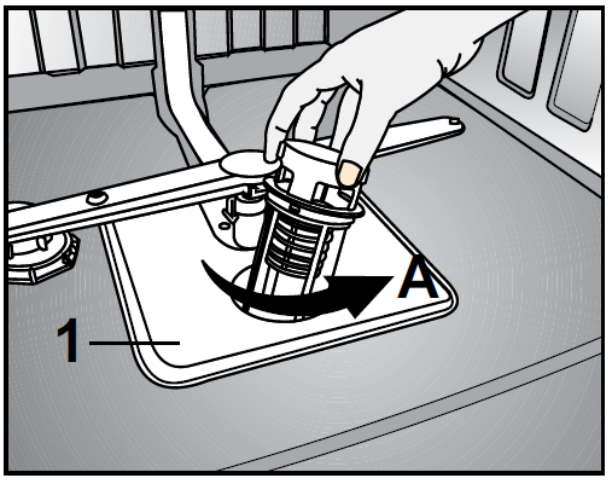

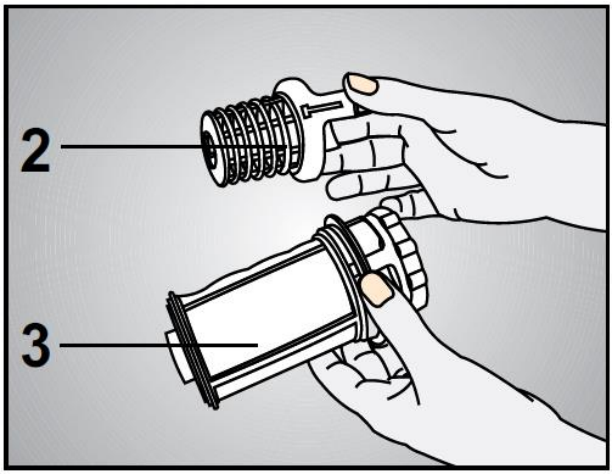

2. Rút phần lọc bằng kim loại/ nhựa ra (1) (B).

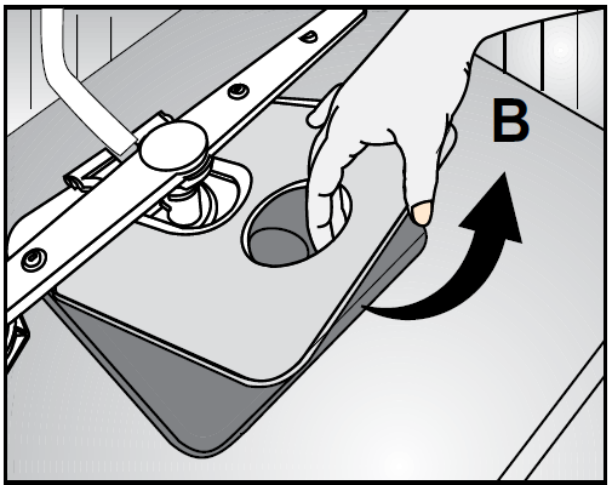

3. Ấn hai móc gài trên bộ lọc thô vào trong và tháo bộ lọc thô ra khỏi hệ thống lọc (C)

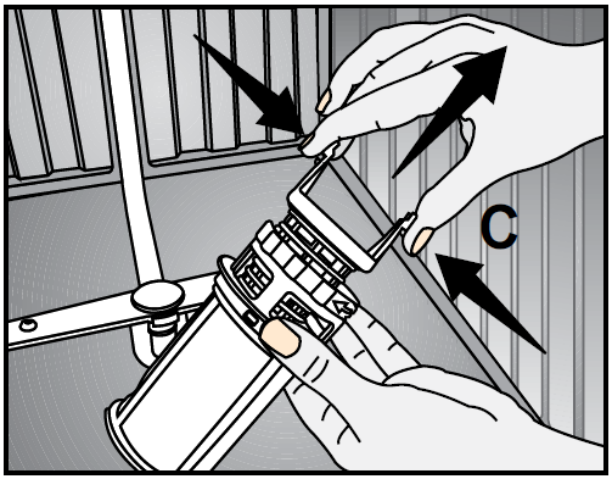

4. Rửa tất cả ba bộ lọc dưới vòi nước chảy bằng bàn chải.

5. Thay lõi lọc bằng kim loại/ nhựa.

6. Đặt bộ lọc thô vào bộ vi lọc. Đảm bảo bộ lọc thô được đặt đúng vào đế. Xoay bộ lọc thô theo chiều kim đồng hồ cho đến khi nghe thấy tiếng “cách”.

⚠ Không sử dụng Máy rửa chén không có bộ lọc.

Lắp bộ lọc sai vị trí sẽ làm giảm hiệu suất rửa.

Vệ sinh bộ lọc ống cấp nước

Có thể ngăn chặn các hư hỏng do các tạp chất từ nước cấp đô thị hoặc hệ thống nước gia đình (như cát, bụi, rỉ sét...) gây ra bằng cách lắp hệ thống lọc vào ống cấp nước.

Thường xuyên kiểm tra bộ lọc và ống nước; vệ sinh chúng nếu cần thiết.

1. Khóa vòi nước và tháo ống nước.

2. Sau khi tháo bộ lọc, rửa bộ lọc dưới vòi nước chảy.

3. Lắp bộ lọc đã vệ sinh vào đế trên đường ống cấp nước.

4. Lắp ống vào vòi nước.

Vệ sinh hệ thống tay phun

Vệ sinh tay phun ít nhất một tuần một lần để đảm bảo Máy rửa chén hoạt động hiệu quả.

Tay phun dưới

Kiểm tra xem các lỗ trên tay phun dưới (1) có bị tắc không. Nếu lỗ vòi phun bị tắc, tháo và vệ sinh tay phun.

Kéo tay phun dưới lên để tháo bộ phận ra khỏi máy (A, B).

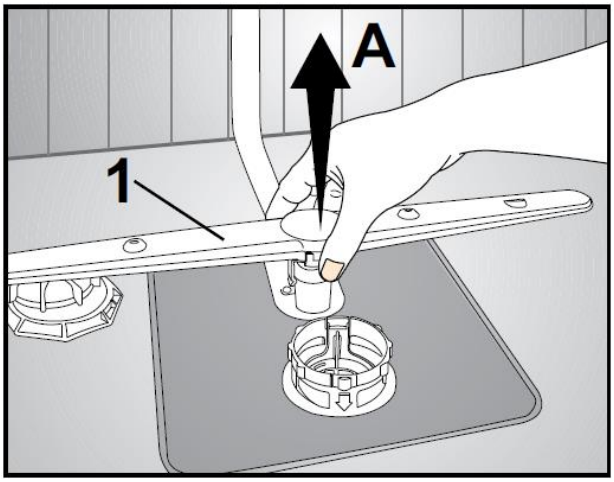

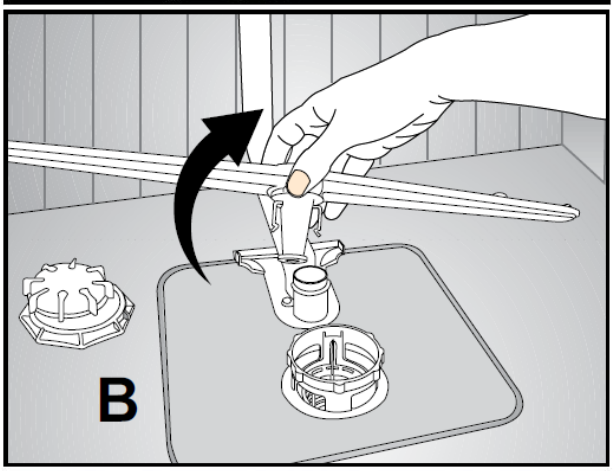

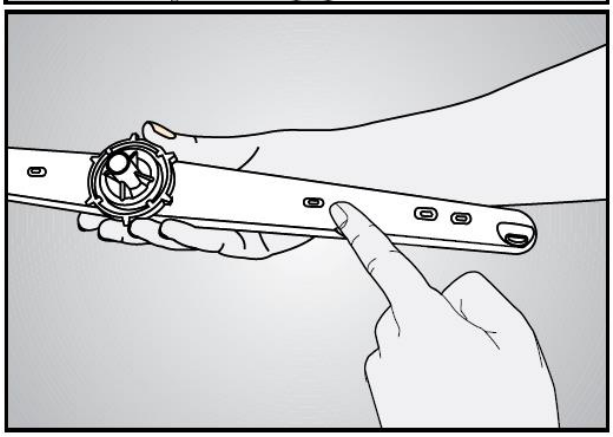

Tay phun trên

Kiểm tra xem các lỗ trên tay phun trên (1) có bị tắc không. Nếu lỗ tay phun bị tắc, tháo và vệ sinh tay phun. Vặn đai ốc về bên trái để tháo tay phun trên (C, D). Đảm bảo đai ốc được vặn chặt sau khi lắp lại tay phun trên.

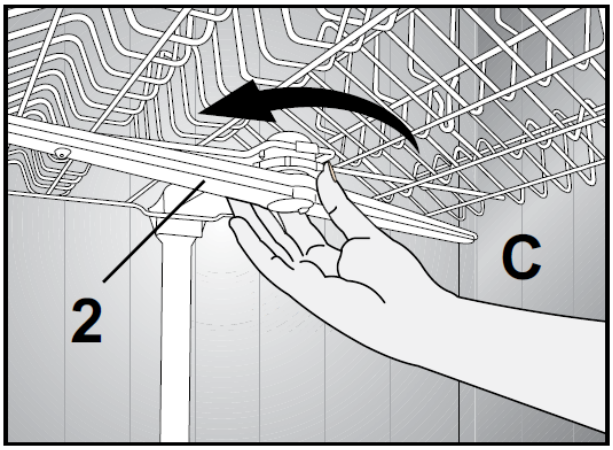
2
C

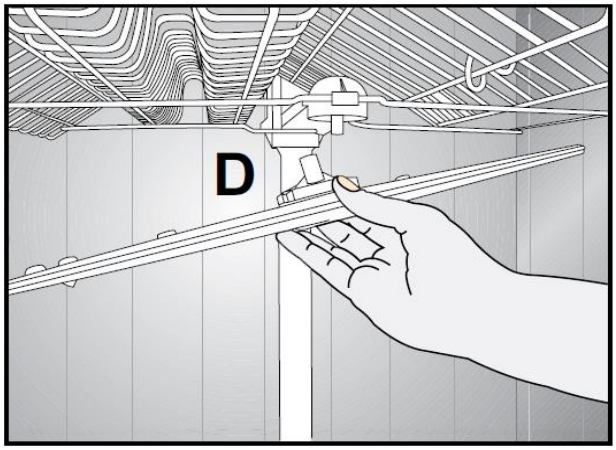
D

6. Xử lý sự cố

Máy không khởi động được.

• Chưa cắm cáp nguồn. >>> *Kiểm tra xem đã cắm cáp nguồn chưa.*

• Cầu chì bị nổ. >>> *Kiểm tra cầu chì trong nhà.*

• Mất nước. >>> *Đảm bảo vòi cấp nước đã được mở.*

• Cửa Máy rửa chén mở. >>> *Đảm bảo đã đóng cửa Máy rửa chén.*

• Nút Bật/ Tắt (On/Off) không được bấm. >>> *Đảm bảo đã bật máy bằng cách ấn nút Bật/Tắt (On/Off)*

Chén đĩa rửa không sạch

• Chén đĩa xếp lộn xộn trong máy. >>> *Xếp chén đĩa như mô tả trong hướng dẫn sử dụng.*

• Chương trình rửa được chọn không phù hợp. >>> *Chọn một chương trình rửa ở nhiệt độ cao hơn và thời gian dài hơn.*

• Tay phun bị kẹt. >>> *Trước khi khởi động chương trình, dùng tay xoay tay phun trên và dưới để đảm bảo chúng quay tự do.*

• Các lỗ phun bị tắc. >>> *Các lỗ phun trên và dưới có thể bị tắc do thức ăn thừa chẳng hạn như tép chanh. Thường xuyên vệ sinh tay phun như mô tả trong mục "Vệ sinh và chăm sóc".*

• Bộ lọc bị tắc. >>> *Kiểm tra xem hệ thống lọc có bị đóng cặn không. Thường xuyên vệ sinh hệ thống lọc như mô tả trong mục "Vệ sinh và Chăm sóc"*

• Bộ lọc lắp sai quy cách. >>> *Kiểm tra hệ thống lọc và đảm bảo chúng được lắp đúng quy cách.*

• Giá quá tải. >>> *Không xếp chén đĩa vượt quá khả năng chứa của giá.*

• Chất tẩy được bảo quản ở điều kiện không phù hợp. >>> *Nếu sử dụng chất tẩy dạng bột, không bảo quản chất tẩy ở những nơi ẩm ướt. Nếu có thể, bảo quản chất tẩy trong hộp chứa kín. Để dễ bảo quản, chúng tôi khuyên nên sử dụng chất tẩy dạng viên.*

• Chất tẩy sử dụng không đủ. >>> *Nếu sử dụng chất tẩy dạng bột, điều chỉnh liều lượng chất tẩy tùy theo độ bẩn của chén đĩa và/hoặc chương trình rửa. Chúng tôi khuyên sử dụng chất tẩy dạng viên để đạt hiệu quả tối đa.*

• Chất trợ xả sử dụng không đủ. >>> *Kiểm tra đèn báo chất trợ xả và thêm chất trợ xả nếu cần thiết. Tăng cường thiết lập chất trợ xả nếu đã có đủ liều lượng chất trợ xả trong máy.*

• Nắp bộ định lượng chất tẩy mở. >>> *Đảm bảo nắp bộ định lượng chất tẩy được đóng chặt sau khi đã thêm chất tẩy.*

Chén đĩa không khô sau khi chu trình rửa kết thúc

• Chén đĩa xếp không đúng quy cách trong máy. >>> *Xếp chén đĩa cần rửa vào máy sao cho nước không tích tụ bên trong chúng.*

• Chất trợ xả sử dụng không đủ. >>> *Kiểm tra đèn báo chất trợ xả và thêm chất trợ xả nếu cần thiết. Tăng cường thiết lập chất trợ xả nếu đã có đủ liều lượng chất trợ xả trong máy.*

• Lấy chén đĩa ngay sau khi kết thúc chương trình rửa. >>> *Không lấy chén đĩa ra khỏi máy ngay sau khi quá trình rửa hoàn tất. Nhẹ nhàng mở cửa máy và đợi hơi bên trong máy thoát ra. Chỉ lấy chén đĩa ra sau khi chúng đã đủ nguội*

để chạm vào. Bắt đầu lấy chén đĩa từ giá dưới rồi đến giá trên. Làm như vậy sẽ tránh được hiện tượng nước đọng lại trong chén đĩa giá trên nhỏ xuống chén đĩa xếp ở giá dưới.

• Chương trình lựa chọn không phù hợp. >>> *Do nhiệt độ xả của các chương trình rửa ngắn thấp, hiệu suất sấy khô cũng thấp theo. Chọn chương trình rửa dài hơn để đạt được hiệu suất sấy khô cao hơn.*

• Chất lượng bề mặt dụng cụ nhà bếp bị giảm đáng kể. >>> *Không thể đạt được hiệu suất rửa mong muốn đối với các dụng cụ nhà bếp có chất lượng bề mặt kém và sử dụng các dụng cụ này là không phù hợp về mặt vệ sinh. Ngoài ra, nước cũng khó chảy hết trên các bề mặt bị hư hỏng. Không nên dùng Máy rửa chén rửa các dụng cụ nhà bếp này.*

Các vấn đề về sấy khô thường gặp đối với dụng cụ nhà bếp làm bằng Teflon. Điều này là do cấu trúc của Teflon. Do lực căng bề mặt của Teflon và nước khác nhau, các giọt nước sẽ vẫn đọng lại trên gờ bề mặt.

Các vết ố trà, cà phê hay son môi vẫn bám trên chén đĩa.

• Chương trình rửa được chọn không phù hợp. >>> *Chọn một chương trình rửa ở nhiệt độ cao hơn và thời gian dài hơn.*

• Chất lượng bề mặt dụng cụ nhà bếp bị giảm đáng kể. >>> *Các vết trà, cà phê và các vết màu khác không thể được rửa sạch bằng Máy rửa chén một khi chúng đã thẩm thấu vào bề mặt bị hỏng. Không thể đạt được hiệu suất rửa mong muốn đối với các dụng cụ nhà bếp có chất lượng bề mặt kém và sử dụng các dụng cụ này là không phù hợp về mặt vệ sinh. Chúng tôi khuyên không nên sử dụng Máy rửa chén rửa các dụng cụ nhà bếp này.*

• Chất tẩy được bảo quản ở điều kiện không phù hợp. >>> *Nếu sử dụng chất tẩy dạng bột, không bảo quản chất tẩy ở những nơi ẩm ướt. Nếu có thể, bảo quản chất tẩy trong hộp chứa kín. Để dễ bảo quản, chúng tôi khuyên nên sử dụng chất tẩy dạng viên*.

Vết vôi còn bám trên chén đĩa, đồ thủy tinh bị mờ

• Chất trợ xả sử dụng không đủ. >>> *Kiểm tra đèn báo chất trợ xả và thêm chất trợ xả nếu cần thiết. Tăng cường thiết lập chất trợ xả nếu đã có đủ liều lượng chất trợ xả trong máy.*

• Cài đặt độ cứng của nước thấp hoặc mức muối không đủ >>> *Đo độ cứng của nước cấp và kiểm tra giá trị cài đặt độ cứng của nước.*

• Rò rỉ muối. >>> *Chú ý không làm tràn muối xung quanh lỗ nạp muối. Đảm bảo nắp ngăn đựng muối được đóng chặt sau khi hoàn thành quá trình nạp muối. Chạy chương trình trước khi rửa để loại bỏ muối tràn bên trong máy. Do các hạt muối vẫn còn bám dưới nắp sẽ hòa tan trong quá trình xử lý trước khi rửa khiến cho nắp bị lỏng, kiểm tra lại nắp ngăn đựng muối vào cuối chương trình xử lý trước khi rửa.*

Trong máy có mùi lạ

Máy mới thường có mùi lạ. Mùi này sẽ bay dần sau một vài lần rửa.

• Bộ lọc bị tắc. >>> *Kiểm tra xem hệ thống lọc có bị đóng cặn không. Thường xuyên vệ sinh hệ thống lọc như mô tả trong mục "Vệ sinh và Chăm sóc"*

• Chén đĩa bẩn để trong Máy rửa chén 2-3 ngày. >>> *Nếu không khởi động máy ngay sau khi xếp chén đĩa vào máy, gạt bỏ thức ăn thừa trên chén đĩa và chạy chương trình Xử lý trước khi rửa mà không dùng chất tẩy 2 ngày một lần. Trong trường hợp này, không đóng kín cửa Máy rửa chén để tránh máy lưu mùi. Cũng có thể sử dụng máy khử mùi hoặc thiết bị vệ sinh máy.*

Chén đĩa bị rỉ, đổi màu hoặc hư hỏng bề mặt

• Rò rỉ muối. >>> *Muối có thể gây hiện tượng hư hại hoặc ôxy hóa bề mặt kim loại. Chú ý không làm tràn muối xung quanh lỗ nạp muối. Đảm bảo nắp ngăn đựng muối được đóng chặt sau khi hoàn thành quá trình nạp muối. Chạy*

chương trình trước khi rửa để loại bỏ muối tràn bên trong máy. Do các hạt muối vẫn còn bám dưới nắp sẽ hòa tan trong quá trình xử lý trước khi rửa khiến cho nắp bị lỏng, kiểm tra lại nắp ngăn đựng muối khi kết thúc chương trình xử lý trước khi rửa.

• Thức ăn thừa có muối lưu trên chén đĩa trong thời gian dài. >>> *Nếu dụng cụ bằng bạc dính các loại thức ăn trên được xếp trong máy, cần phải loại bỏ chất bẩn bằng cách chạy chương trình xử lý trước khi rửa hoặc được rửa ngay lập tức.*

• Hệ thống điện không được nối đất. >>> *Kiểm tra xem Máy rửa chén có được nối với dây tiếp đất hay không. Nếu không, tĩnh điện tạo ra trong máy sẽ tạo hồ quang điện trên bề mặt đồ dùng kim loại gây rỗ bề mặt, phá hủy lớp bảo vệ bề mặt và dẫn đến hiện tượng biến màu.*

• Chất tẩy mạnh như sử dụng chất tẩy trắng. >>> *Lớp bảo vệ bề mặt kim loại bị hư hỏng và tuổi thọ sản phẩm bị giảm khi tiếp xúc với các chất tẩy rửa như chất tẩy trắng. Không dùng chất tẩy trắng rửa chén đĩa.*

• Các đồ dùng kim loại như dao sử dụng sai mục đích thiết kế. >>> *Lớp bảo vệ trên lưỡi dao có thể bị hư hỏng khi chúng được sử dụng với các mục đích sai thiết kế như mở nắp hộp. Không sử dụng dụng cụ nhà bếp kim loại sai mục đích thiết kế.*

• Đồ bạc chất liệu thép không rỉ kém chất lượng. >>> *Không thể tránh được hiện tượng ăn mòn các vật dụng này do đó không nên rửa chúng bằng Máy rửa chén.*

• Dụng cụ nhà bếp bị ăn mòn được rửa bằng Máy rửa chén. >>> *Rỉ sét trên các đồ dùng bị ăn mòn có thể dính trên các bề mặt thép không rỉ khác và gây hiện tượng ăn mòn trên các bề mặt chúng tiếp xúc. Không nên rửa các đồ dùng này bằng Máy rửa chén.*

Chất tẩy vẫn còn trong bộ định lượng chất tẩy

• Bộ định lượng chất tẩy bị ẩm khi nạp chất tẩy. >>> *Đảm bảo bộ định lượng chất tẩy được sấy khô trước khi nạp chất tẩy.*

• Chất tẩy được nạp trước khi rửa một thời gian dài. >>> *Lưu ý chỉ nạp chất tẩy ngay trước khi khởi động chương trình rửa.*

• Không mở nắp bộ định lượng chất tẩy trong khi rửa. >>> Xếp chén đĩa theo cách có thể ngăn việc nắp bộ định lượng chất tẩy mở và nước cấp sẽ chảy vào trong máy từ tay phun.

• Chất tẩy được bảo quản ở điều kiện không phù hợp. >>> *Nếu sử dụng chất tẩy dạng bột, không bảo quản chất tẩy ở những nơi ẩm ướt. Nếu có thể, bảo quản chất tẩy trong hộp chứa kín. Để dễ bảo quản, chúng tôi khuyên nên sử dụng chất tẩy dạng viên*.

• Các lỗ phun bị tắc. >>> *Các lỗ phun trên và dưới có thể bị tắc do thức ăn thừa như tép chanh. Thường xuyên vệ sinh tay phun như mô tả trong mục "Vệ sinh và chăm sóc".*

Họa tiết trang trí trên dụng cụ nhà bếp bị xóa hoàn toàn.

Không nên rửa đồ thủy tinh trang trí và đồ gốm có họa tiết trang trí bằng Máy rửa chén. Nhà sản xuất đồ thủy tinh và đồ gốm cũng khuyến cáo không sử dụng Máy rửa chén rửa các dụng cụ nhà bếp nói trên.

Chén đĩa bị xước.

Không nên dùng Máy rửa chén rửa dụng cụ nhà bếp có chứa hoặc được làm bằng nhôm.

• Rò rỉ muối. >>> *Chú ý không làm tràn muối xung quanh lỗ nạp muối bởi muối có thể làm xước chén đĩa. Đảm bảo nắp ngăn đựng muối được đóng chặt sau khi hoàn thành quá trình nạp muối. Chạy chương trình trước khi rửa để loại*

bỏ muối tràn bên trong máy. Do các hạt muối vẫn còn bám dưới nắp sẽ hòa tan trong quá trình xử lý trước khi rửa khiến cho nắp bị lỏng, kiểm tra lại nắp ngăn đựng muối vào cuối chương trình xử lý trước khi rửa.

• Thiết lập độ cứng của nước thấp hoặc mức muối không đủ >>> *Đo độ cứng của nước cấp và kiểm tra giá trị cài đặt độ cứng của nước.*

• Chén đĩa xếp không đúng quy cách trong máy. >>> *Khi xếp ly thủy tinh và các đồ thủy tinh khác trên giá, không tựa chúng vào các loại chén đĩa khác mà để chúng dựa vào thành giá hoặc khung giá hoặc lưới đỡ ly. Ly va đập với nhau hoặc với các loại chén đĩa khác do tác dụng của nước trong quá trình rửa có thể gây ra hiện tượng vỡ hoặc xước bề mặt*.

Vết bẩn bám trên ly giống như vết sữa mà không thể xóa bằng tay. Khi tiếp xúc với ánh sáng, ly có màu hơi xanh hoặc hình cầu vồng.

• Sử dụng quá nhiều chất trợ xả. >>>*Giảm giá trị cài đặt chất trợ xả. Lau chùi chất trợ xả bị rơi vãi ra ngoài trong quá trình nạp.*

• Ly bị mài mòn do nước mềm. >>> *Đo độ cứng của nước cấp và kiểm tra giá trị cài đặt độ cứng của nước. Nếu nước cấp mềm (<5 dH), không sử dụng muối rửa. Chọn các chương trình rửa ở nhiệt độ cao (ví dụ. 60-65°C). Cũng có thể sử dụng chất tẩy bảo vệ thủy tinh được bày bán trên thị trường.*

Bọt hình thành trong máy

• Sử dụng chất tẩy rửa chén đĩa bằng tay nhưng không xả trước khi xếp vào Máy rửa chén >>> Loại *chất tẩy rửa này không chứa chất chống tạo bọt. Không cần rửa chén đĩa bằng tay trước khi xếp vào máy. Loại bỏ chất bẩn bám trên chén đĩa bằng cách rửa sơ dưới vòi nước hoặc dùng giấy ăn hoặc nĩa là đủ.*

• Chất trợ xả tràn vào trong máy khi nạp. >>> *Chú ý không làm rơi vãi chất trợ xả vào trong máy khi đổ chất trợ xả. Lau chất trợ xả bị tràn bằng giấy ăn hoặc khăn.*

• Nắp ngăn chứa chất trợ xả bị mở. >>> *Đảm bảo nắp ngăn chứa chất trợ xả được đóng chặt sau khi nạp chất trợ xả.*

Đồ dùng nhà bếp bị vỡ.

• Chén đĩa xếp sai quy cách trong máy. >>> *Xếp chén đĩa như miêu tả trong hướng dẫn sử dụng.*

• Các giá bị quá tải. >>> *Không xếp chén đĩa vào giá vượt quá khả năng chứa của chúng.*

Nước vẫn còn đọng trong Máy rửa chén khi kết thúc chương trình rửa.

• Bộ lọc bị tắc. >>> *Kiểm tra xem hệ thống lọc có bị đóng cặn không. Thường xuyên vệ sinh hệ thống lọc như mô tả trong mục "Vệ sinh và Chăm sóc"*

• Ống xả bị tắc. >>> *Kiểm tra ống xả. Nếu cần thiết, tháo ống xả, loại bỏ các vật thể làm tắc nghẽn và lắp vào như miêu tả trong hướng dẫn sử dụng.*

Nếu không thể loại bỏ sự cố dù đã làm theo các hướng dẫn trong mục này, xin ý kiến tư vấn của đại lý bán sản phẩm hoặc Trung tâm Dịch vụ được Ủy quyền. Tuyệt đối không tự sửa sản phẩm khi có trục trặc.

Häfele Vietnam LLC - Head Office

Ree Tower, 3rd Floor, 9 Doan Van Bo Street, District 4, Ho Chi Minh City
Phone: +84 8 39 113 113
Fax: +84 8 39 113 114
Email: info@hafele.com.vn

Häfele Design Center & Office Hanoi

128 Thuy Khue Street, Thuy Khue Ward, Tay Ho District, Ha Noi
Phone: +84 4 38 500 400
Fax: +84 4 38 500 401
Email: hanoi@hafele.com.vn

Häfele Design Center & Office Da Nang

248 Nguyen Van Linh, Thac Gian Ward, Thanh Khe District, Da Nang
Phone: +84 511 3584 966
Fax: +84 511 3584 977
Email: danang.sales@hafele.com.vn

Häfele Can Tho Office

7th Floor, STS Building, 11B Hoa Binh Street, Ninh Kieu District, Can Tho
Phone: +84 710 3819 210
Fax: +84 710 3819 320
Email: cantho@hafele.com.vn

HÄFELE