95 YEARS HÄFELE GERMANY

HÄFELE VIETNAM 20 YEARS

HÄFELE

BẾP ĐẸP NHÀ VUI

EASY TO COOK

Edition 01

2019

HÄFELE - WHERE TRUST WAS BUILT FROM COMPETENCE.

HÄFELE - NƠI NĂNG LỰC XÂY NÊN NIỀM TIN.

Founded in Germany in 1923, Häfele is a world-renowned provider of smart home and project solutions. Häfele's superior range of products not only exemplifies German quality standards, but is developed with the philosophy of "functionality" and "easiness" in mind to offer reliable solutions for both professionals and consumers.

Since the establishment in Vietnam in 1998, Häfele has been continuously improving and expanding its products and services, making the key components of Vietnamese homes - door security as well as kitchen, wardrobe, and bathroom - much more efficient spaces.

Celebrating its 20th anniversary in 2018, Häfele Vietnam was honored to be voted one of the 10 most prestigious brands in the sectors of furniture and construction materials in the same year. The voting was organized by Construction Newspaper - a publication of Vietnam's Ministry of Construction - among its readers and consumers.

With innovative solutions, an excellent delivery service, and a dedicated team, Häfele Vietnam looks to create more modern and optimal living spaces for Vietnamese in the future.

Được thành lập tại Đức vào năm 1923, Häfele là thương hiệu danh tiếng trên thế giới về giải pháp dự án và nhà ở thông minh. Không chỉ đạt tiêu chuẩn chất lượng uy tín của Đức, các dải sản phẩm cao cấp của Häfele còn được phát triển với triết lý "dễ dàng" và "công năng" để mang đến những giải pháp đáng tin cậy cho các chuyên gia lẫn người tiêu dùng.

Đến Việt Nam vào năm 1998, Häfele đã không ngừng phát triển, mở rộng sản phẩm và dịch vụ để giúp người Việt Nam cải thiện hơn nữa tính hiệu quả của những không gian quan trọng trong nhà mình, bao gồm bếp, tủ quần áo, phòng tắm và an ninh cửa.

Kỷ niệm 20 năm thành lập vào 2018, Häfele Việt Nam vinh dự được bình chọn là một trong 10 thương hiệu nội thất và vật liệu xây dựng uy tín nhất. Cuộc bình chọn do báo Xây Dựng - một ấn phẩm của Bộ Xây Dựng - tổ chức với sự tham gia của bạn đọc và người tiêu dùng.

Sở hữu các giải pháp tiên tiến, dịch vụ giao hàng xuất sắc cùng đội ngũ nhân viên tận tâm, Häfele Việt Nam kỳ vọng sẽ tạo thêm nhiều không gian sống hiện đại và tối ưu cho người Việt Nam trong tương lai.

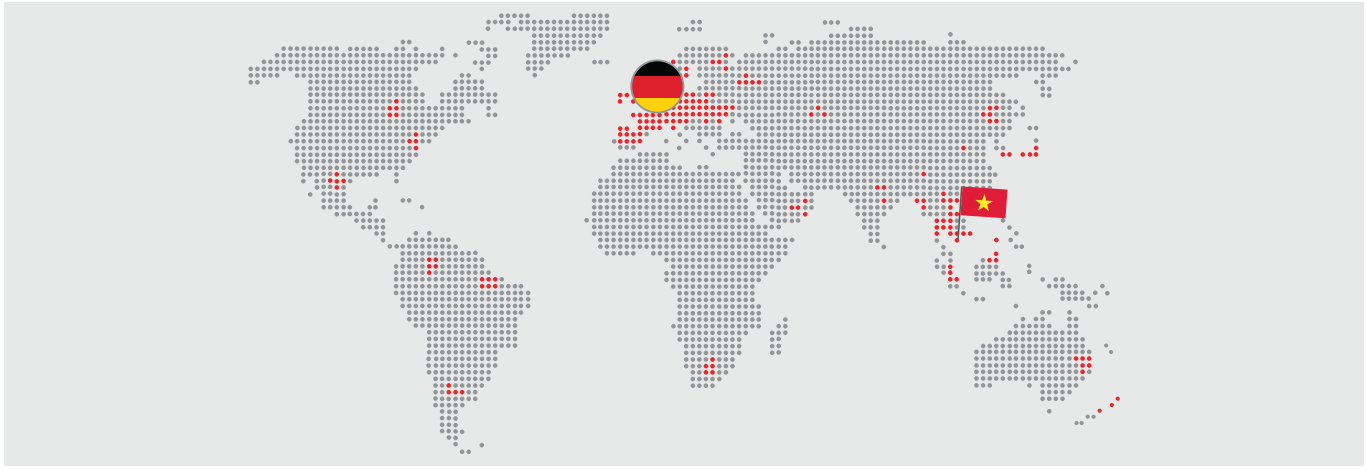

WARRANTY OVERVIEW

TỔNG QUAN BẢO HÀNH

FROM PURCHASE TO USE. WE'VE GOT YOUR BACK!

Appliances are, without doubts, an indispensable part of your kitchen. That's why Häfele's kitchen appliances come with a variety of sizes, shapes, and finishes so you can easily choose the one that best suits your needs. They are also made with energy efficiency, enabling you to live a more sustainable life.

Last but not least, a free 02 year limited warranty will give you a peace of mind while using our products. For small domestic appliances, the warranty is valid for a period of 12 months.

Even better, you now can extend your appliance's warranty period **up to 05 years**. Read more about our new offer at page 130.

LỰA CHỌN DỄ DÀNG. AN TÂM SỬ DỤNG.

Thiết bị nấu nướng là một phần quan trọng của gian bếp nhà bạn, vì thế các sản phẩm của Häfele đa dạng về kích thước, hình dáng và màu sắc để bạn có thể dễ dàng lựa chọn sản phẩm phù hợp với nhu cầu của mình. Với hiệu quả năng lượng vượt trội, sản phẩm của chúng tôi cũng là lựa chọn hoàn hảo cho những ai đang tìm kiếm cuộc sống bền vững hơn.

Đặc biệt, chính sách bảo hành 02 năm của Häfele, sẽ giúp bạn thật sự an tâm trong suốt quá trình sử dụng sản phẩm của chúng tôi. Đối với các sản phẩm gia dụng nhỏ, thời gian bảo hành là 12 tháng.

Và càng an tâm hơn khi giờ đây bạn có thể gia hạn thời gian bảo hành sản phẩm **lên đến 05 năm**. Xem thêm về dịch vụ mới của chúng tôi tại trang 130.

DEUTSCHE QUALITÄT
SEIT 1923

CHẤT LƯỢNG ĐỨC. TỪ NĂM 1923.

QUALITY CERTIFICATES

CHỨNG NHẬN CHẤT LƯỢNG

All Häfele home appliances have successfully passed performance and quality assurances tests that are strictly set based on various mandatory requirements, from durability, operational functions, safety, to energy efficiency and electromagnetic capability, in order to make sure that our products meet international as well as national quality standards.

Các thiết bị gia dụng của Häfele đều trải qua các quy trình kiểm tra nghiêm ngặt về nhiều mặt của sản phẩm, từ độ bền, chức năng vận hành, hiệu suất năng lượng, cho đến khả năng tương thích điện & điện tử, nhằm đảm bảo sản phẩm đáp ứng được những quy chuẩn chất lượng của quốc tế cũng như Việt Nam khi đến với người tiêu dùng.

QUATEST 3®
E-0091

QUALITY CERTIFIED BY QUATEST 3
CHỨNG NHẬN CHẤT LƯỢNG CỦA TRUNG TÂM KỸ THUẬT TIÊU CHUẨN ĐO LƯỜNG CHẤT LƯỢNG 3 (QUATEST 3)

Quality Assurance and Testing Center 3 (QUATEST 3) is a science - technological organization under the Directorate for Standards, Metrology and Quality (STAMEQ) - Ministry of Science and Technology (MOST).

Trung tâm Kỹ thuật Tiêu chuẩn Đo lường Chất lượng 3 - gọi tắt là Trung tâm Kỹ thuật 3 (QUATEST 3), là tổ chức khoa học & công nghệ công lập trực thuộc Tổng Cục Tiêu chuẩn Đo lường Chất lượng của Bộ Khoa học & Công nghệ Việt Nam.

ENERGY CONSUMPTION LABEL
NHÃN NĂNG LƯỢNG

Energy rating labels provide consumers with information on the energy efficiency of a product. This is an internationally recognized standard that has been applied in Europe, Australia, New Zealand, Canada, Japan, and Taiwan.

Nhãn năng lượng Energy Star là một chuẩn về tiết kiệm năng lượng quốc tế trên các thiết bị điện tử hoặc điện máy, được phát triển bởi tổ chức bảo vệ môi trường Mỹ từ năm 1992 và hiện nay được công nhận rộng rãi tại các nước Úc, Canada, Nhật, New Zealand, Đài Loan và Châu Âu.

SGS

QUALITY CERTIFIED BY SGS
CHỨNG NHẬN CHẤT LƯỢNG CỦA TỔ CHỨC SGS

SGS is the world's leading inspection, verification, testing and certification company, established in Switzerland since 1878.

SGS là công ty hàng đầu thế giới hiện nay về giám định, kiểm tra, và chứng nhận chất lượng hàng hóa cũng như dịch vụ thuộc hàng trăm lĩnh vực toàn cầu.

TÜVRheinland
CERTIFIED
Management System
ISO 9001:2015
www.tuv.com
ID 9105061177

EMC CERTIFICATE BY TÜV RHEINLAND
CHỨNG NHẬN VỀ KHẢ NĂNG TƯƠNG THÍCH ĐIỆN TỪ CẤP BỞI TUV RHEINLAND

Electromagnetic compatibility (EMC) certificate issued by TUV Rheinland to ensure that electric devices adhere to all the requirements of the EMC directive 2014/30/EU, complied by all 27 members of the EU.

EMC là chỉ thị tiêu chuẩn về khả năng tương thích điện từ của thiết bị, về khả năng không bị ảnh hưởng bởi sự nhiễu loạn điện từ, được áp dụng trên tất cả 27 nước thành viên của Liên minh Châu Âu EU.

IEC IECEE

CB CERTIFICATE BY INTERNATIONAL ELECTROTECHNICAL COMMISSION
CHỨNG CHỈ CB CẤP BỞI ỦY BAN KỸ THUẬT ĐIỆN QUỐC TẾ

The International Electrotechnical Commission (IEC) is the world's leading organization that prepares and publishes International Standards for all electrical, electronic and related technologies.

IEC (là viết tắt của International Electrotechnical Commission) - Ủy ban Kỹ thuật Điện Quốc tế chuyên thúc đẩy sự hợp tác quốc tế về tiêu chuẩn hoá trong lĩnh vực điện - điện tử. Chứng chỉ CB do IEC cấp công nhận tính phù hợp sản phẩm/ thiết bị về tiêu chuẩn & kỹ thuật điện, được công nhận tại hơn 50 nước tham gia và hệ thống CB và IECEE.

TOUCH
PASSION.

FLOOD YOUR SENSES WITH A WORK OF ART.

CHẠM VÀO
ĐAM MÊ

NGẬP TRÀN GIÁC QUAN CỦA BẠN
BẰNG CẢM HỨNG NGHỆ THUẬT.

CONTENT

MỤC LỤC

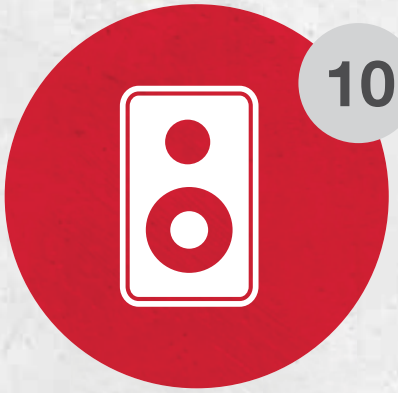

HOBS
BẾP

HOODS
MÁY HÚT MÙI

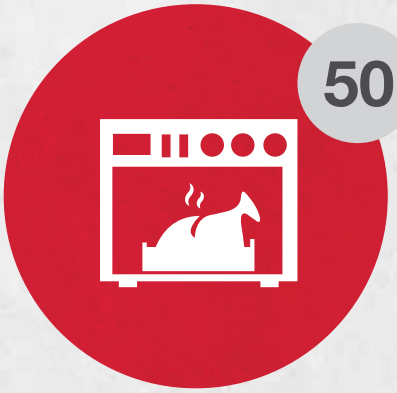

OVENS & MICROWAVES
LÒ NƯỚNG & VI SÓNG

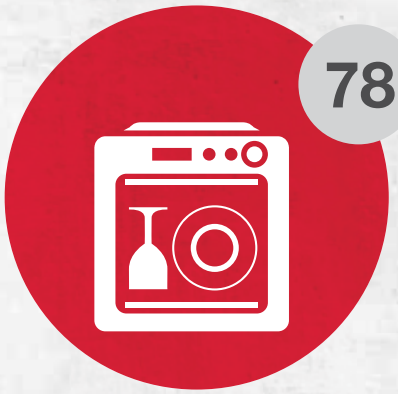

DISHWASHERS
MÁY RỬA CHÉN

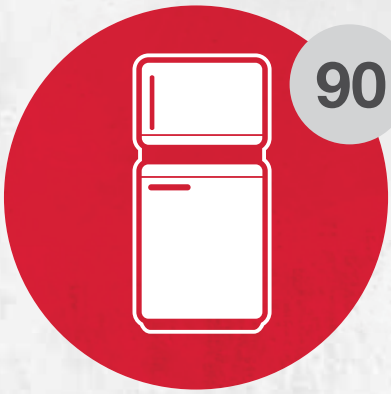

COOLING
TỦ LẠNH & TỦ RƯỢU

WASHERS & DRYERS
MÁY GIẶT & MÁY SẤY

SMALL DOMESTIC APPLIANCES
MÁY XAY & MÁY ÉP

TOGETHER
WE STAND
FOR THE STRONG VALUES OF QUALITY
“MADE IN GERMANY”.
CÙNG NHAU HỢP SỨC
PHÁT HUY NHỮNG GIÁ TRỊ TỐT ĐẸP
CỦA CHẤT LƯỢNG ĐỨC.
Häfele Vietnam - Official Regional Partner of Germany’s
No.1 football club FC Bayern since 2018
Häfele Việt Nam - Đối tác khu vực chính thức của CLB
bóng đá số 1 tại Đức FC Bayern từ năm 2018
FC BAYERN MÜNCHEN
HÄFELE
Official Regional Partner

TIPS FOR PLANNING YOUR KITCHEN APPLIANCES

BÍ QUYẾT SẮP XẾP CÁC THIẾT BỊ TRONG BẾP

A good starting point in kitchen planning is to divide your kitchen into three zones: cooking, storing and cleaning. Their gaps should not be too big or too small so your movement can be easy and fast.

Hãy bắt đầu bằng việc chia bếp thành ba khu vực bạn thường xuyên di chuyển qua lại trong bếp: nấu nướng, lưu trữ và vệ sinh. Khoảng cách giữa các khu vực cần hợp lý, không quá rộng cũng không quá gần để bạn có thể di chuyển nhanh và dễ dàng.

1. COOKING ZONE / KHU VỰC NẤU NƯỚNG

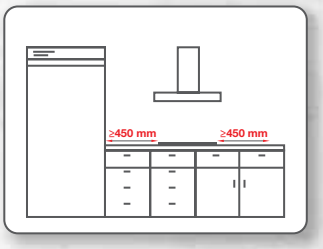

Keep worktop areas on the two sides of the hob clear to place cookware and prepare food.

Bạn nên chừa trống khu vực ở hai bên bếp để đặt nồi chảo và sơ chế thực phẩm.

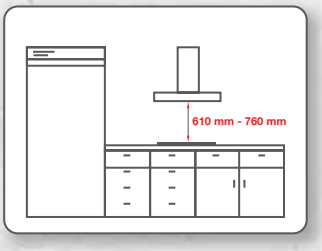

The minimum distance between the hob and the hood is 610 mm, and 760 mm in case of a gas hood.

Khoảng cách tối thiểu giữa bếp từ và máy hút là 610 mm và 760 mm đối với bếp gas.

The oven should be placed underneath the hob or apart from it to make cooking easy especially when there are more than one cook.

Lò nướng có thể đặt ngay bên dưới bếp hoặc cách xa bếp để dễ dàng thao tác khi có hơn một người nấu nướng.

Placing the oven next to the wall will limit your working space and likely damage the wall with heat.

Đặt lò nướng cạnh tường sẽ hạn chế không gian nấu nướng và dễ gây hỏng tường do nhiệt.

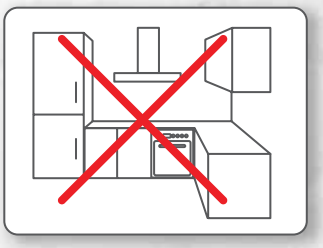

Don't place the hob and oven in corners, or you can't open your cabinets and drawers fully.

Không đặt lò và bếp ở góc vì bạn sẽ không thể mở cửa tủ và hộc tủ hoàn toàn.

COOKING ZONE

Consisting of a cooktop, an oven, and a hood, the cooking zone should be located between the cleaning and preparation zone, and never next to a wall to protect it from being damaged by food stains and heat.

KHU VỰC NẤU NƯỚNG

Khu vực nấu nướng, bao gồm bếp, lò nướng và máy hút mùi, nên nằm giữa hai khu vực vệ sinh và chuẩn bị. Không bao giờ đặt khu vực nấu nướng cạnh tường để bảo vệ tường không bị vấy bẩn thức ăn và hư hỏng do nhiệt độ cao.

2. PREPARATION ZONE / KHU VỰC CHUẨN BỊ

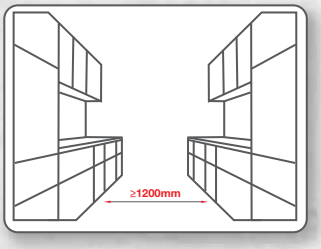

Keep a good distance between the two cabinetry rows so you can open all the cabinets at the same time.

Khoảng cách giữa hai dãy tủ cần đủ rộng để bạn có thể mở các tủ cùng lúc.

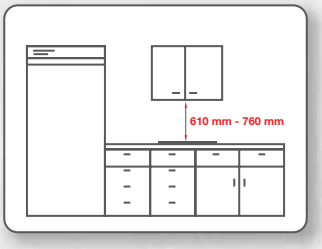

The hanging cabinet should be well apart from the worktop, or it will block your view while cooking.

Chiều cao giữa tủ treo và mặt bếp không nên quá ngắn, gây khuất tầm nhìn khi nấu nướng.

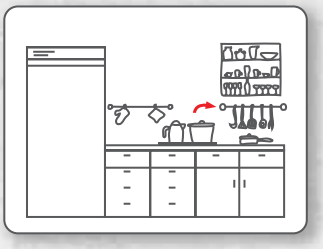

Utensils and cookware must be near the hob / the oven so everything is within your reach when needed.

Dụng cụ làm bếp và nồi chảo cần đặt gần bếp / lò nướng để bạn dễ dàng lấy khi cần.

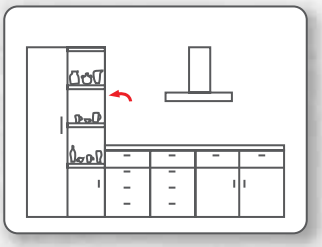

Store food and utensils in fully-extendable and smooth-running drawers and pulls-out so you can reach for everything easily.

Lưu trữ thực phẩm và dụng cụ trong các ngăn kéo mở toàn phần và hoạt động nhẹ nhàng để tìm kiếm đồ vật dễ dàng hơn.

PREPARATION ZONE

The preparation zone, or rather the fridge, should be at the end of the kitchen to not obstruct the flow of your cooking. For kitchen layouts with more than two runs such as L-shaped, U-shaped, and galley, it should bookend the longer run.

KHU VỰC CHUẨN BỊ

Khu vực chuẩn bị, hay đúng hơn là tủ lạnh, nên được đặt ở vị trí cuối bếp để không ảnh hưởng đến quy trình nấu nướng của bạn. Đối với những bếp có hơn hai cánh như bếp chữ L, chữ U và bếp song song, bạn hãy đặt tủ lạnh ở vị trí cuối của cánh bếp dài hơn.

3. CLEANING ZONE / KHU VỰC VỆ SINH

CLEANING ZONE

For most of modern kitchens, the cleaning zone consists of a sink, a dishwasher, and possibly a garbage can. The appliances should be close to each other so it is easy to load and unload dishes.

KHU VỰC VỆ SINH

Đối với hầu hết các gian bếp hiện đại, khu vực vệ sinh bao gồm chậu rửa, máy rửa chén và có thể cả thùng rác. Máy rửa chén nên đặt gần bồn rửa để bạn dễ dàng sắp xếp chén dĩa vào máy cũng như cất đi sau khi rửa.

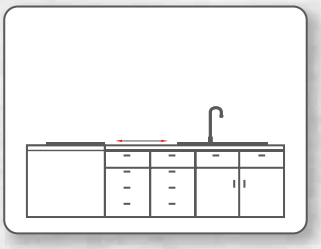

The space between the sink and the hob is ideal for preparing food.

Khu vực giữa bồn rửa và bếp là nơi lý tưởng để sơ chế thực phẩm.

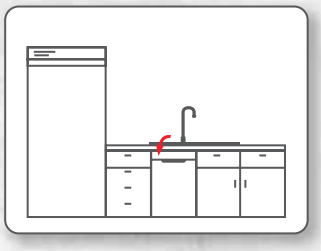

The dishwasher should be near the sink and the dish drainer to make loading and unloading easier.

Đặt máy rửa chén gần bồn rửa và khay úp chén đĩa để tiện việc xếp chén đĩa vào máy và cất đi sau khi rửa.

If you place the sink next to a window, pay attention to the latter's opening direction or it will be blocked by the tap.

Nếu đặt bồn rửa cạnh cửa sổ, bạn nên chú ý đến hướng mở cửa vì cửa mở vào bên trong có thể bị vòi nước cản trở.

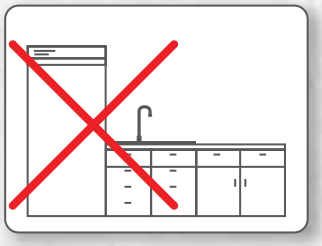

A sink placed next to a wall or at the end of a cabinetry row will limit your working space and movement.

Đặt bồn rửa cạnh tường hoặc cuối dãy tủ sẽ hạn chế không gian và hoạt động nấu nướng của bạn.

HOW TO CHOOSE YOUR HOB?

HƯỚNG DẪN CHỌN BẾP PHÙ HỢP

Top criteria for choosing a right hob: your budget and cooking needs, the hob's quality and features (if it has multiple functions that can help you cook easier).

Phù hợp với nhu cầu nấu ăn và ngân sách, chất lượng đảm bảo, cũng như trang bị nhiều chức năng giúp việc nấu nướng dễ dàng hơn là những tiêu chí quan trọng hàng đầu trong việc chọn một chiếc bếp nấu cho gian bếp.

	Induction hobs Bếp từ	**Radiant hobs** Bếp điện	**Gas hobs** Bếp gas
Heating method Phương pháp tạo nhiệt	The cookware's bottom is heated via electromagnetic induction. Since the heat comes directly to the cookware bottom, less energy is wasted on surrounding areas, and no heat is radiated during cooking. Thông qua quá trình cảm ứng điện từ truyền đến đáy nồi. Đáy nồi là nơi sinh nhiệt trực tiếp nên ít hao tốn nhiệt năng ra bên ngoài và không tỏa hơi nóng trong lúc nấu.	Electricity is passed through heating elements under the top. Điện truyền qua các bộ phận tạo nhiệt bên dưới bề mặt bếp	Direct flame Ngọn lửa trực tiếp
Suitable cookware Nồi & chảo tương thích	With magnetic bottom Có đáy từ	No special requirements for size and material Không kén nồi chảo	No special requirements for size and material Không kén nồi chảo
Heat control Điều chỉnh nhiệt	Precise with multiple heating levels Chính xác với nhiều mức gia nhiệt	Precise with multiple heating levels Chính xác với nhiều mức gia nhiệt	Basic yet fast to change heat Cơ bản nhưng nhiệt thay đổi nhanh
Boiling speed Tốc độ đun nấu	★★★	★	★★
Energy efficiency Hiệu quả năng lượng	★★★	★★	★
Heat insulation Tính giữ nhiệt	Heating is stopped immediately after the hob is turned off. Lập tức ngắt nhiệt sau khi tắt bếp	The surface is still hot for a certain time after the hob is turned off. Bề mặt bếp vẫn nóng một thời gian sau khi tắt bếp	Heating is stopped immediately after the hob is turned off. Lập tức ngắt nhiệt sau khi tắt bếp
Remarkable advantage Ưu điểm nổi bật	Usually equipped with more smart features than the others. Thường được trang bị nhiều tính năng thông minh hơn cả trong 3 loại bếp		

GOOD TO KNOW

MẸO HAY CẦN BIẾT

> A hybrid hob comes with many advantages of both induction and radiant hobs, while being suitable for different kinds of cookware, so you can cook with great flexibility.

> The common size of built-in hobs is 60 cm width with 3 or 4 burners, which suits most of families. However, if you have the greater demand for cooking and more space, you may want to choose 70-90 cm hobs with 4 burners. Vertical hobs which are 30 cm wide or smaller with 1-2 burners are the best for small kitchens.

> All modern hobs have many safety features such as the flame failure device of gas hobs which automatically stops gas supply in case of improper shutoff, and the overflow safety device system of radiant and induction hobs that automatically locks the control panel and cuts off heat in case of food overflows.

> Since a hob's lifespan depends a lot on its surface, you should choose those which have impact-resistant glass surfaces, or even better and more expensive, ceramic glass ones which can make cleaning extremely easy.

> Bếp từ kết hợp điện sở hữu nhiều tính năng tối ưu của cả hai loại bếp, đồng thời thích hợp với các loại nồi chảo khác nhau, cho bạn sự linh hoạt tối đa trong nấu nướng.

> Kích thước thông thường của bếp âm tủ hiện nay là 60 cm ngang với 3 hoặc 4 vùng nấu, thích hợp với hầu hết gia đình. Nhưng nếu có nhu cầu nhiều hơn và không gian rộng rãi hơn, bạn có thể chọn bếp có chiều ngang 70-90 cm với 4 vùng nấu. Bếp dọc với chiều ngang nhỏ hơn 30 cm với 1-2 vùng nấu là lựa chọn lý tưởng với những gian bếp nhỏ.

> Các dòng bếp hiện đại đều được trang bị nhiều tính năng an toàn cho cả nhà như cảm biến an toàn tự động khóa gas (dành cho bếp gas), khóa bảng điều khiển và tự động tắt bếp khi thức ăn trong nồi tràn ra mặt bếp (dành cho bếp từ & bếp điện).

> Bề mặt bếp rất quan trọng đối với tuổi thọ của bếp. Hãy chọn mua bếp với bề mặt kính chịu lực tốt, hoặc cao cấp hơn là mặt gốm thủy tinh giúp việc lau chùi vết bẩn vô cùng dễ dàng.

WHY CHOOSE HÄFELE'S HOBS?

VÌ SAO BẾP HÄFELE ĐƯỢC TIN DÙNG?

SCHOTT CERAN ceramic glass top
Bề mặt gốm thủy tinh Schott Ceran cao cấp chịu lực tốt, dễ dàng lau chùi, hạn chế trầy xước

Made-in Europe
Chất lượng đảm bảo: được sản xuất tại Châu Âu

Energy Efficiency meeting European standards
Tiết kiệm năng lượng: Đạt chuẩn Châu Âu

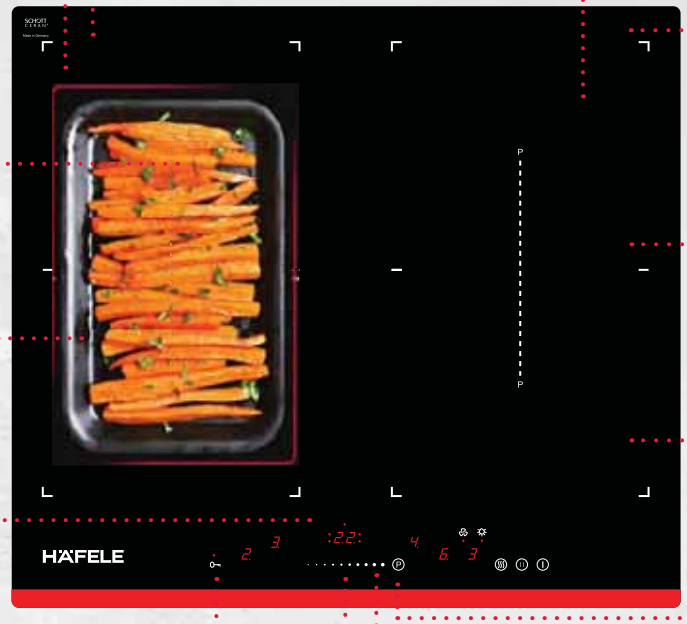

Automatic pan recognition sensor
Cảm biến nhận diện nồi chảo: bếp sẽ tự ngắt nhiệt khi nhấc nồi khỏi bếp

Bridge function
Chức năng ghép 2 vùng nấu

Overflow safety device system
Chức năng chống tràn: bếp sẽ tự tắt khi thức ăn trong nồi tràn ra bảng điều khiển

Stop & Go function
Chức năng tạm dừng

Booster function
Chức năng gia nhiệt nhanh, giúp tăng tốc độ nấu sôi lên gấp 1,5 lần

Timer
Chức năng hẹn giờ nấu & tắt bếp - cho bạn rảnh tay làm việc khác

Residual heat indicator
Hiển thị nhiệt dư: báo hiệu bề mặt bếp còn nóng sau khi tắt bếp

Safety lock
Khóa bảng điều khiển - an toàn cho trẻ nhỏ

Multiple power levels
Nhiều mức nhiệt cho nhiều mục đích nấu

Touch control
Điều khiển cảm ứng trượt giúp thao tác thật dễ dàng

TECHNICAL FUNCTIONS / CHÚ THÍCH KÝ HIỆU

Automatic pan recognition sensor
Cảm biến nhận dạng nồi chảo

Slider control
Cảm ứng trượt

Childproof lock
Khóa an toàn trẻ em

Booster function
Gia nhiệt nhanh

Touch control
Cảm ứng chọn

Timer
Chức năng hẹn giờ

Residual heat indicator
Báo hiệu bề mặt nóng

Battery ignition
Đánh lửa bằng pin

SPECIAL COMBO
GÓI ƯU ĐÃI ĐẶC BIỆT

Art.No.: 536.01.709

Máy hút mùi gắn tường - Art.No.: 539.89.335

+

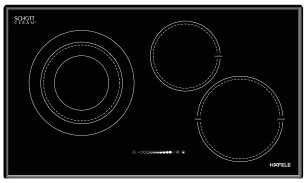

Bếp từ kết hợp điện - Art.No.: 536.01.705

~~41.980.000~~ VND

37.990.000 VND

SAVING / TIẾT KIỆM: **4.000.000** VND

SPECIAL COMBO
GÓI ƯU ĐÃI ĐẶC BIỆT

Art.No.: 536.01.609

Máy hút mùi âm tủ mặt kính đen - Art.No.: 539.81.073

+

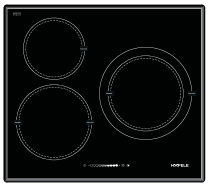

Bếp từ 3 vùng nấu - Art.No.: 536.01.601

~~25.980.000~~ VND

23.990.000 VND

SAVING / TIẾT KIỆM: **2.000.000** VND

We reserve the right to alter specifications without notice. / *Kích thước và màu sắc sản phẩm có thể thay đổi mà không cần báo trước.*
Price is inclusive of 10% VAT. / *Giá đã bao gồm 10% VAT.*

NEW

HOB-HOOD COMBI

BẾP TỪ KẾT HỢP HÚT MÙI

Art.No: 539.66.822 - Price / Giá: **59.990.000** VND

THE UNIQUE COMBO OF AESTHETICS AND INNOVATION

TUYỆT TÁC CỦA THẨM MỸ VÀ CÔNG NĂNG

The unique 2-in-1 design of the hood-integrated hob will set free to your kitchen design ideas, allowing you to put your hob wherever you want in the kitchen without restriction of the hood's position. Elegant in design and high-performance in functions, this hob2hood opens up a whole new approach to space saving for modern, especially open-plan, kitchens.

Với thiết kế độc đáo 2 trong 1 - bếp từ kết hợp máy hút mùi là lựa chọn tuyệt vời cho những ai yêu thích sự tinh tế, đơn giản, và tính cách tự do trong thiết kế bếp. Không bị giới hạn bởi vị trí máy hút mùi như cách truyền thống, sản phẩm vô cùng phù hợp cho không gian bếp mở hay bếp đảo. Hơn cả thẩm mỹ, công nghệ bếp tiên tiến cùng công suất hút mạnh mẽ cho bạn trải nghiệm nấu nướng tuyệt vời trong một gian bếp hoàn toàn sạch mùi & hơi ẩm.

4 independent induction zones with **booster function**
4 vùng nấu từ độc lập đều được trang bị **chức năng gia nhiệt nhanh**, giúp rút ngắn thời gian đun sôi đến 1,5 lần

2 modular double zones suitable for huge size pot
Có thể kết hợp 2 vùng nấu cho xoong nồi lớn

High power with maxium air flow: 1200m³/h
Công suất hút khủng: tối đa đến 1200m³/h

Cleaning filter indicator keeps your hood always clean
Bộ cảm biến thông minh: cảnh báo khi máy hút mùi cần được vệ sinh

Made in Europe. German quality.
Được sản xuất tại Châu Âu. Đạt chuẩn chất lượng Đức.

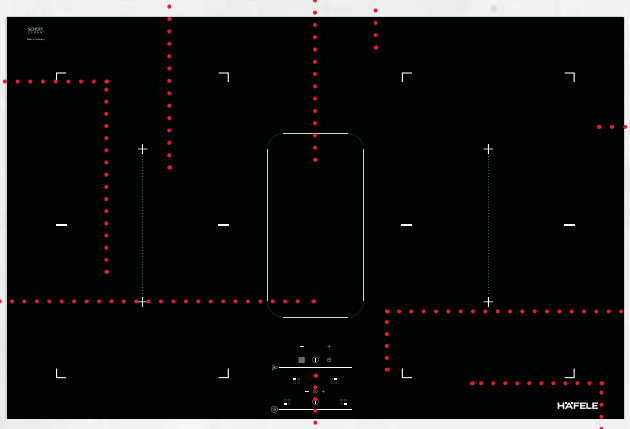

Schott Ceran surface
Bề mặt gốm thủy tinh **Schott Ceran** nổi tiếng bởi độ chịu lực tốt cùng khả năng chống trầy cao

Extra-value functions: timer, safety lock, overflow safety device system
Các chức năng cộng thêm: hẹn giờ, khóa bàn phím điều khiển, cảm biến chống tràn

Suitable for both ducted and recirculated extraction with **5 power levels, 4 + 1 TURBO**
Phù hợp hút mùi thông gió lẫn tuần hoàn với **5 cấp độ (1 cấp độ tăng cường)**

Brushless motor, Ultra silent
Động cơ hoạt động siêu yên tĩnh

9 adjustable power levels
9 mức nhiệt, phù hợp với nhiều nhu cầu nấu nướng

HÄFELE

QUICK CHECK

BẾP NÀO PHÙ HỢP VỚI BẠN?

INDUCTION HOBS, HYBRID HOB, RADIANT HOB / BẾP TỪ KẾT HỢP ĐIỆN, BẾP TỪ, BẾP ĐIỆN

Art.No. Mã số	536.01.705 HC-M773A	536.01.815 HC-M772B	536.61.555 HC-IF77A	536.01.595 HC-I773B	536.01.835 HC-I773C	536.01.855 HC-I772B	536.01.695 HC-I772A	536.01.795 HC-R772A
Hob type Loại bếp	Hybrid hob Bếp từ kết hợp điện	Hybrid hob Bếp từ kết hợp điện	Induction hob Bếp từ	Induction hob Bếp từ	Induction round control hob Bếp từ điều khiển tròn	Induction round control hob Bếp từ điều khiển tròn	Induction hob Bếp từ	Radiant hob Bếp điện
Price Giá (VAT)	**24.990.000**	**21.990.000**	**22.990.000**	**21.990.000**	**22.990.000**	**20.990.000**	**19.990.000**	**14.990.000**
Size Kích thước	77cm	77cm	77cm	77cm	77cm	77cm	77cm	77cm
Control Điều khiển	Slider control Điều khiển trượt	Slider control Điều khiển trượt	Slider control Điều khiển trượt	Slider Điều khiển trượt	Round control Điều khiển tròn	Round control Điều khiển tròn	Slider Điều khiển trượt	Slider Điều khiển trượt
Zones cooking Vùng nấu	3	2	3	3	3	2	2	2
Booster function Gia nhiệt nhanh	✓	✓	✓	✓	✓	✓	✓	
Residual heat indicator Hiển thị nhiệt dư	✓	✓	✓	✓	✓	✓	✓	✓
Child lock Khóa an toàn	✓	✓	✓	✓	✓	✓	✓	✓

COMBO-HOB HOOD / BẾP TỪ KẾT HỢP ĐIỆN KÈM MÁY HÚT MÙI

Art.No. Mã số	539.66.698 HC-IHH80A	539.66.822 IHH77A
Hob type Loại bếp	Hybrid combo-hob hood Bếp từ kết hợp điện kèm máy hút mùi	Induction combo-hob hood Bếp từ kết hợp máy hút mùi
Price Giá (VAT)	**79.990.000**	**59.990.000**
Size Kích thước	80cm	77cm
Control Điều khiển	Touch control Điều khiển chọn	Slider control Điều khiển trượt
Zones cooking Vùng nấu	3	3
Booster function Gia nhiệt nhanh	✓	✓
Residual heat indicator Hiển thị nhiệt dư	✓	✓
Child lock Khóa an toàn	✓	✓

536.01.871 HC-IF60A	535.02.211 HC-I604C	536.01.841 HC-I603C	536.01.601 HC-I603B	536.01.631 HC-R603A	536.01.670 HC-I302B	536.01.620 HC-R302A
Induction hob Bếp từ	Induction hob Bếp từ	Induction round control hob Bếp từ điều khiển	Induction hob Bếp từ	Radiant hob Bếp điện	Induction hob Bếp từ	Radiant hob Bếp điện
27.990.000	**22.990.000**	**21.990.000**	**18.990.000**	**13.990.000**	**14.990.000**	**9.990.000**
60cm	60cm	60cm	60cm	60cm	30cm	30cm
Slider Điều khiển trượt	Slider Điều khiển trượt	Round control Điều khiển tròn	Slider Điều khiển trượt	Slider Điều khiển trượt	Touch control Điều khiển chọn	Touch control Điều khiển chọn
4	4	3	3	3	2	2
✓	✓	✓	✓		✓	
✓	✓	✓	✓	✓	✓	✓
✓	✓	✓	✓	✓	✓	✓

GAS HOBS / BẾP GA

Art.No. Mã số	538.06.298 HC-G863B	538.06.287 HC-G782A	533.02.853 HC-G301B
Hob type Loại bếp	Gas hob Bếp ga	Gas hob Bếp ga	Gas hob Bếp ga
Price Giá (VAT)	**6.990.000**	**5.990.000**	**3.990.000**
Size Kích thước	86.5 cm	78cm	30cm
Zone cooking / Vùng nấu	3	2	1
Control Điều khiển	Knobs Núm vặn	Knobs Núm vặn	Knobs Núm vặn
Pan support type Kiềng nỡ nồi	Cast iron Gang	Cast iron Gang	Cast iron Gang
Flame failure device Cảm biến an toàn	✓	✓	✓

3 ZONES HOB-HOOD COMBI HC-IHH80A
BẾP ĐIỆN TỪ KẾT HỢP HÚT MÙI HC-IHH80A

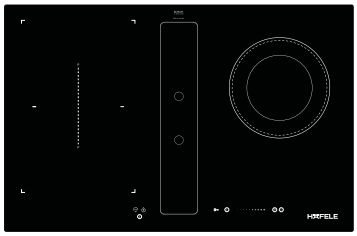

MADE IN GERMANY

NEW

Art.No.: 539.66.698 **Price/ Giá (VAT): 79.990.000 VND**

Hob features:
- 1 induction zone 19x21 cm - 1.6/1.85 kW
- 1 induction zone 19x21 cm - 2.1/3.0 kW
- 1 radiant zone Ø21/14cm, 2.2 kW
- 4 sides bevelled
- Touch control display, 9 power level
- Automatic pan recognition sensor
- Booster function
- Pause function
- Bridge, keep warm function

Hood features:
- Aspiration system: suited for ducted or recirculated
- Touch control
- Auto shut-off timer
- Carbon filter (optional)

- Child lock
- Residual heat indicator
- Automatic safety switch off

- Total power: 6.1 kW
- Voltage: 230V
- Suction power: 800 m³/h
- Appliance dimension: 800W x 520D x 170H mm
- Cut out dimension: 750W x 500D mm

Tính năng bếp:
- *1 vùng nấu từ 19x21 cm - 1,6/1,85 kW*
- *1 vùng nấu từ 19x21 cm - 2,1/3,0 kW*
- *1 vùng nấu điện Ø21/14cm, 2,2 kW*
- *Vát 4 cạnh*
- *Bảng điều khiển cảm ứng, 9 mức gia nhiệt*
- *Tự nhận diện xoong nồi*
- *Chức năng gia nhiệt nhanh*
- *Chức năng ghi nhớ và tạm dừng*
- *Chức năng ghép hai vùng nấu và giữ ấm*

Tính năng máy hút mùi:
- *Hệ thống hút xả và tuần hoàn thông gió*
- *Điều khiển cảm ứng*
- *Chức năng tự động tắt theo thời gian cài đặt*
- *Phụ kiện không kèm than hoạt tính*

- *Khóa an toàn*
- *Hiển thị nhiệt độ dư (báo hiệu bề mặt nóng)*
- *Chức năng tắt an toàn*

- *Tổng công suất: 6,1 kW*
- *Hiệu điện thế: 230V*
- *Công suất hút: 800 m³/h*
- *Kích thước sản phẩm: 800R x 520S x 170C mm*
- *Kích thước lắp đặt: 750R x 500S mm*

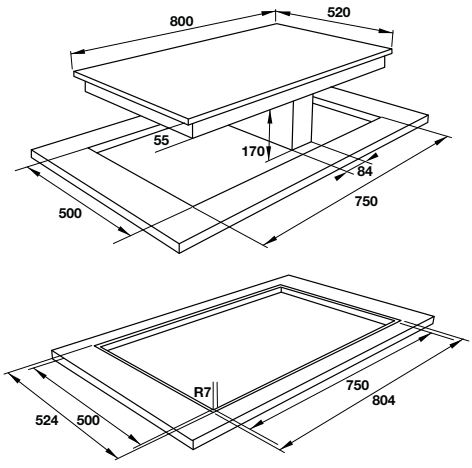

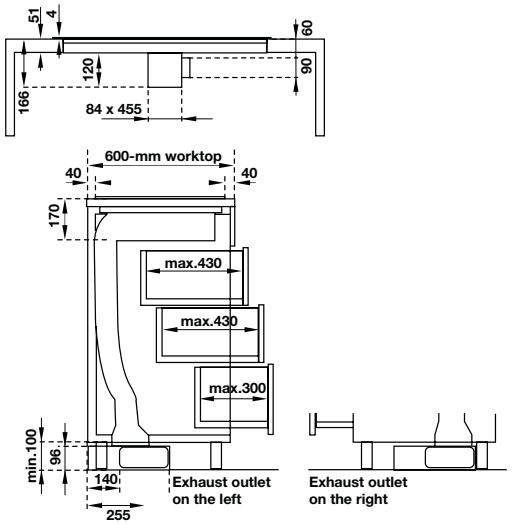

We reserve the right to alter specifications without notice. / *Kích thước và màu sắc sản phẩm có thể thay đổi mà không cần báo trước.*
Price is inclusive of 10% VAT. / *Giá đã bao gồm 10% VAT.*

4 ZONES HOB-HOOD COMBI IHH77A

BẾP TỪ KẾT HỢP HÚT MÙI 4 VÙNG NẤU IHH77A

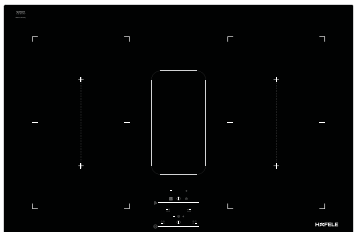

MADE IN EUROPE

NEW

77 CM

Art.No.: 539.66.822 **Price/ Giá (VAT): 59.990.000 VND**

Hob features

- 4 induction zones:
  - Front right: 21.5 x 19cm - 1.6/1.85 kW (booster)
  - Rear right: 21.5 x 19cm - 2.1/3 kW (booster)
  - Front left: 21.5 x 19cm - 1.6/1.85 kW (booster)
  - Rear left: 21.5 x 19cm - 2.1/3 kW (booster)
- 4 sides bevelled
- Slider touch control, 9 power level
- Automatic pan recognition sensor
- Booster function
- Bridge function
- Timer function for each area

Hood features

- Aspiration system: suited for ducted or recirculated
- Touch control panel
- Timer
- Cleaning filter indicator
- Carbon filter (optional)

- Child lock
- Residual heat indicator
- Automatic safety switch off

- Total power: 7.4 kW
- Voltage: 220 - 240V
- Suction power: 1200 m^3/h
- Appliance dimension: 770W x 520D x 250H mm
- Cut out dimension: 750W x 490D mm

Tính năng bếp:

- *4 vùng nấu từ:*
  - *Vùng trước bên phải: 21,5cm x 19cm - 1,6/1,85 kW (gia nhiệt nhanh)*
  - *Vùng sau bên phải: 21,5 x 19cm - 2,1/ 3 kW (gia nhiệt nhanh)*
  - *Vùng trước bên trái: 21,5cm x 19cm - 1,6/1,85 kW (gia nhiệt nhanh)*
  - *Vùng sau bên trái: 21,5cm x 19cm - 2,1/3 kW (gia nhiệt nhanh)*
- *Vát 4 cạnh*
- *Điều khiển cảm ứng trượt, 9 mức gia nhiệt*
- *Tự nhận diện xoong nồi*
- *Chức năng gia nhiệt nhanh*
- *Chức năng ghép hai vùng nấu*
- *Hiển thị thời gian nấu cho từng vùng*

Tính năng máy hút mùi:

- *Hệ thống hút xả và tuần hoàn thông gió*
- *Điều khiển cảm ứng*
- *Hẹn giờ*
- *Chức năng báo hiệu vệ sinh lưới lọc*
- *Phụ kiện không kèm than hoạt tính*

- *Khóa an toàn*
- *Hiển thị nhiệt độ dư (báo hiệu bề mặt nóng)*
- *Tự động tắt an toàn*

- *Tổng công suất: 7,4 kW*
- *Hiệu điện thế: 220 - 240V*
- *Công suất hút: 1200 m^3/h*
- *Kích thước sản phẩm: 770W x 520D x 250H mm*
- *Kích thước lắp đặt: 750W x 490D mm*

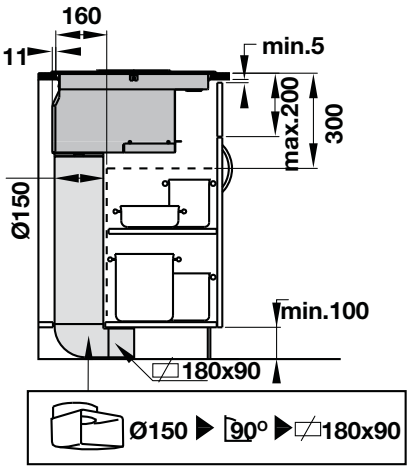

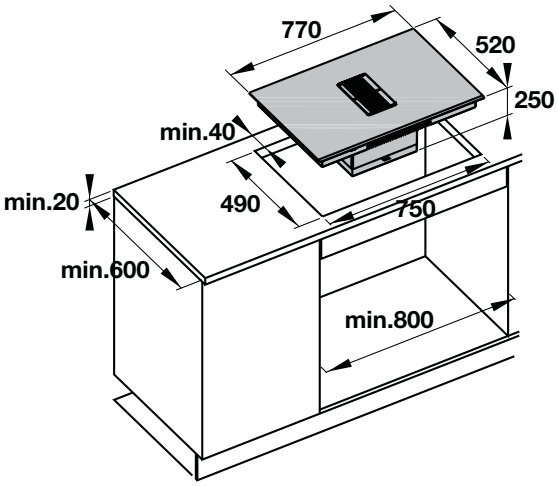

We reserve the right to alter specifications without notice. / *Kích thước và màu sắc sản phẩm có thể thay đổi mà không cần báo trước.*
Price is inclusive of 10% VAT. / *Giá đã bao gồm 10% VAT.*

3 ZONES HYBRID HOB HC-M773A
BẾP TỪ KẾT HỢP ĐIỆN HC-M773A

MADE IN EUROPE

BEST SELLER

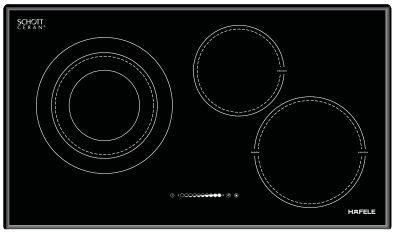

Art.No.: 536.01.705 **Price/ Giá (VAT): 24.990.000 VND**

- 2 induction cooking zones: Ø180 - 1.4 kW - Ø220 - 2.3/3 kW (Booster)
- 1 radiant cooking zone: Ø270/210/140 mm - 2.7/1.95/1.05 kW
- SCHOTT Ceran glass top, 4 sides bevelled
- Slider control, 9 levels
- Booster function
- Automatic pan recognition sensor
- Timer
- *2 vùng nấu cảm ứng từ: Ø220 và Ø180 mm - 2,3/1,4 kW (gia nhiệt nhanh 3,0 kW)*
- *1 vùng nấu điện: Ø270/210/140 mm - 2,7/1,95/1,05 kW*
- *Mặt gốm thủy tinh SCHOTT, vát 4 cạnh*
- *Điều khiển: cảm ứng trượt, 9 mức gia nhiệt*
- *Chức năng gia nhiệt nhanh*
- *Tự nhận diện xoong nồi*
- *Chức năng hẹn giờ*

- Child lock
- Residual heat indicator
- Overflow safety device system
- *Khóa an toàn*
- *Hiển thị nhiệt dư (báo hiệu bề mặt nóng)*
- *An toàn khi tràn (tự động tắt bếp)*

- Total connect load: 6.4 kW
- Voltage: 220 - 240V
- Frequency: 50/60 Hz
- Appliance dimensions: 770W x 450D x 68H mm
- Cut-out dimensions: 710W x 410D mm
- *Tổng công suất: 6,4 kW*
- *Hiệu điện thế: 220 - 240 V*
- *Tần số: 50/60 Hz*
- *Kích thước sản phẩm: 770R x 450S x 68C mm*
- *Kích thước lắp đặt: 710R x 410S mm*

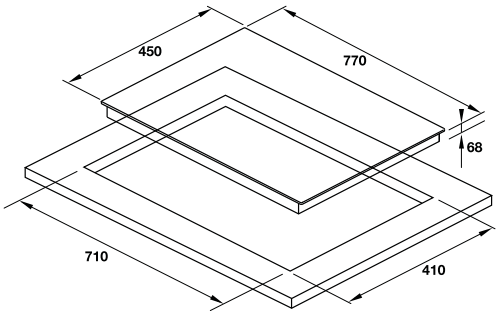

2 ZONES HYBRID HOB HC-M772B
BẾP TỪ KẾT HỢP ĐIỆN HC-M772B

MADE IN EUROPE

Art.No.: 536.01.815 **Price/ Giá (VAT): 21.990.000 VND**

- 1 inducton cooking zone: Ø220 mm - 2.3/ 3.0 kW (Booster)
- 1 radiant cooking zone: Ø270/210 mm - 2.4/1.5 kW
- SCHOTT Ceran glass top, 4 sides bevelled
- Slider control, 9 power levels
- Booster function
- Automatic pan recognition sensor
- Timer
- *1 vùng nấu cảm ứng từ: Ø220 mm - 2,3/ 3,0 kW (gia nhiệt nhanh)*
- *1 vùng nấu điện: Ø270/210 mm - 2,4/1,5 kW*
- *Mặt gốm thủy tinh SCHOTT, vát 4 cạnh*
- *Điều khiển: cảm ứng trượt, 9 mức gia nhiệt*
- *Chức năng gia nhiệt nhanh*
- *Tự nhận diện xoong nồi*
- *Chức năng hẹn giờ*

- Child lock
- Residual heat indicator
- Overflow safety device system
- *Khóa an toàn*
- *Hiển thị nhiệt dư (báo hiệu bề mặt nóng)*
- *An toàn khi tràn (tự động tắt bếp)*

- Total power: 5.4 kW
- Voltage: 220 - 240V
- Frequency: 50/60 Hz
- Appliance dimensions: 770W x 450D x 68H mm
- Cut-out dimensions: 710W x 410D mm
- *Tổng công suất: 5,4 kW*
- *Hiệu điện thế: 220 - 240 V*
- *Tần số: 50/60 Hz*
- *Kích thước sản phẩm: 770R x 450S x 68C mm*
- *Kích thước lắp đặt: 710R x 410S*

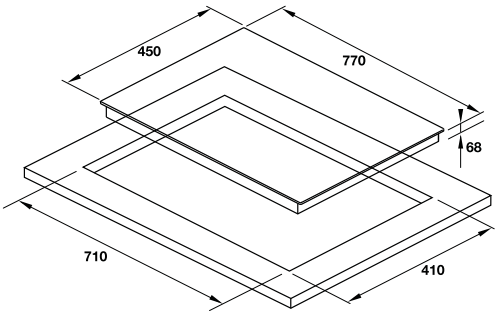

We reserve the right to alter specifications without notice. / *Kích thước và màu sắc sản phẩm có thể thay đổi mà không cần báo trước.*
Price is inclusive of 10% VAT. / *Giá đã bao gồm 10% VAT.*

3 ZONES INDUCTION HOB HC-IF77A
BẾP TỪ 3 VÙNG NẤU HC-IF77A

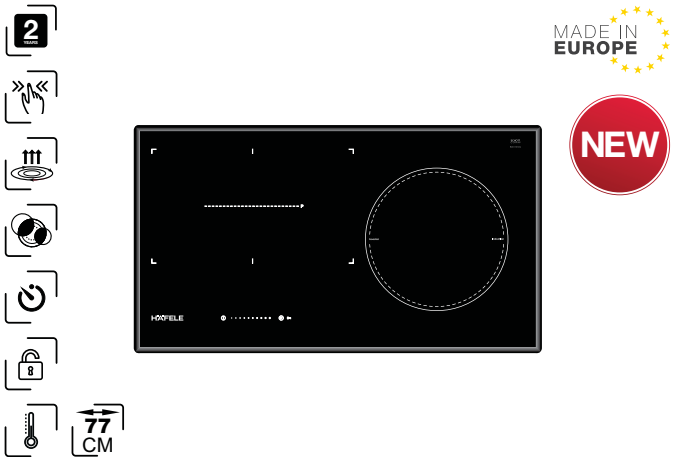

Art.No.: 536.61.555 **Price/ Giá (VAT): 22.990.000 VND**

- Left square zone: 215x 190mm - 1.6/1.85 kW (booster)
- Right square zone: 215x190 mm - 2.1/3 kW (booster)
- Right circular zone: Ø270 mm- 2.3/3 kW (booster)
- SCHOTT Ceran glass top, 4 sides bevelled
- Slider control, 9 levels
- Booster function
- Automatic pan recognition sensor
- Bridge function
- Timer
- *Vùng vuông bên trái: 215x190 mm - 1,6/ 1,85 kW (gia nhiệt nhanh)*
- *Vùng vuông bên phải: 215x190 - 2,1/3 kW (gia nhiệt nhanh)*
- *Vùng tròn bên phải: Ø270 mm - 2,3/3 kW (gia nhiệt nhanh)*
- *Mặt gốm thủy tinh SCHOTT, vát 4 cạnh*
- *Điều khiển: cảm ứng trượt, 9 mức gia nhiệt*
- *Chức năng gia nhiệt nhanh*
- *Tự nhận diện xoong nồi*
- *Chức năng ghép hai vùng nấu*
- *Chức năng hẹn giờ*

- Child lock
- Residual heat indicator
- Overflow safety device system
- *Khóa an toàn*
- *Hiển thị nhiệt dư (báo hiệu bề mặt nóng)*
- *An toàn khi tràn (tự động tắt bếp)*

- Total connect load: 6.7 kW
- Voltage: 220-240V
- Frequency: 50/60 Hz
- Appliance dimensions:770W x 430D x 68H mm
- Cut-out dimensions: 710W x 350D mm
- *Tổng công suất: 6,7 kW*
- *Hiệu điện thế: 220 - 240 V*
- *Tần số: 50/60 Hz*
- *Kích thước sản phẩm: 770R x 430S x 68C mm*
- *Kích thước lắp đặt: 750R x 350S mm*

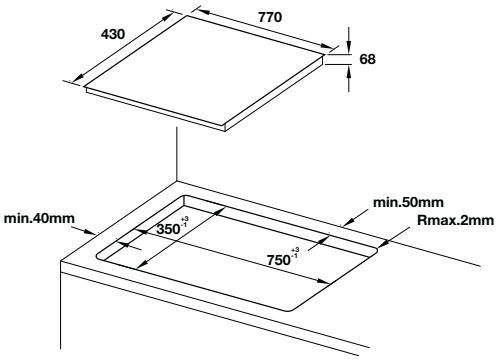

3 ZONES INDUCTION HOB HC-I773B
BẾP TỪ HC-I773B

Art.No.: 536.01.595 **Price/ Giá (VAT): 21.990.000 VND**

- 3 induction cooking zones:
  - Middle zone: Ø180 mm - 1.4 kW
  - Left zone: Ø220 mm & Right zone: Ø270 mm- 2.3/3.0 kW (Booster)
- SCHOTT Ceran glass top, 4 sides bevelled
- Slider control, 9 levels
- Booster function
- Automatic pan recognition sensor
- Timer
- *3 vùng nấu cảm ứng từ:*
  - *Vùng giữa: Ø180 mm - 1,4 kW*
  - *Vùng bên trái: Ø220 mm - 2,3/3,0 kW (gia nhiệt nhanh)*
  - *Vùng bên phải: Ø270 mm - 2,3/3,0 kW (gia nhiệt nhanh)*
- *Mặt gốm thủy tinh SCHOTT, vát 4 cạnh*
- *Điều khiển trượt, 9 mức gia nhiệt*
- *Chức năng gia nhiệt nhanh*
- *Tự nhận diện xoong nồi*
- *Hẹn giờ*

- Child lock
- Residual heat indicator
- Overflow safety device system
- *Khóa an toàn*
- *Hiển thị nhiệt dư (báo hiệu bề mặt nóng)*
- *An toàn khi tràn (tự động tắt bếp)*

- Total connect load: 6.7 kW
- Voltage: 220 - 240 V
- Frequency: 50/60 Hz
- Appliance dimensions: 770W x 450D x 68H mm
- Cut-out dimensions: 710W x 410D mm
- *Tổng công suất: 6,7 kW*
- *Hiệu điện thế: 220 - 240 V*
- *Tần số: 50/60 Hz*
- *Kích thước sản phẩm: 770R x 450S x 68C mm*
- *Kích thước lắp đặt: 710R x 410S mm*

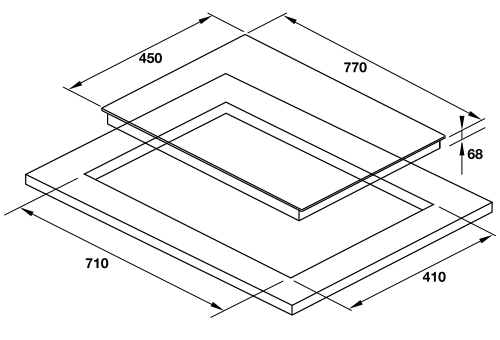

We reserve the right to alter specifications without notice. / *Kích thước và màu sắc sản phẩm có thể thay đổi mà không cần báo trước.*
Price is inclusive of 10% VAT. / *Giá đã bao gồm 10% VAT.*

INDUCTION HOB 3 ZONES HC-I773C - **ROUND CONTROL**
BẾP TỪ 3 VÙNG NẤU HC-I773C - ĐIỀU KHIỂN TRÒN

Art.No.: 536.01.835 **Price/ Giá (VAT): 22.990.000 VND**

- 3 induction cooking zones
  - Left zone: Ø220 mm - 2.3/3.0 kW (Booster)
  - Middle zone: Ø180 mm - 1.4 kW
  - Right zone: Ø270 mm - 2.3/3.0 kW (Booster)
- SCHOTT Ceran glass top, 4 sides beveled
- **Round control**, 9 levels
- Booster function
- Automatic pan recognition sensor
- Timer
- *3 vùng nấu cảm ứng từ*
  - *Vùng bên trái: Ø220 mm - 2,3/3,0 KW (gia nhiệt nhanh)*
  - *Vùng giữa: Ø180 mm - 1,4 KW*
  - *Vùng bên phải: Ø270 mm - 2,3/3,0 KW (gia nhiệt nhanh)*
- *Mặt gốm thủy tinh SCHOTT, vát 4 cạnh*
- ***Điều khiển trượt vòng tròn**, 9 mức gia nhiệt*
- *Chức năng gia nhiệt nhanh*
- *Tự nhận diện xoong nồi*
- *Hẹn giờ*

- Child lock
- Residual heat indicator
- Overflow safety device system
- *Khóa an toàn*
- *Hiển thị nhiệt dư (báo hiệu bề mặt nóng)*
- *An toàn khi tràn (tự động tắt bếp)*

- Total connect load: 6.7 kW
- Voltage: 220 - 240V
- Frequency: 50/60 Hz
- Appliance dimensions: 770W x 450D x 68H mm
- Cut-out dimensions: 710W x 410D mm
- *Tổng công suất: 6,7 kW*
- *Hiệu điện thế: 220 - 240 V*
- *Tần số: 50/60 Hz*
- *Kích thước sản phẩm: 770R x 450S x 68C mm*
- *Kích thước lắp đặt: 710R x 410S mm*

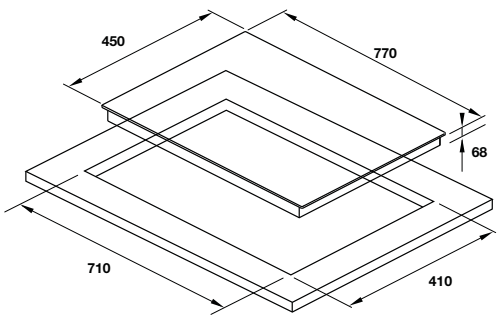

INDUCTION HOB 2 ZONES HC-I772B - **ROUND CONTROL**
BẾP TỪ 2 VÙNG NẤU HC-I772B - ĐIỀU KHIỂN TRÒN

Art.No.: 536.01.855 **Price/ Giá (VAT): 20.990.000 VND**

- 2 induction cooking zones
  - Left zone: Ø270 mm - 2.3/3.0 kW (Booster)
  - Right zone: Ø220 mm - 2.3/3.0 kW (Booster)
- SCHOTT Ceran glass top, 4 sides beveled
- **Round control**, 9 levels
- Booster function
- Automatic pan recognition sensor
- Timer
- *2 vùng nấu cảm ứng từ*
  - *Vùng bên trái: Ø270 mm - 2,3/3,0 kW (gia nhiệt nhanh)*
  - *Vùng bên phải: Ø220 mm - 2,3/3,0 kW (gia nhiệt nhanh)*
- *Mặt gốm thủy tinh SCHOTT, vát 4 cạnh*
- ***Điều khiển trượt vòng tròn**, 9 mức gia nhiệt*
- *Chức năng gia nhiệt nhanh*
- *Tự nhận diện xoong nồi*
- *Hẹn giờ*

- Child lock
- Residual heat indicator
- Overflow safety device system
- *Khóa an toàn*
- *Hiển thị nhiệt dư (báo hiệu bề mặt nóng)*
- *An toàn khi tràn (tự động tắt bếp)*

- Total connect load: 6.0 kW
- Voltage: 220 - 240V
- Frequency: 50/60 Hz
- Appliance dimensions: 770W x 450D x 68H mm
- Cut-out dimensions: 710W x 410D mm
- *Tổng công suất: 6,0 kW*
- *Hiệu điện thế: 220 - 240 V*
- *Tần số: 50/60 Hz*
- *Kích thước sản phẩm: 770R x 450S x 68C mm*
- *Kích thước lắp đặt: 710R x 410S mm*

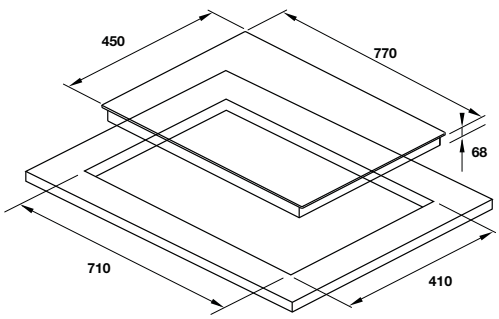

We reserve the right to alter specifications without notice. / *Kích thước và màu sắc sản phẩm có thể thay đổi mà không cần báo trước.*
Price is inclusive of 10% VAT. / *Giá đã bao gồm 10% VAT.*

2 ZONES INDUCTION HOB HC-I772A
BẾP TỪ 2 VÙNG NẤU HC-I772A

MADE IN EUROPE

BEST SELLER

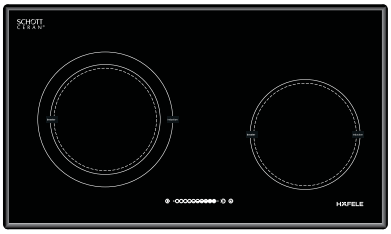

77 CM

Art.No.: 536.01.695 **Price/ Giá (VAT): 19.990.000 VND**

- 2 induction cooking zones:
  - Left zone: Ø270 mm - 2.3/3.0 kW (Booster)
  - Right zone: Ø220 mm - 2.3/3.0 kW (Booster)
- SCHOTT Ceran glass top, 4 sides bevelled
- Slider control, 9 levels
- Booster function
- Automatic pan recognition sensor
- Timer
- *2 vùng nấu cảm ứng từ:*
  - *Vùng bên trái: Ø270 mm - 2,3/3,0 kW (gia nhiệt nhanh)*
  - *Vùng bên phải: Ø220 mm - 2,3/3,0 kW (gia nhiệt nhanh)*
- *Mặt gốm thủy tinh SCHOTT, vát 4 cạnh*
- *Điều khiển: cảm ứng trượt, 9 mức gia nhiệt*
- *Chức năng gia nhiệt nhanh*
- *Tự nhận diện xoong nồi*
- *Hẹn giờ*

- Child lock
- Residual heat indicator
- Overflow safety device system
- *Khóa an toàn*
- *Hiển thị nhiệt dư (báo hiệu bề mặt nóng)*
- *An toàn khi tràn (tự động tắt bếp)*

- Total connect load: 6.0 kW
- Voltage: 220 - 240 V
- Frequency: 50/60 Hz
- Appliance dimensions: 770W x 450D x 68H mm
- Cut-out dimensions: 710W x 410D mm
- *Tổng công suất: 6,0 kW*
- *Hiệu điện thế: 220 - 240 V*
- *Tần số: 50/60 Hz*
- *Kích thước sản phẩm: 770R x 450S x 68C mm*
- *Kích thước lắp đặt: 710R x 410S mm*

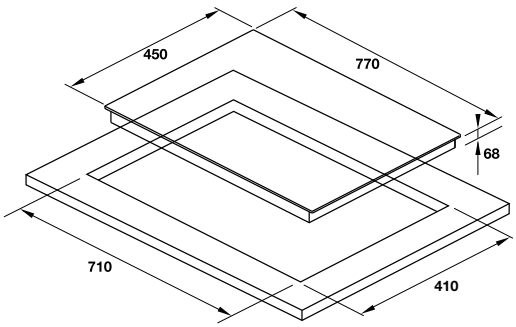

2 ZONES RADIANT HOB HC-R772A
BẾP ĐIỆN 2 VÙNG NẤU HC-R772A

MADE IN EUROPE

77 CM

Art.No.: 536.01.795 **Price/ Giá (VAT): 14.990.000 VND**

- 2 radiant cooking zones:
  - Left zone: Ø210/270 mm - 1.5/2.4 kW
  - Right zone: Ø180 mm - 1.8 kW
- SCHOTT Ceran glass top, 4 sides bevelled
- Touch control, 9 levels
- *2 vùng nấu điện:*
  - *Vùng bên trái: Ø210/270 mm - 1,5/2,4 kW*
  - *Vùng bên phải: Ø180 mm - 1,8 kW*
- *Mặt gốm thủy tinh SCHOTT, vát 4 cạnh*
- *Điều khiển: cảm ứng, 9 mức gia nhiệt*

- Child lock
- Residual heat indicator
- Overflow safety device system
- *Khóa an toàn*
- *Hiển thị nhiệt dư (báo hiệu bề mặt nóng)*
- *An toàn khi tràn (tự động tắt bếp)*

- Total connect load: 4.2 kW
- Voltage: 220 - 240 V
- Frqeuncy: 50/60 Hz
- Appliance dimensions: 770W x 450D x 67H mm
- Cut-out dimensions: 710W x 410D mm
- *Tổng công suất: 4,2 kW*
- *Hiệu điện thế: 220 - 240 V*
- *Tần số: 50/60 Hz*
- *Kích thước sản phẩm: 770R x 450S x 67C mm*
- *Kích thước lắp đặt: 710R x 410S mm*

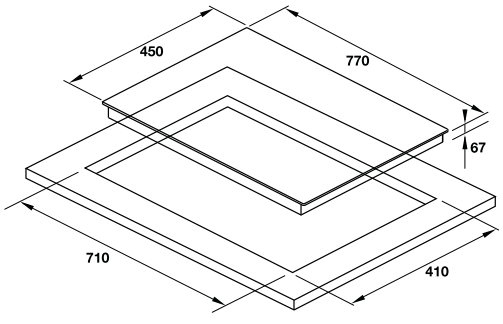

We reserve the right to alter specifications without notice. / *Kích thước và màu sắc sản phẩm có thể thay đổi mà không cần báo trước.*
Price is inclusive of 10% VAT. / *Giá đã bao gồm 10% VAT.*

MULTI ZONES INDUCTION HOB HC-IF60A
BẾP TỪ ĐA VÙNG NẤU HC-IF60A

MADE IN EUROPE

NEW

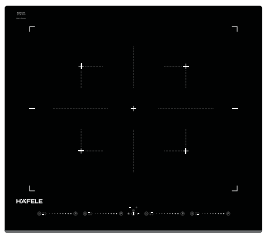

Art.No.: 536.01.871 **Price/ Giá (VAT): 27.990.000 VND**

- 4 inducton cooking zones: 235 x 185 mm - 2.1/3.7 kW (Booster)
- Slider sensor control panel, 9 power levels
- Booster function
- SCHOTT Ceran, 4 sides bevelled
- Bridge function
- Automatic pan recognition sensor
- *4 vùng nấu cảm ứng từ: 235 x 185 mm - 2,1/3,7 kW (gia nhiệt nhanh)*
- *Điều khiển: cảm ứng trượt, 9 mức gia nhiệt*
- *Chức năng gia nhiệt nhanh*
- *Mặt gốm thủy tinh SCHOTT, vát 4 cạnh*
- *Chức năng ghép hai vùng nấu*
- *Tự nhận diện xoong nồi*

- Child lock
- Residual heat indicator
- Overflow safety device system
- *Khóa an toàn*
- *Hiển thị nhiệt dư (báo hiệu bề mặt nóng)*
- *An toàn khi tràn (tự động tắt bếp)*

- Total power: 7.4 kW
- Voltage: 220 - 240 V
- Frquency: 50/60 Hz
- Dimensions of product: 590W x 520D x 50H mm
- Cut-out dimensions: 565W x 495D mm
- *Tổng công suất: 7,4 kW*
- *Hiệu điện thế: 220 - 240 V*
- *Tần số: 50/60 Hz*
- *Kích thước sản phẩm: 590R x 520S x 50C mm*
- *Kích thước lắp đặt: 565R x 495S mm*

4 ZONES INDUCTION HOB HC-I604C
BẾP TỪ 4 VÙNG NẤU HC-I604C

MADE IN EUROPE

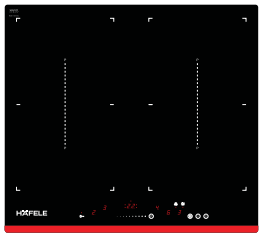

Art.No.: 535.02.211 **Price/ Giá (VAT): 22.990.000 VND**

- 4 inducton cooking zones: 220x190 mm - 2.2/3.5 kW (Booster)
- **Slider sensor control panel**, 9 power levels
- Booster function
- Front bevelled, LED display at bottom
- Residual heat indicator
- Bridge function
- Stop & Go function
- *4 vùng nấu cảm ứng từ: 220 x 190 mm - 2,2/3,5 kW (gia nhiệt nhanh)*
- *Điều khiển: cảm ứng trượt, 9 mức gia nhiệt*
- *Chức năng gia nhiệt nhanh*
- *Vát cạnh trước, đèn LED viền bếp*
- *Chức năng hâm nóng với nhiệt độ cài đặt sẵn*
- *Chức năng ghép hai vùng nấu*
- *Chức năng tạm dừng*

- Child lock
- Residual heat indicator
- Overflow safety device system
- *Khóa an toàn*
- *Hiển thị nhiệt dư (báo hiệu bề mặt nóng)*
- *An toàn khi tràn (tự động tắt bếp)*

- Total power: 7.4 kW
- Voltage: 220 - 240 V
- Frquency: 50/60 Hz
- Dimensions of product: 576W x 518D x 59H mm
- Cut-out dimensions: 560W x 490D x min 50H mm
- *Tổng công suất: 7,4 kW*
- *Hiệu điện thế: 220 - 240 V*
- *Tần số: 50/60 Hz*
- *Kích thước sản phẩm: 576R x 518S x 59C mm*
- *Kích thước lắp đặt: 560R x 490S x min50C mm*

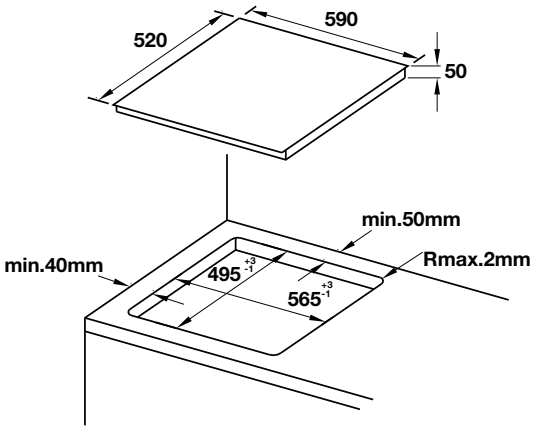

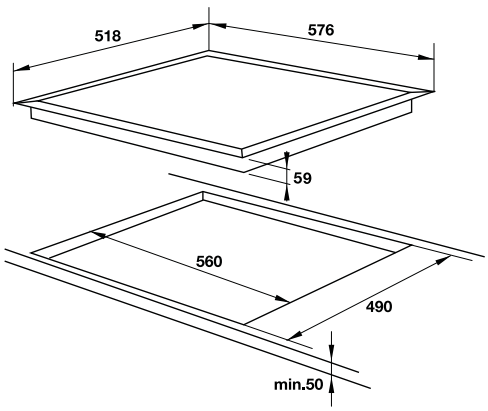

We reserve the right to alter specifications without notice. / *Kích thước và màu sắc sản phẩm có thể thay đổi mà không cần báo trước.*
Price is inclusive of 10% VAT. / *Giá đã bao gồm 10% VAT.*

3 ZONES INDUCTION HOB HC-I603C - **ROUND CONTROL**
BẾP TỪ 3 VÙNG NẤU HC-I603C

Art.No.: 536.01.841 **Price/ Giá (VAT): 21.990.000 VND**

- 3 induction cooking zones
  - Front left zone: Ø220 mm - 2.3/3.0 kW (Booster)
  - Rear left zone: Ø180 mm - 1.4 kW
  - Right zone: Ø270 mm - 2.3/3.0 kW (Booster)
- SCHOTT Ceran glass top, 4 sides beveled
- Round control, 9 levels
- Booster function
- Automatic pan recognition sensor
- Timer
- *3 vùng nấu cảm ứng từ*
  - *Vùng trước bên trái: Ø220 mm - 2,3/3,0 kW (gia nhiệt nhanh)*
  - *Vùng sau bên trái: Ø180 mm - 1,4 kW*
  - *Vùng bên phải: Ø270 mm - 2,3/3,0 kW (gia nhiệt nhanh)*
- *Mặt gốm thủy tinh SCHOTT, vát 4 cạnh*
- *Điều khiển trượt vòng tròn, 9 mức gia nhiệt*
- *Chức năng gia nhiệt nhanh*
- *Tự nhận diện xoong nồi*
- *Hẹn giờ*

- Child lock
- Residual heat indicator
- Overflow safety device system
- *Khóa an toàn*
- *Hiển thị nhiệt dư (báo hiệu bề mặt nóng)*
- *An toàn khi tràn (tự động tắt bếp)*

- Total connect load: 6.7 kW
- Voltage: 220 - 240 V
- Frquency: 50/60 Hz
- Appliance dimensions: 590W x 520D x 68H mm
- Cut-out dimensions: 560W x 490D mm
- *Tổng công suất: 6,7 kW*
- *Hiệu điện thế: 220 - 240 V*
- *Tần số: 50/60 Hz*
- *Kích thước sản phẩm: 590R x 520S x 68C mm*
- *Kích thước lắp đặt: 560R x 490S mm*

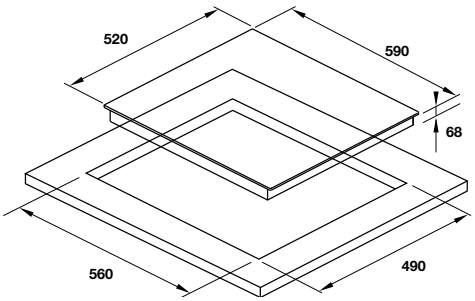

3 ZONES INDUCTION HOB HC-I603B
BẾP TỪ 3 VÙNG NẤU HC-I603B

Art.No.: 536.01.601 **Price/ Giá (VAT): 18.990.000 VND**

- 3 induction cooking zones
  - Front left zone: Ø220 mm - 2.3/3.0 kW (Booster)
  - Rear left zone: Ø180 mm - 1.4 kW
  - Right zone: Ø270 mm - 2.3/3.0 kW (Booster)
- SCHOTT Ceran glass top, 4 sides beveled
- Slider control, 9 levels
- Booster function, automatic pan recognition sensor
- Timer
- *3 vùng nấu cảm ứng từ*
  - *Vùng trước bên trái: Ø220 mm - 2,3/3,0 kW (gia nhiệt nhanh)*
  - *Vùng sau bên trái: Ø80 mm - 1,4 kW*
  - *Vùng bên phải: Ø270 mm - 2,3/3,0 kW (gia nhiệt nhanh)*
- *Mặt gốm thủy tinh SCHOTT, vát 4 cạnh*
- *Điều khiển trượt, 9 mức gia nhiệt*
- *Chức năng gia nhiệt nhanh . Tự nhận diện xoong nồi*
- *Hẹn giờ*

- Child lock
- Residual heat indicator
- Overflow safety device system
- *Khóa an toàn*
- *Hiển thị nhiệt dư (báo hiệu bề mặt nóng)*
- *An toàn khi tràn (tự động tắt bếp)*

- Total connect load: 6.7 kW
- Voltage: 220 - 240 V
- Frquency: 50/60 Hz
- Appliance dimensions: 590W x 520D x 68H mm
- Cut-out dimensions: 560W x 490D mm
- *Tổng công suất: 6,7 kW*
- *Hiệu điện thế: 220 - 240 V*
- *Tần số: 50/60 Hz*
- *Kích thước sản phẩm: 590R x 520S x 68C mm*
- *Kích thước lắp đặt: 560R x 490S mm*

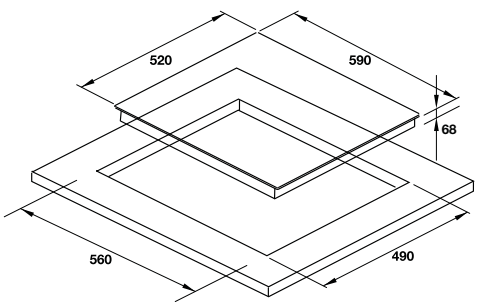

We reserve the right to alter specifications without notice. / *Kích thước và màu sắc sản phẩm có thể thay đổi mà không cần báo trước.*
Price is inclusive of 10% VAT. / *Giá đã bao gồm 10% VAT.*

3 ZONES RADIANT HOB HC-R603A
BẾP ĐIỆN 3 VÙNG NẤU HC-R603A

MADE IN EUROPE

Art.No.: 536.01.631 **Price/ Giá (VAT): 13.990.000 VND**

- 3 radiant cooking zones
  - Left zone: Ø140/210/270 mm - 1.05/1.95/2.7 kW
  - Rear right zone: Ø140 mm - 1.2 kW
  - Front right zone: Ø180 mm - 1.8 kW
- SCHOTT Ceran glass top, 4 sides bevelled
- Slider control, 9 levels
- Timer
- *3 vùng nấu điện*
  - *Vùng bên trái: Ø140/210/270 mm - 1,05/1,95/2,7 kW*
  - *Vùng sau bên phải: Ø140 mm - 1,2 kW*
  - *Vùng trước bên phải: Ø180 mm - 1,8 kW*
- *Mặt gốm thủy tinh SCHOTT, vát 4 cạnh*
- *Điều khiển trượt, 9 mức gia nhiệt*
- *Hẹn giờ*

- Child lock
- Residual heat indicator
- Overflow safety device system
- *Khóa an toàn*
- *Hiển thị nhiệt dư (báo hiệu bề mặt nóng)*
- *An toàn khi tràn (tự động tắt bếp)*

- Total connect load: 5.7 kW
- Appliance dimensions: 590W x 520D x 67H mm
- Cut-out dimensions: 560W x 490D mm
- *Tổng công suất: 5,7 kW*
- *Kích thước sản phẩm: 590R x 520S x 67C mm*
- *Kích thước lắp đặt: 560R x 490S mm*

2 ZONES DOMINO INDUCTION HOB HC-I302B
BẾP TỪ 2 VÙNG NẤU HC-I302B

MADE IN EUROPE

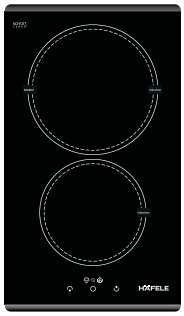

Art.No.: 536.01.670 **Price/ Giá (VAT): 14.990.000 VND**

- 2 induction cooking zones
  - Front zone: Ø180 mm - 1.4 kW
  - Rear zone: Ø220 mm - 2.3/3.0 kW (Booster)
- SCHOTT Ceran glass top, 2 sides beveled (front & rear)
- Touch control, 9 levels.
- Booster function. Automatic pan recognition sensor
- Timer
- *2 vùng nấu cảm ứng từ*
  - *Vùng trước: Ø180 mm - 1,4 kW*
  - *Vùng sau: Ø220 mm - 2,3/3,0 kW (gia nhiệt nhanh)*
- *Mặt gốm thủy tinh SCHOTT, vát 2 cạnh (trước và sau)*
- *Điều khiển cảm ứng, 9 mức gia nhiệt*
- *Chức năng gia nhiệt nhanh. Tự nhận diện xoong nồi*
- *Hẹn giờ*

- Child lock
- Residual heat indicator
- Overflow safety device system
- *Khóa an toàn*
- *Hiển thị nhiệt dư (báo hiệu bề mặt nóng)*
- *An toàn khi tràn (tự động tắt bếp)*

- Total connect load: 3.7 kW
- Voltage: 220 - 240 V
- Frquency: 50/60 Hz
- Appliance dimensions: 298W x 520D x 68H mm
- Cut-out dimensions: 275W x 500D mm
- *Tổng công suất: 3,7 kW*
- *Hiệu điện thế: 220 - 240 V*
- *Tần số: 50/60 Hz*
- *Kích thước sản phẩm: 298R x 520S x 68C mm*
- *Kích thước lắp đặt: 275R x 500S mm*

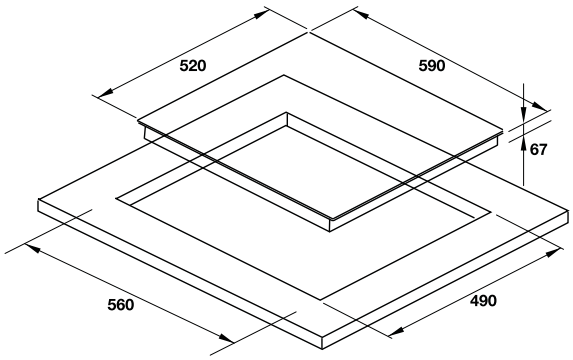

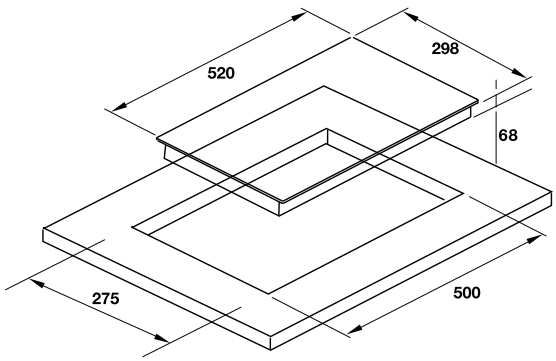

We reserve the right to alter specifications without notice. / *Kích thước và màu sắc sản phẩm có thể thay đổi mà không cần báo trước.*
Price is inclusive of 10% VAT. / *Giá đã bao gồm 10% VAT.*

2 ZONES DOMINO RADIANT HOB HC-R302A

BẾP ĐIỆN 2 VÙNG NẤU HC-R302A

MADE IN EUROPE

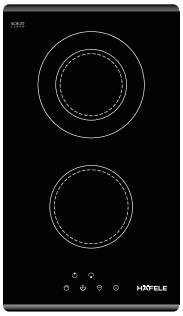

Art.No.: 536.01.620 **Price/ Giá (VAT): 9.990.000 VND**

- 2 radiant cooking zones
  - Front zone: Ø140 mm - 1.2 kW
  - Rear zone: Ø120/180 mm - 0.7/1.7 kW
- SCHOTT Ceran glass top, 2 sides bevelled (front & rear)
- Touch control, 9 levels
- *2 vùng nấu điện*
  - *Vùng trước: Ø140 mm - 1,2 kW*
  - *Vùng sau: Ø120/180 mm - 0,7/1,7 kW*
- *Mặt gốm thủy tinh SCHOTT, vát 2 cạnh (trước & sau)*
- *Điều khiển cảm ứng, 9 mức gia nhiệt*

- Child lock
- Residual heat indicator
- Overflow safety device system
- *Khóa an toàn*
- *Hiển thị nhiệt dư (báo hiệu bề mặt nóng)*
- *An toàn khi tràn (tự động tắt bếp)*

- Total connect load: 2.9 kW
- Appliance dimensions: 298W x 520D x 67H mm
- Cut-out dimensions: 275W x 500D mm
- *Tổng công suất: 2,9 kW*
- *Kích thước sản phẩm: 298R x 520S x 67C mm*
- *Kích thước lắp đặt: 275R x 500S mm*

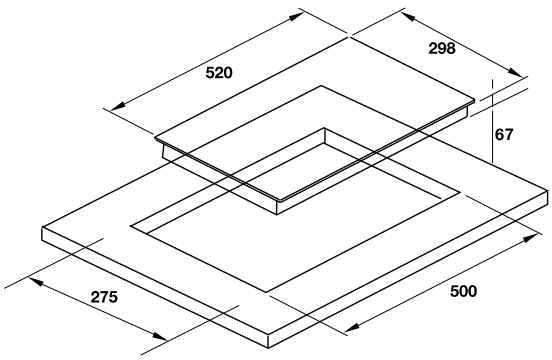

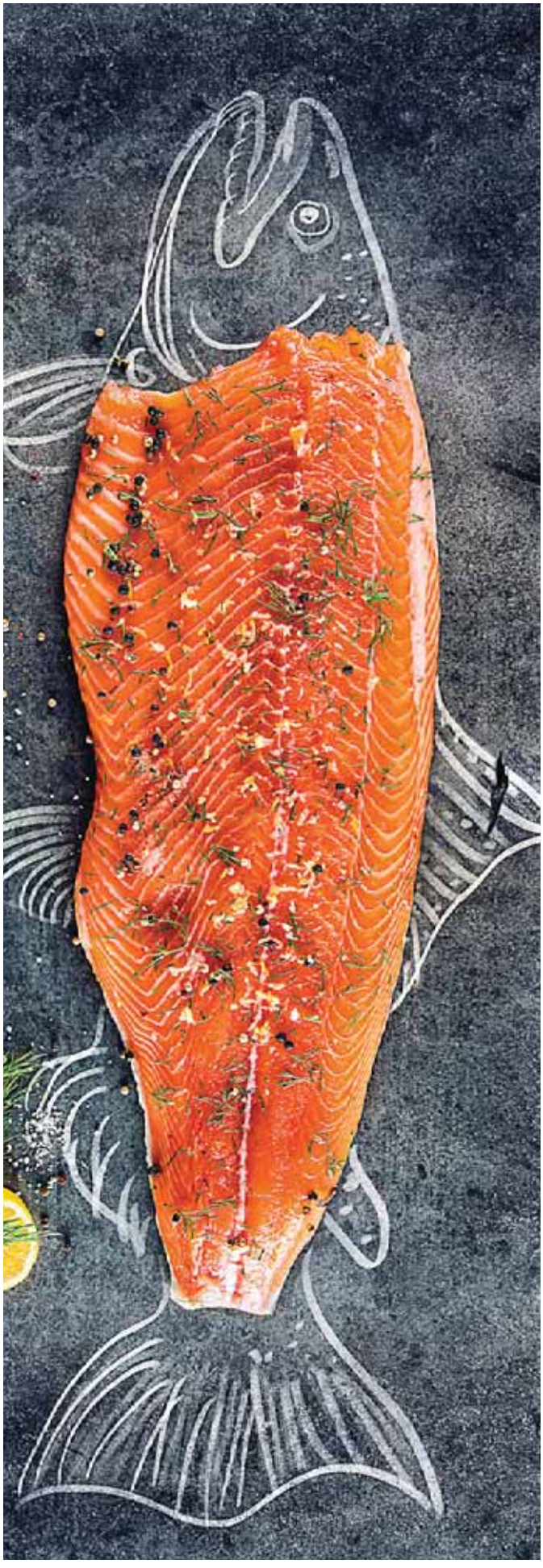

We reserve the right to alter specifications without notice. / *Kích thước và màu sắc sản phẩm có thể thay đổi mà không cần báo trước.*
Price is inclusive of 10% VAT. / *Giá đã bao gồm 10% VAT.*

2 BURNERS ROUND TRAY GAS HOB HC-G782A
BẾP GAS 2 VÙNG NẤU TRÒN HC-G782A

NEW

Art.No.: 538.06.287 **Price/ Giá (VAT): 5.990.000 VND**

- 2 gas burners: 4.5 kW
- Tempered glass
- Cast iron support
- Knobs control
- Ignition 1.5V battery (not included)
- Burner made in Italy Sabaf
- Flame failure device
- *2 vùng nấu: 4,5 kW*
- *Mặt kính chịu lực*
- *Kiềng đỡ nồi bằng gang*
- *Điều khiển bằng nút vặn*
- *Đánh lửa bằng pin 1,5V (không kèm theo)*
- *Bộ chia lửa sản xuất tại Ý*
- *Cảm biến an toàn tự động khóa gas*

- Appliance dimensions: 780W x 450D x 120H mm
- Cut-out: 685W x 405D mm
- *Kích thước sản phẩm: 780R x 450S x 120C mm*
- *Kích thước lắp đặt: 685R x 405S mm*

3 BURNERS ROUND TRAY GAS HOB HC-G863B
BẾP GAS 3 VÙNG NẤU TRÒN HC-G863B

NEW

Art.No.: 538.06.298 **Price/ Giá (VAT): 6.990.000 VND**

- 3 gas burners: - Left & Right: 4.5kW - Middle: 1.75 kW
- Tempered glass
- Cast iron support
- Knobs control
- Ignition by 1.5V battery (not included)
- Burner made in Italy Sabaf
- Flame failure device
- *3 vùng nấu: Trái & phải: 4,5 kW, Giữa: 1,75 kW*
- *Mặt kính chịu lực*
- *Kiềng đỡ nồi bằng gang*
- *Điều khiển bằng nút vặn*
- *Đánh lửa bằng pin 1,5V (không kèm theo)*
- *Bộ chia lửa sản xuất tại Ý*
- *Cảm biến an toàn tự động khóa gas*

- Appliance dimension: 865W x 520D x 120H mm
- Cut-out: 825W x 475D mm
- *Kích thước sản phẩm: 865R x 520S x 120C mm*
- *Kích thước lắp đặt: 825R x 475S mm*

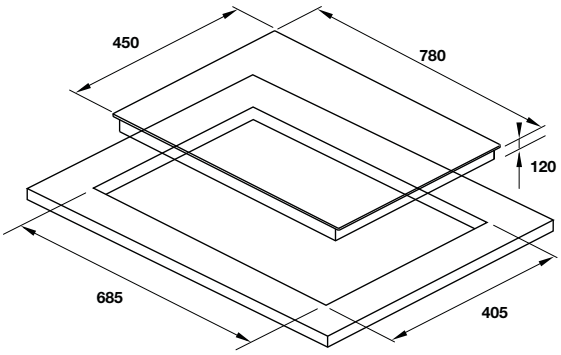

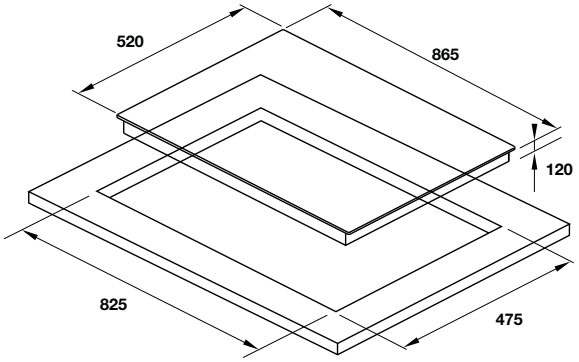

We reserve the right to alter specifications without notice. / *Kích thước và màu sắc sản phẩm có thể thay đổi mà không cần báo trước.*
Price is inclusive of 10% VAT. / *Giá đã bao gồm 10% VAT.*

1 BURNER DOMINO GAS HOB HC-G301B

BẾP GAS DOMINO 1 VÙNG NẤU HC-G301B

NEW

Art.No.: 533.02.853 **Price/ Giá (VAT): 3.990.000 VND**

- 1 gas burner 4.5 kW
- Tempered glass
- Cast iron support
- Knobs control
- Ignition by 1.5V battery (not included)
- Burner made in Italy Sabaf
- Flame failure device
- *1 vùng nấu 4,5 kW*
- *Mặt kính chịu lực*
- *Kiềng đỡ nồi bằng gang*
- *Điều khiển bằng nút vặn*
- *Đánh lửa bằng pin 1,5V (không kèm theo)*
- *Bộ chia lửa sản xuất tại Ý*

- Appliance dimensions: 300W x 520D x 135H mm
- Cut-out: 265W x 475D mm
- *Kích thước sản phẩm: 300R x 520S x 135C mm*
- *Kích thước lắp đặt: 265R x 475S mm*

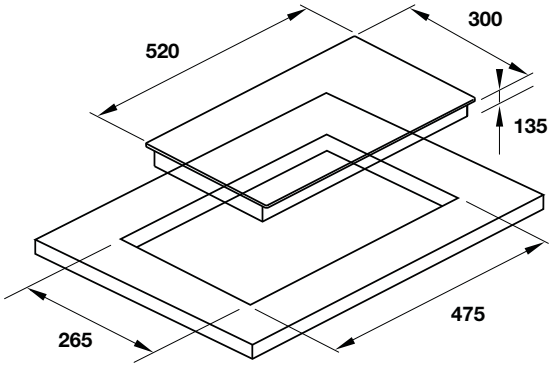

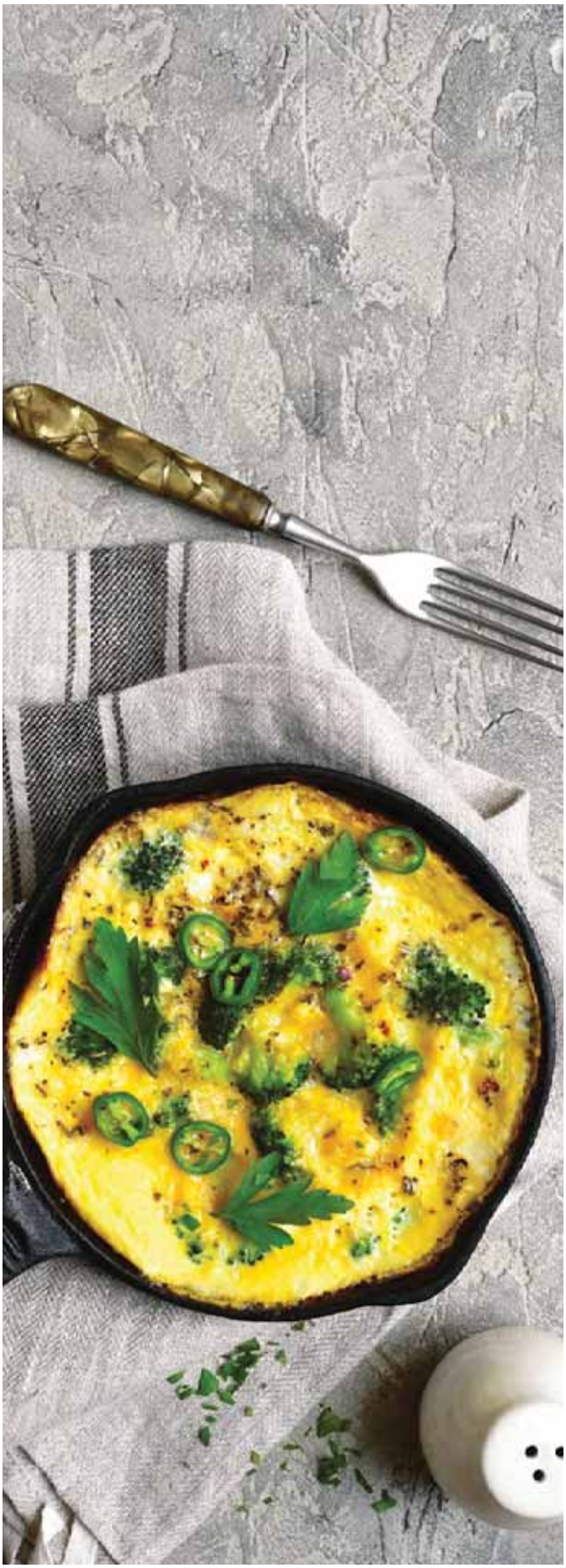

We reserve the right to alter specifications without notice. / *Kích thước và màu sắc sản phẩm có thể thay đổi mà không cần báo trước.*
Price is inclusive of 10% VAT. / *Giá đã bao gồm 10% VAT.*

ỨC GÀ NHỒI NẤM

Khẩu phần: 6-8 người

NGUYÊN LIỆU

Ức gà nhồi nấm

8 cái..... ức gà, cắt thành túi
200gr .....thịt đùi gà, bỏ xương, cắt hạt lựu
100gr..... nấm hương, thái lát
1 muỗng súp..... hành tím băm
1 củ..... gừng
1 muỗng súp..... dầu hào
1/2 muỗng cà phê..... muối
1/8 muỗng cà phê..... tiêu
1/2 muỗng cà phê..... dầu mè
2 muỗng súp..... dầu ăn

Cải thìa xào tỏi

3 tép..... tỏi băm
250gr..... cải thìa
1 muỗng súp..... dầu ăn
1 muỗng súp..... dầu hào
1 muỗng súp..... nước tương
1/8 muỗng cà phê..... tiêu xay

Sốt nấm

35gr.....nấm hải sản
50gr..... nấm hương
45gr..... nấm bào ngư
40gr..... hành tây
50gr..... gừng
150ml..... nước dùng gà
50ml..... rượu nếp
30gr.....lá húng quế, cắt nhỏ
20gr.....hành lá, cắt nhuyễn
3 muỗng.....nước tương
1 muỗng.....hắc xì dầu
1 muỗng cà phê..... đường vàng
1/8 muỗng cà phê..... tiêu
2 muỗng súp..... dầu ăn
2 muỗng.....bột bắp
70ml..... nước

CÁCH LÀM

Ức gà nhồi nấm

> Mở bếp ở chế độ trung bình, chờ dầu nóng phi thơm gừng và hành tím, sau đó cho nấm vào xào chín.
> Đem xay nhuyễn vừa phải các thành phần nấm xào, đùi gà, dầu mè, dầu hào, muối và tiêu. Sau đó nhồi vào ức gà.
> Đem ức gà đã được nhồi áp chảo vàng 2 mặt và đút lò nhiệt độ 180°C trong 15 phút.

Cải thìa xào tỏi

> Bật bếp ở chế độ vừa, cho dầu vào chảo, dầu nóng trút tỏi vào phi thơm.
> Cho cải thìa vào và đảo đều, rồi cho nước tương, dầu hào, xào đến khi cải chín thì cho tiêu vào.

Sốt nấm

> Phi thơm gừng, hành tây, sau đó cho nấm vào xào thơm với rượu đến khi lượng cồn bay hơi. Cho nước dùng gà, nước tương, dầu hào, đường vàng và tiêu.
> Khuấy đều bột bắp và nước. Khi sốt nấm đang sôi, cho hỗn hợp bột bắp vào từ từ để tạo độ sánh cho sốt.
> Cho hành lá và húng quế vào sốt khi phục vụ món ăn.

Trình bày

> Cho sốt nấm ra dĩa, xếp cải thìa ngay ngắn lên sốt.
> Ức gà cắt đôi và đặt lên phần cải thìa.
> Trang trí thêm ớt cắt sợi và ngò rí lên trên cho bắt mắt.

MẸO CỦA CHEF

Để phần nhân dai hơn, bạn cấp đông thịt đùi gà cắt lựu trong 30 phút sau đó mới xay.

Lưu ý dùng nấm tươi chế biến món ăn sẽ giúp đảm bảo hương vị và dinh dưỡng.

Bạn có thể thay thế nước dùng gà bằng nước dùng rau củ.

HOW TO CHOOSE YOUR HOOD?

BÍ QUYẾT CHỌN MÁY HÚT MÙI PHÙ HỢP

A hood is an essential appliance of a modern kitchen that can help your "heart of home" stay clear of odor, smoke, and heat from cooking.

Là thiết bị không thể thiếu của những gian bếp hiện đại, máy hút mùi bảo vệ "trái tim ngôi nhà bạn" khỏi các mùi, khói và hơi nóng tỏa ra từ quá trình nấu ăn. Vì thế, hãy chọn một máy hút mùi thật chất lượng để không gian bếp nhà bạn luôn dễ chịu cho việc nấu nướng và tốt cho sức khỏe cả nhà.

HOW POWERFUL IS ENOUGH?

Your hood must have an extraction rate suiting your kitchen's dimensions and the frequency of your cooking. The below formula will help you find the right rate.

CÔNG SUẤT SAO LÀ ĐỦ?

Công suất máy tùy thuộc phần lớn vào kích thước bếp và tần suất nấu nướng. Công thức dưới đây sẽ giúp bạn tính toán công suất hút phù hợp cho bếp nhà mình.

Your kitchen's volume (Length x Width x Height) x 10 = Your hood's minimal extraction rate

Thể tích bếp (Dài x Rộng x Cao) x 10 = Công suất máy hút mùi tối thiểu

Made in Europe, Häfele's hoods have the maximum extraction rate of up to 1,100m³/h with three extraction speeds plus the intensive one, which can ensure your kitchen is always free of cooking smells.

Các máy hút mùi của Häfele, được sản xuất tại Châu Âu, đạt công suất tối đa lên đến 1100m³/h, với 3 cấp độ hút & cấp độ hút tăng cường, sẽ luôn đảm bảo sự thông thoáng cho bếp nhà.

YOUR HOOD MUST DO RIGHT BY YOUR HOB

The width of your hood must be equal or bigger than that of your hob to thoroughly remove steam and odors from the cooking hob. For induction hobs, the hood's best width = the hob's width x 1.5 (or 2 times in case of an island hood).

MÁY HÚT MÙI PHẢI TƯƠNG THÍCH VỚI BẾP

Chiều ngang máy hút mùi phải bằng hoặc lớn hơn chiều ngang bếp để hút tất cả khói và mùi từ bếp đang nấu. Đối với bếp từ, chiều ngang máy hút mùi lý tưởng = chiều ngang bếp x 1,5 (hoặc 2 lần đối với máy hút mùi gắn ở đảo).

EXTRACTION METHODS

All current hoods in the market operate with either extraction (via a duct) or recirculation (with a charcoal filter) methods. While ducting is the best, if your kitchen isn't built to be ducted, you should choose a recirculation hood with the minimal extraction rate of 1,000m³/h to ensure its effectiveness.
Häfele's hoods are suitable for both the methods and every demand.

PHƯƠNG PHÁP HÚT

Hai phương pháp hút mùi của tất cả các máy trên thị trường hiện nay là thông gió (bằng đường ống thoát ra ngoài) và tuần hoàn (bằng than hoạt tính). Trong đó thông gió vẫn là phương pháp tối ưu nhất. Tuy nhiên nếu điều kiện gian bếp nhà bạn không cho phép lắp đường ống thì nên chọn mua máy hút mùi dùng than hoạt tính có công suất từ 1000m³/h trở lên để đảm bảo hút mùi hiệu quả.
Tất cả các máy hút mùi của Häfele đều được trang bị đầy đủ cả hai phương pháp hút tuần hoàn và thông gió, phù hợp với mọi nhu cầu.

DON'T FORGET ABOUT YOUR KITCHEN STYLE

Cooker hoods these days come with a fantastic range of colors, designs and even installation places, including wall-mounted, downdraft, slide-out, and island hoods. So, you can easily choose the one that suits your kitchen style.

ĐỪNG QUÊN PHONG CÁCH BẾP CỦA BẠN

Máy hút mùi hiện nay không chỉ đa dạng về màu sắc, kiểu dáng mà còn cả vị trí lắp đặt như treo tường, âm tủ, âm bàn và treo trên đảo bếp để bạn thoải mái lựa chọn theo thiết kế bếp.

GOOD TO KNOW

MẸO HAY CẦN BIẾT

> If recirculation method is used, the charcoal filter should be replaced every 6 months.

> The filter should be cleaned every month to avoid grease and oil buildups. The filters of Häfele's hoods can be easily removed and washed with usual soaps or dishwashing detergents.

> You hood must be at least 70 cm away from your gas hobs, or 65 cm in case of induction or radiant hobs. The maximum gap for all kinds of hobs is 75 cm.

> If the hood's control panel is on its side, don't forget to leave 5-10 cm between the hood and surrounding cabinets for the ease of use.

> Thay than hoạt tính ít nhất mỗi 6 tháng/ lần nếu dùng chế độ hút tuần hoàn.

> Vệ sinh lưới lọc mỗi tháng/ lần để loại bỏ dầu mỡ bám trên lưới. Tất cả lưới lọc của máy hút mùi Häfele đều được tháo ra dễ dàng và vệ sinh bằng xà phòng hoặc nước rửa chén thông thường.

> Khoảng cách lắp đặt tối thiểu từ máy hút mùi đến mặt bếp gas là 70 cm, bếp từ hoặc bếp điện là 65 cm. Khoảng cách tối đa là 75cm cho các loại bếp.

> Đối với những máy có bảng điều khiển nằm bên hông máy, khi lắp đặt lưu ý chừa khoảng cách 5-10cm giữa máy và kệ tủ hai bên để dễ dàng thao tác trên bảng điều khiển.

WHY CHOOSE HÄFELE'S HOODS?

VÌ SAO MÁY HÚT MÙI HÄFELE ĐƯỢC ƯA CHUỘNG?

High suction power: 800 m³/h
Công suất cao: 800 m³/h

Made-in Europe
Chất lượng đảm bảo:
được sản xuất tại Châu Âu

Energy Efficiency meeting European standards
Tiết kiệm năng lượng:
Đạt chuẩn Châu Âu

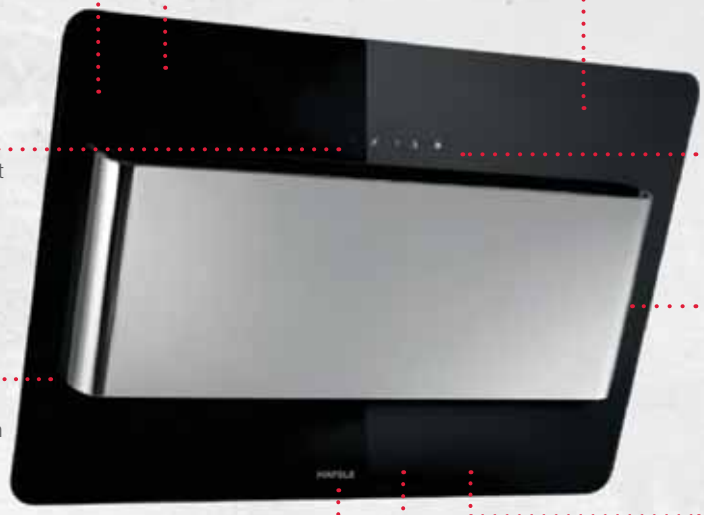

3 speeds + intensive setting
Hút mạnh, hút sạch với 3 cấp độ hút và 1 cấp độ hút tăng cường

Timer
Có chế độ hẹn giờ tắt

Removable aluminum grease filter
Lưới lọc bằng nhôm dễ dàng tháo rời và vệ sinh

Suitable for both ducted and recirculated extraction
Hệ thống hút xả linh hoạt: tuần hoàn và thông gió, phù hợp với mọi bếp

LED or Halogen lighting
Có tích hợp đèn LED hoặc Halogen

Diversified design, modern & elegant outlook with glass or stainless steel panel
Đa dạng kiểu dáng, thiết kế hiện đại & tinh tế với bề mặt thép không gỉ hoặc kính đen

Multiple power levels
Nhiều mức nhiệt cho nhiều mục đích hút

TECHNICAL FUNCTIONS / CHÚ THÍCH KÝ HIỆU

Touch control
Điều khiển cảm ứng

Led light
Đèn led

Timer
Chức năng hẹn giờ

Halogen light
Đèn halogen

LCD display
Màn hình hiển thị LCD

HAFELE

QUICK CHECK

MÁY HÚT MÙI NÀO PHÙ HỢP VỚI BẠN?

DOWNDRAFT, WALL-MOUNTED, ISLAND / MÁY HÚT MÙI ÂM BÀN, GẮN TƯỜNG, ĐẢO

Art.No. Mã số	**539.81.065** HH-TVG90A	**535.82.203** HH-WVG90A	**538.84.228** HH-WVG80C	**538.84.218** HH-WVG80B	**539.81.194** HH-WVG80D	**539.89.335** HH-WVG90A
Hood type Loại máy	Downdraft Âm bàn	Wall-mounted Gắn tường	Wall-mounted Gắn tường	Wall-mounted Gắn tường	Wall-mounted Gắn tường	Wall-mounted Gắn tường
Price Giá (VAT)	**49.990.000**	**23.990.000**	**29.990.000**	**21.990.000**	**21.990.000**	**16.990.000**
Size Kích thước	87.5cm	90cm	80cm	80cm	80cm	90cm
Max suction power Công suất hút tối đa	950 m^3/h	722 m^3/h	800 m^3/h	740 m^3/h	800 m^3/h	900 m^3/h
Noise level - Độ ồn	40-69 dB	55-60 dB	48-68 dB	48-67 dB	50-68 dB	50-65 dB
Control Điều khiển	Glass touch Cảm ứng mặt kính	Glass touch Cảm ứng mặt kính	Electronic soft touch Nút nhấn điện tử	Electronic soft touch Nút nhấn điện tử	Electronic soft touch Nút nhấn điện tử	Touch control Cảm ứng
Timer - Hẹn giờ	✓	✓	✓	✓	✓	✓
Lighting - Đèn	LED 2x2.5W	LED 1x6.4 kW	LED 2x2.5W	Halogen 2x2.5W	LED 2x2.5 W	LED 2x2W

TELESCOPIC / MÁY HÚT MÙI ÂM TỦ

Art.No. Mã số	**539.81.075** HH-TG90E	**539.81.085** HH-TI90D	**538.84.007** HH-BI70A	**539.81.073** HH-TG60E	**539.81.083** HH-TI60D
Hood type Loại máy	Telescopic Âm tủ	Telescopic Âm tủ	Telescopic Âm tủ	Telescopic Âm tủ	Telescopic Âm tủ
Price Giá (VAT)	**7.990.000**	**6.490.000**	**9.990.000**	**6.990.000**	**5.490.000**
Size Kích thước	90cm	90cm	70cm	60cm	60cm
Max suction power Công suất hút tối đa	950 m^3/h	500 m^3/h	1000 m^3/h	950 m^3/h	500 m^3/h
Noise level - Độ ồn	50-66 dB	47-65 dB	49-69 dB	50-66 dB	47-65 dB
Control Điều khiển	Electronic soft touch Nút nhấn điện tử	Electronic soft touch Nút nhấn điện tử	Electronic soft touch Nút nhấn điện tử	Electronic soft touch Nút nhấn điện tử	Electronic soft touch Nút nhấn điện tử

539.81.175 HH-WI90B	**539.81.185** HH-WG90B	**539.81.158** HH-WI70C	**539.81.168** HH-WI70B	**539.81.173** HH-WI60B	**539.81.775** HH-IG90B	**539.81.715** HH-IS90A
Wall-mounted Gắn tường	Wall-mounted Gắn tường	Wall-mounted Gắn tường	Wall-mounted Gắn tường	Wall-mounted Gắn tường	Island Đảo	Island Đảo
12.990.000	**12.990.000**	**11.990.000**	**9.990.000**	**11.990.000**	**19.990.000**	**29.990.000**
90cm	90cm	70cm	70cm	60cm	90cm	90cm
900 m^3/h	900 m^3/h	900 m^3/h	900 m^3/h	900 m^3/h	900 m^3/h	900 m^3/h
42-62 dB	42-62 dB	42-62 dB	49-68 dB	42-62 dB	45-62 dB	48-62 dB
Electronic soft touch Nút nhấn điện tử	Electronic soft touch Nút nhấn điện tử	Touch control Cảm ứng	Electronic button Chọn trực tiếp	Electronic soft touch Nút nhấn điện tử	Electronic soft touch Nút nhấn điện tử	Electronic soft touch Nút nhấn điện tử
✓	✓	✓	✓	✓	✓	✓
LED 2x2.5W	LED 2x2.5W	LED 2x2.5W	LED 2x2.5W	LED 2 x 2.5W	LED 2x2.5W	LED 2x2.5W

DOWNDRAFT HOOD HH-TVG90A
MÁY HÚT MÙI ÂM HH-TVG90A

MADE IN EUROPE

Art.No.: 539.81.065 **Price/ Giá (VAT): 49.990.000 VND**

- Material: stainless steel and black glass panel
- Aspiration system: suitable for ducted or recirculated extraction
- Glass touch electronic control
- 3 speeds + intensive setting
- Timer
- Accessories included: carbon filters
- *Mặt kính đen kết hợp inox*
- *Hệ thống hút xả: tuần hoàn hoặc thông gió*
- *Điều khiển bằng cảm ứng trên mặt kính*
- *3 cấp độ hút + 1 cấp độ hút tăng cường*
- *Chế độ hẹn giờ tắt*
- *Phụ kiện đi kèm: than hoạt tính*

- Max. suction power: 950 m³/h
- Noise level: 40-62 dB
- Lighting: Neon 21W
- Connection rating: 296 W
- Voltage: 220 - 240 V
- Power frequency: 50 Hz
- Appliance dimensions: 875W x 742-1042H x 120D mm
- *Công suất hút tối đa: 950 m³/h*
- *Độ ồn: 40-62 dB*
- *Chiếu sáng: đèn Neon 21W*
- *Công suất tiêu thụ: 296 W*
- *Hiệu điện thế: 220 - 240 V*
- *Tần số: 50 Hz*
- *Kích thước sản phẩm: 875R x 742-1042C x 120S mm*

WALL-MOUNTED BLACK GLASS HOOD HH-WVG90A
MÁY HÚT MÙI GẮN TƯỜNG HH-WVG90A

MADE IN EUROPE

Art.No.: 535.82.203 **Price/ Giá (VAT): 23.990.000 VND**

- Material: black glass panel
- Aspiration system: suitable for ducted or recirculated extraction
- Glass touch electronic control
- 4 speeds
- Aluminum grease filters
- *Mặt kính đen*
- *Hệ thống hút xả: tuần hoàn hoặc thông gió*
- *Điều khiển bằng cảm ứng trên mặt kính*
- *4 cấp độ hút*
- *Lưới lọc bằng nhôm có thể tháo rời*

- Max. suction power: 722 m³/h
- Noise level: 55-60 dB
- Lighting: LED 1 x 6.4 W
- Connection rating: 266,4 W
- Voltage: 230V
- Power frequency: 50 Hz
- Dimensions of product: 900W x 955-1435H x 455D mm
- *Công suất hút tối đa: 722 m³/h*
- *Độ ồn: 55-60 dB*
- *Chiếu sáng: đèn LED 1 x 6,4 W*
- *Công suất tiêu thụ: 266,4 W*
- *Hiệu điện thế: 230V*
- *Tần số: 50Hz*
- *Kích thước sản phẩm: 900R x 955-1435C x 455S mm*

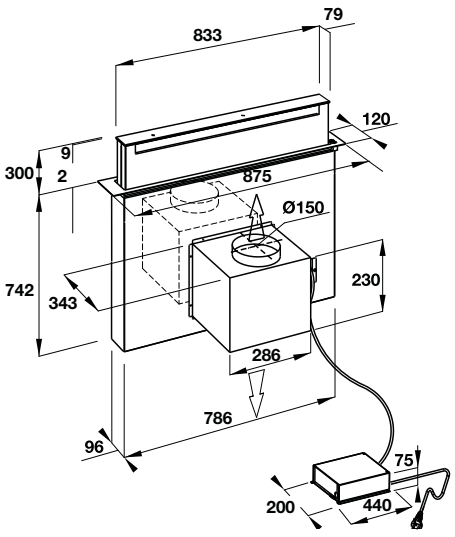

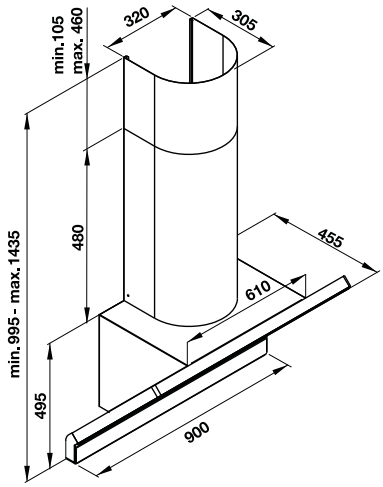

We reserve the right to alter specifications without notice. / *Kích thước và màu sắc sản phẩm có thể thay đổi mà không cần báo trước.*
Price is inclusive of 10% VAT. / *Giá đã bao gồm 10% VAT.*

WALL-MOUNTED BLACK GLASS HOOD HH-WVG80C
MÁY HÚT MÙI GẮN TƯỜNG MẶT KÍNH ĐEN HH-WVG80C

MADE IN EUROPE

Art.No.: 538.84.228 **Price/ Giá (VAT): 29.990.000 VND**

- Material: full black glass panel
- Aspiration system: suitable for ducted or recirculated extraction
- Electronic soft touch control (**on the side**)
- 3 speeds
- Timer and advanced sensor control
- Removable aluminum grease filters
- Accessories included: carbon filters
- *Mặt kính đen*
- *Hệ thống hút xả: tuần hoàn hoặc thông gió*
- *Điều khiển bằng nút nhấn điện tử (**bên hông**)*
- *3 cấp độ hút*
- *Chế độ hẹn giờ tắt và công nghệ điều khiển bằng cảm biến*
- *Lưới lọc bằng nhôm có thể tháo rời*
- *Phụ kiện đi kèm: than hoạt tính*

- Max. suction power: 800 m^3/h
- Noise level: 48 - 68 dB
- Lighting: LED 2 x 2.5 W
- Connection rating: 255 W
- Voltage: 220 - 240 V
- Power frequency: 50 Hz
- Appliance dimensions: - Exhaust: 800W x 900-1250H x 393D mm
  - Recirculated: 800W x 487H x 393D mm
- *Công suất hút tối đa: 800 m^3/h*
- *Độ ồn: 48 - 68 dB*
- *Chiếu sáng: đèn Halogen 2 x 2,5 W*
- *Công suất tiêu thụ: 255 W*
- *Hiệu điện thế: 220 - 240 V*
- *Tần số: 50 Hz*
- *Kích thước sản phẩm: - Hút xả: 800R x 900 - 1250C x 393S mm*
  - *Tuần hoàn: 800R x 487C x 393S mm*

WALL-MOUNTED BLACK GLASS HOOD HH-WVG80B
MÁY HÚT MÙI GẮN TƯỜNG MẶT KÍNH ĐEN HH-WVG80B

MADE IN EUROPE

Art.No.: 538.84.218 **Price/ Giá (VAT): 21.990.000 VND**

- Material: stainless steel and black glass panel
- Aspiration system: suitable for ducted or recirculated extraction
- Electronic soft touch control (**on the side**)
- 4 speeds + intensive setting
- Timer
- Removable aluminum grease filters
- Accessories included: carbon filters
- *Bề mặt thép không gỉ kết hợp mặt kính đen*
- *Hệ thống hút xả: tuần hoàn hoặc thông gió*
- *Điều khiển bằng nút nhấn điện tử (**bên hông**)*
- *4 cấp độ hút + 1 cấp độ hút tăng cường*
- *Chế độ hẹn giờ tắt*
- *Lưới lọc bằng nhôm có thể tháo rời*
- *Phụ kiện đi kèm: than hoạt tính*

- Max. suction power: 740 m^3/h
- Noise level: 48 - 67 dB
- Lighting: Halogen 2 x 20 W
- Connection rating: 290 W
- Voltage: 220 - 240 V
- Power frequency: 50 Hz
- Appliance dimensions: - Exhaust: 800W x 900-1205H x 413D mm
  - Recirculated: 800W x 530H x 413D mm
- *Công suất hút tối đa: 740 m^3/h*
- *Độ ồn: 48 - 67 dB*
- *Chiếu sáng: đèn Halogen 2 x 20 W*
- *Công suất tiêu thụ: 290 W*
- *Hiệu điện thế: 220 - 240 V*
- *Tần số: 50 Hz*
- *Kích thước sản phẩm: - Hút xả: 800R x 900-1205C x 413S mm*
  - *Tuần hoàn: 800R x 530C x 413S mm*

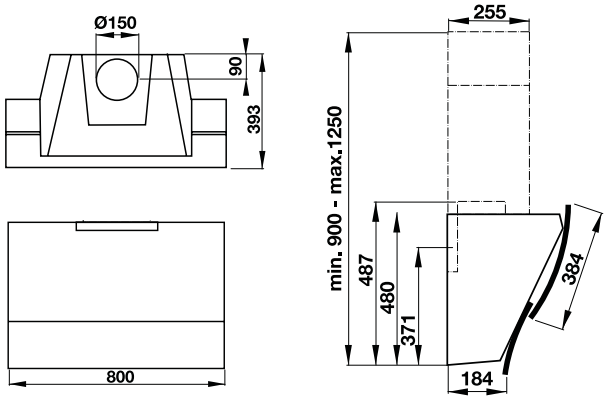

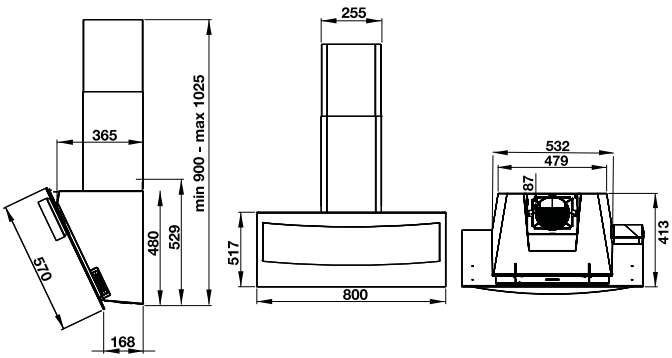

We reserve the right to alter specifications without notice. / *Kích thước và màu sắc sản phẩm có thể thay đổi mà không cần báo trước.*
Price is inclusive of 10% VAT. / *Giá đã bao gồm 10% VAT.*

WALL-MOUNTED HOOD HH-WVG80D
MÁY HÚT MÙI GẮN TƯỜNG MẶT KÍNH ĐEN HH-WVG80D

Art.No.: 539.81.194 **Price/ Giá (VAT): 21.990.000 VND**

- Material: stainless steel and black glass panel
- Aspiration system: suitable for ducted or recirculated extraction
- **Electronic soft touch control**
- 3 speeds + intensive setting
- Timer
- Removable aluminum grease filters
- Accessories included: carbon filters
- *Bề mặt thép không gỉ kết hợp mặt kính đen*
- *Hệ thống hút xả: tuần hoàn hoặc thông gió*
- ***Điều khiển bằng nút nhấn điện tử***
- *3 cấp độ hút + 1 cấp độ hút tăng cường*
- *Chế độ hẹn giờ tắt*
- *Lưới lọc bằng nhôm có thể tháo rời*
- *Phụ kiện đi kèm: than hoạt tính*

- Max. suction power: 800 m³/h
- Noise level: 50 - 68 dB
- Lighting: LED 2 x 2.5 W
- Connection rating: 265W
- Voltage: 220 - 240 V
- Power frequency: 50 Hz
- Appliance dimensions: 800W x 513H x 316D mm
- *Công suất hút tối đa: 800 m³/h*
- *Độ ồn: 50 - 68 dB*
- *Chiếu sáng: đèn LED 2 x 2,5 W*
- *Công suất tiêu thụ: 265 W*
- *Hiệu điện thế: 220 - 240 V*
- *Tần số: 50 Hz*
- *Kích thước sản phẩm: 800R x 513C x 316S mm*

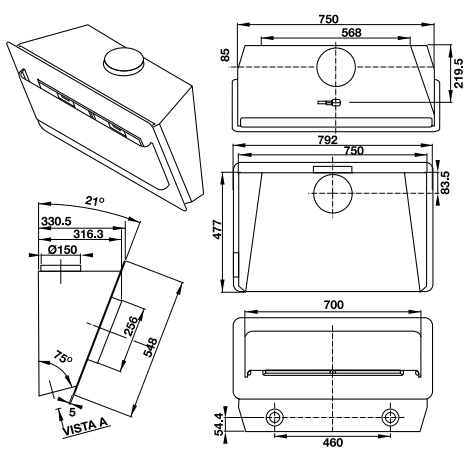

WALL-MOUNTED HOOD HH-WVG90B
MÁY HÚT MÙI GẮN TƯỜNG HH-WVG90B

Art.No.: 539.89.335 **Price/ Giá (VAT): 16.990.000 VND**

- Full back glass panel
- Aspiration system: Suitable for ducted or recirculated extraction
- Touch control
- 3 speeds + Booster
- Accessories included: carbon filters
- *Mặt kính đen*
- *Hệ thống hút xả: tuần hoàn hoặc thông gió*
- *Điều khiển cảm ứng*
- *3 cấp độ hút + 1 cấp độ hút tăng cường*
- *Phụ kiện đi kèm: than hoạt tính*

- Max. suction power: 900 m³/h
- Noise level: 50 - 65dB
- Lighting: LED 2 x 2.5 W
- Connection rating: 265 W
- Voltage: 220 - 240 V
- Appliance dimensions: 898W x 1035-1465H x 526D mm
- *Công suất hút tối đa: 900 m³/h*
- *Độ ồn: 50 - 65dB*
- *Chiếu sáng: đèn LED 2 x 2,5 W*
- *Công suất tiêu thụ: 265 W*
- *Hiệu điện thế: 220 - 240 V*
- *Kích thước sản phẩm: 898R x 1035-1465C x 526S mm*

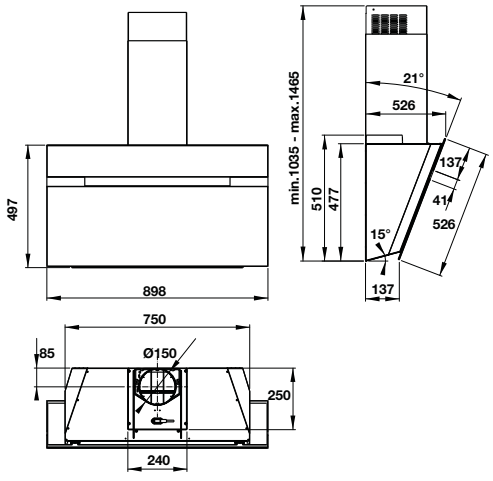

We reserve the right to alter specifications without notice. / *Kích thước và màu sắc sản phẩm có thể thay đổi mà không cần báo trước.*
Price is inclusive of 10% VAT. / *Giá đã bao gồm 10% VAT.*

WALL-MOUNTED HOOD HH-WI90B
MÁY HÚT MÙI GẮN TƯỜNG HH-WI90B

MADE IN EUROPE

Art.No.: 539.81.175 **Price/ Giá (VAT): 12.990.000 VND**

- Material: Stainless steel panel
- Aspiration system: suitable for ducted or recirculated extraction
- Electronic soft touch control. LCD display
- 3 speeds + intensive setting
- Timer and advanced sensor control
- Removable aluminum grease filters
- Accessories included: carbon filters
- *Mặt inox*
- *Hệ thống hút xả: tuần hoàn hoặc thông gió*
- *Điều khiển bằng nút nhấn điện tử. Màn hình hiển thị LCD*
- *3 cấp độ hút + 1 cấp độ hút tăng cường*
- *Chế độ hẹn giờ tắt và công nghệ điều khiển bằng cảm biến*
- *Lưới lọc bằng nhôm có thể tháo rời*
- *Phụ kiện đi kèm: than hoạt tính*

- Max. suction power: 900 m^3/h
- Noise level: 44 - 62 dB
- Lighting: LED 2 x 2.5 W
- Connection rating: 265 W
- Voltage: 220 - 240 V
- Power frequency: 50 Hz
- Appliance dimensions: 898W x 619-1150H x 450D mm
- *Công suất hút tối đa: 900 m^3/h*
- *Độ ồn: 44 - 62 dB*
- *Chiếu sáng: đèn LED 2 x 2,5W*
- *Công suất tiêu thụ: 265 W*
- *Hiệu điện thế: 220 - 240 V*
- *Tần số: 50 Hz*
- *Kích thước sản phẩm: 898R x 619-1150C x 450S mm*

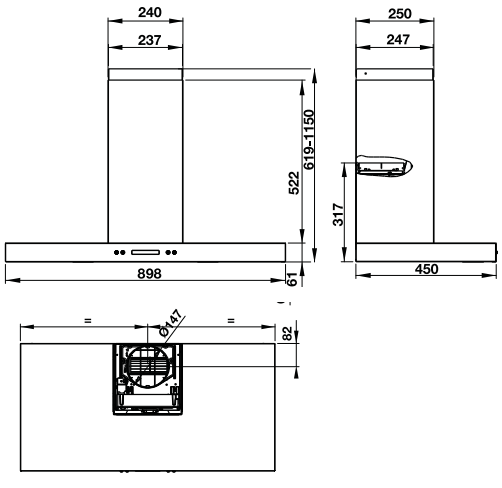

WALL-MOUNTED GLASS HOOD HH-WG90B
MÁY HÚT MÙI GẮN TƯỜNG HH-WG90B

MADE IN EUROPE

Art.No.: 539.81.185 **Price/ Giá (VAT): 12.990.000 VND**

- Material: Curved glass and stainless steel panel
- Aspiration system: suitable for ducted or recirculated extraction
- Electronic soft touch control. LCD display
- 3 speeds + intensive setting
- Timer and advanced sensor control
- Removable aluminum grease filters
- Accessories included: carbon filters
- *Mặt kính kết hợp inox*
- *Hệ thống hút xả: tuần hoàn hoặc thông gió*
- *Điều khiển bằng nút nhấn điện tử. Màn hình hiển thị LCD*
- *3 cấp độ hút + 1 cấp độ hút tăng cường*
- *Chế độ hẹn giờ tắt và công nghệ điều khiển bằng cảm biến*
- *Lưới lọc bằng nhôm có thể tháo rời*
- *Phụ kiện đi kèm: than hoạt tính*

- Max. suction power: 900 m^3/h
- Noise level: 44 - 62 dB
- Lighting: LED 2 x 2.5 W
- Connection rating: 265 W
- Voltage: 220 - 240 V
- Power frequency: 50 Hz
- Appliance dimensions: 898W x 687-1097H x 450D mm
- *Công suất hút tối đa: 900 m^3/h*
- *Độ ồn: 44 - 62 dB*
- *Chiếu sáng: đèn LED 2 x 2,5W*
- *Công suất tiêu thụ: 265 W*
- *Hiệu điện thế: 220 - 240 V*
- *Tần số: 50 Hz*
- *Kích thước sản phẩm: 898R x 687-1097C x 450S mm*

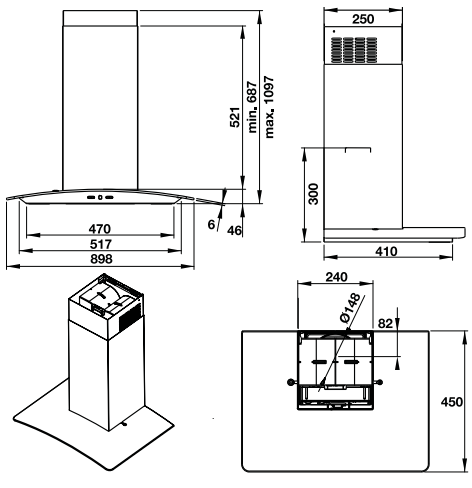

We reserve the right to alter specifications without notice. / *Kích thước và màu sắc sản phẩm có thể thay đổi mà không cần báo trước.*
Price is inclusive of 10% VAT. / *Giá đã bao gồm 10% VAT.*

WALL-MOUNTED HOOD HH-WI70C
MÁY HÚT MÙI GẮN TƯỜNG HH-WI70C

Art.No.: 539.81.158 **Price/ Giá (VAT): 11.990.000 VND**

- Material: Stainless steel panel. LCD display
- Aspiration system: suitable for ducted or recirculated extraction
- Electronic touch control
- 3 speeds + intensive setting
- Timer and advanced sensor control
- Removable aluminum grease filters
- Accessories included: carbon filters
- *Mặt inox. Màn hình hiển thị LCD*
- *Hệ thống hút xả: tuần hoàn hoặc thông gió*
- *Điều khiển nút nhấn điện tử*
- *3 cấp độ hút + 1 cấp độ hút tăng cường*
- *Chế độ hẹn giờ tắt và công nghệ điều khiển bằng cảm biến*
- *Lưới lọc bằng nhôm có thể tháo rời*
- *Phụ kiện đi kèm: than hoạt tính*

- Max. suction power: 900 m^3/h
- Noise level: 44 - 62 dB
- Lighting: LED 2 x 2.5 W
- Connection rating: 265 W
- Voltage: 220 - 240 V
- Power frequency: 50 Hz
- Appliance dimensions: 698W x 639-1092H x 450D mm
- *Công suất hút tối đa: 900 m^3/h*
- *Độ ồn: 44 - 62 dB*
- *Chiếu sáng: đèn LED 2 x 2,5W*
- *Công suất tiêu thụ: 265 W*
- *Hiệu điện thế: 220 - 240 V*
- *Tần số: 50 Hz*
- *Kích thước sản phẩm: 698R x 639-1092C x 450S mm*

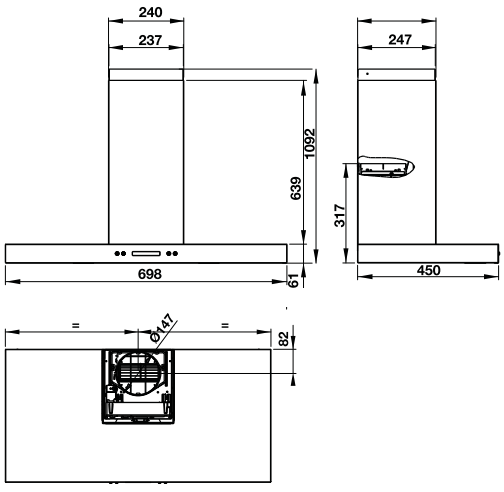

WALL-MOUNTED HOOD HH-WI70B
MÁY HÚT MÙI GẮN TƯỜNG HH-WI70B

Art.No.: 539.81.168 **Price/ Giá (VAT): 9.990.000 VND**

- Material: Stainless steel panel
- Aspiration system: suitable for ducted or recirculated extraction
- Electronic button control
- 3 speeds + intensive setting
- Timer and advanced sensor control
- Removable aluminum grease filters
- Accessories included: carbon filters
- *Mặt inox*
- *Hệ thống hút xả: tuần hoàn hoặc thông gió*
- *Điều khiển nút nhấn điện tử*
- *3 cấp độ hút + 1 cấp độ hút tăng cường*
- *Chế độ hẹn giờ tắt và công nghệ điều khiển bằng cảm biến*
- *Lưới lọc bằng nhôm có thể tháo rời*
- *Phụ kiện đi kèm: than hoạt tính*

- Max. suction power: 900 m^3/h
- Noise level: 49 - 68 dB
- Lighting: LED 2 x 2.5 W
- Connection rating: 225 W
- Voltage: 220 - 240 V
- Power frequency: 50 Hz
- Appliance dimensions: 698W x 639-1092H x 450D mm
- *Công suất hút tối đa: 900 m^3/h*
- *Độ ồn: 49 - 68 dB*
- *Chiếu sáng: đèn LED 2 x 2,5W*
- *Công suất tiêu thụ: 225 W*
- *Hiệu điện thế: 220 - 240 V*
- *Tần số: 50 Hz*
- *Kích thước sản phẩm: 698R x 639-1092C x 450S mm*

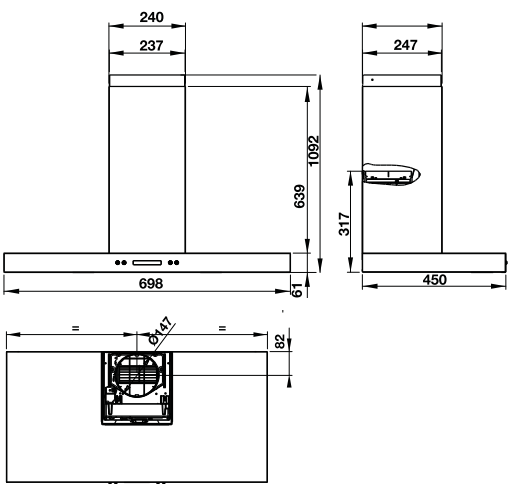

We reserve the right to alter specifications without notice. / *Kích thước và màu sắc sản phẩm có thể thay đổi mà không cần báo trước.*
Price is inclusive of 10% VAT. / *Giá đã bao gồm 10% VAT.*

WALL-MOUNTED HOOD HH-WI60B
MÁY HÚT MÙI GẮN TƯỜNG HH-WI60B

MADE IN EUROPE

Art.No.: 539.81.173 **Price/ Giá (VAT): 11.990.000 VND**

- Material: Stainless steel panel. LCD display
- Aspiration system: Suitable for ducted or recirculated extraction
- Electronic soft touch control
- 3 speeds + intensive setting
- Timer and advanced sensor control
- Removable aluminum grease filters
- Accessories included: carbon filters
- *Mặt inox. Màn hình hiển thị LCD*
- *Hệ thống hút xả: tuần hoàn hoặc thông gió*
- *Điều khiển bằng nút nhấn điện tử*
- *3 cấp độ hút + 1 cấp độ hút tăng cường*
- *Chế độ hẹn giờ tắt và công nghệ điều khiển bằng cảm biến*
- *Lưới lọc bằng nhôm có thể tháo rời*
- *Phụ kiện đi kèm: than hoạt tính*

- Max. suction power: 900 m^3/h
- Noise level: 44 - 62 dB
- Lighting: LED 2 x 2.5 W
- Connection rating: 265 W
- Voltage: 220 - 240 V
- Power frequency: 50 Hz
- Appliance dimensions: 598W x 619-1150H x 450D mm
- *Công suất hút tối đa: 900 m^3/h*
- *Độ ồn: 44 - 62 dB*
- *Chiếu sáng: đèn LED 2 x 2,5W*
- *Công suất tiêu thụ: 265 W*
- *Hiệu điện thế: 220 - 240 V*
- *Tần số: 50 Hz*
- *Kích thước sản phẩm: 598R x 619-1150C x 450S mm*

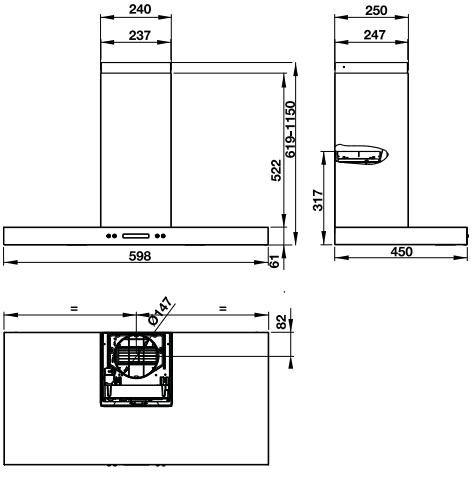

TELESCOPIC GLASS HOOD HH-TG90E
MÁY HÚT MÙI ÂM TỦ MẶT KÍNH ĐEN HH-TG90E

MADE IN EUROPE

Art.No.: 539.81.075 **Price/ Giá (VAT): 7.990.000 VND**

- Material: Stainless steel and black glass panel
- Aspiration system: suitable for ducted or recirculated extraction
- Electronic soft button control
- 3 speeds setting
- Removable aluminum grease filters
- Accessories included: carbon filters
- *Mặt inox kết hợp kính đen*
- *Hệ thống hút xả: tuần hoàn hoặc thông gió*
- *Điều khiển bằng nút nhấn điện tử*
- *3 cấp độ hút*
- *Lưới lọc bằng nhôm có thể tháo rời*
- *Phụ kiện đi kèm: than hoạt tính*

- Max. suction power: 950 m^3/h
- Noise level: 50 - 66 dB
- Lighting: LED 2 x 2.5 W
- Connection rating: 265 W
- Voltage: 220 - 240 V
- Power frequency: 50 Hz
- Appliance dimensions: 898W x 319H x 300-455D mm
- *Công suất hút tối đa: 950 m^3/h*
- *Độ ồn: 50 - 66 dB*
- *Chiếu sáng: đèn LED 2 x 2,5W*
- *Công suất tiêu thụ: 265 W*
- *Hiệu điện thế: 220 - 240 V*
- *Tần số: 50 Hz*
- *Kích thước sản phẩm: 898R x 319C x 300-455S mm*

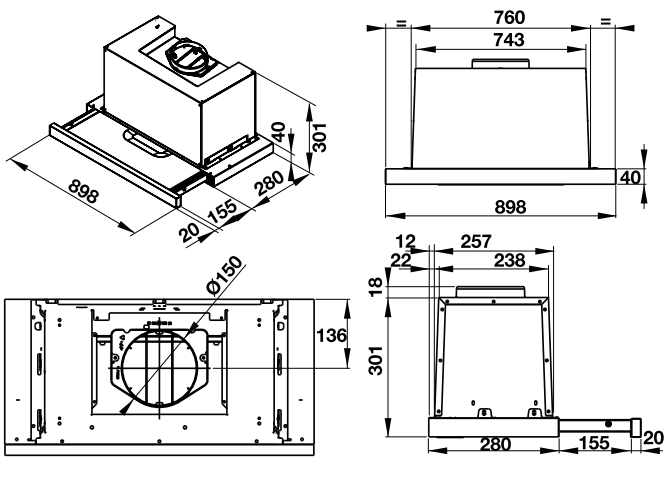

We reserve the right to alter specifications without notice. / *Kích thước và màu sắc sản phẩm có thể thay đổi mà không cần báo trước.*
Price is inclusive of 10% VAT. / *Giá đã bao gồm 10% VAT.*

TELESCOPIC STAINLESS STEEL HOOD HH-TI90D
MÁY HÚT MÙI ÂM TỦ HH-TI90D

2 · 90 CM · MADE IN EUROPE

Art.No.: 539.81.085 **Price/ Giá (VAT): 6.490.000 VND**

- Material: Stainless steel panel
- Aspiration system: suitable for ducted or recirculated extraction
- Electronic soft button control
- 3 speeds setting
- Removable aluminum grease filters
- Accessories included: carbon filters
- *Mặt inox*
- *Hệ thống hút xả: tuần hoàn hoặc thông gió*
- *Điều khiển bằng nút nhấn điện tử*
- *3 cấp độ hút*
- *Lưới lọc bằng nhôm có thể tháo rời*
- *Phụ kiện đi kèm: than hoạt tính*

- Max. suction power: 500 m^3/h
- Noise level: 47 - 65 dB
- Lighting: LED 2 x 3 W
- Connection rating: 156 W
- Voltage: 220 - 240 V
- Power frequency: 50 Hz
- Appliance dimensions: 898W x 180H x 300-455D mm
- *Công suất hút tối đa: 500 m^3/h*
- *Độ ồn: 47 - 65 dB*
- *Chiếu sáng: đèn LED 2 x 3 W*
- *Công suất tiêu thụ: 156W*
- *Hiệu điện thế: 220 - 240 V*
- *Tần số: 50 Hz*
- *Kích thước sản phẩm: 898R x 180C x 300-455S mm*

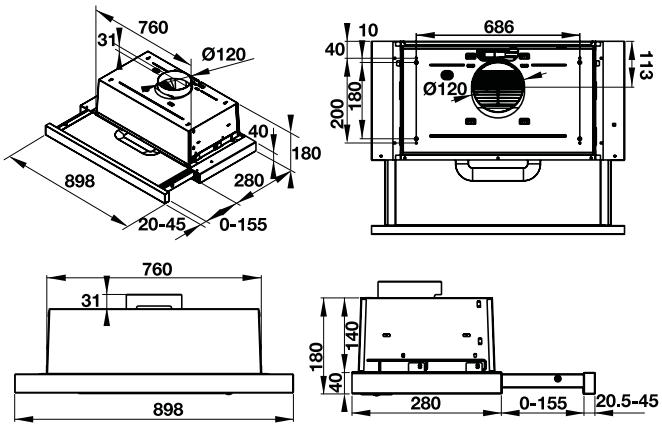

BUILT-IN HOOD HH-BI70A
MÁY HÚT MÙI ÂM TỦ HH-BI70A

2 · 70 CM · MADE IN EUROPE

Art.No.: 538.84.007 **Price/ Giá (VAT): 9.990.000 VND**

- Material: Stainless steel panel
- Aspiration system: suitable for ducted or recirculated extraction
- Electronic control 3 speeds + intensive setting
- Timer
- Removable aluminum grease filters
- Accessories included: carbon filters
- *Mặt inox*
- *Hệ thống hút xả: tuần hoàn hoặc thông gió*
- *Hệ thống điều khiển điện tử 3 cấp độ hút + 1 cấp độ hút tăng cường*
- *Chế độ hẹn giờ tắt*
- *Lưới lọc bằng nhôm có thể tháo rời*
- *Phụ kiện đi kèm: than hoạt tính*

- Max. suction power: 630 m^3/h
- Noise level: 49 - 69 dB
- Halogen lights: 2 x 2.5 W
- Connection rating: 250 W
- Voltage: 220 - 240 V
- Power frequency: 50 Hz
- Appliance dimensions: 718W x 254H x 284D mm
- Cut-out dimensions: 677W x 264D
- *Công suất hút tối đa: 630 m^3/h*
- *Độ ồn: 49 - 69 dB*
- *Chiếu sáng: đèn Halogen 2 x 2,5W*
- *Công suất tiêu thụ: 250 W*
- *Hiệu điện thế: 220 - 240 V*
- *Tần số: 50 Hz*
- *Kích thước sản phẩm: 718R x 254C x 284S mm*
- *Kích thước hộc cắt: 677R x 264S mm*

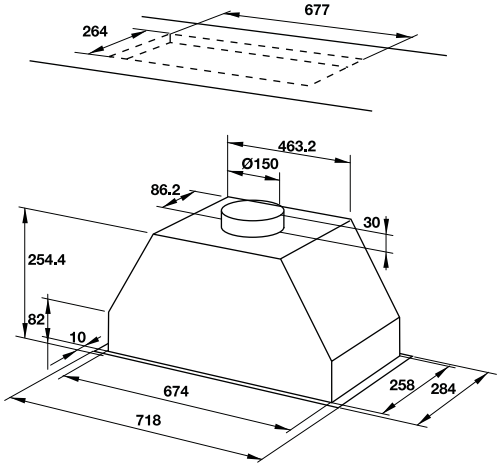

We reserve the right to alter specifications without notice. / *Kích thước và màu sắc sản phẩm có thể thay đổi mà không cần báo trước.*
Price is inclusive of 10% VAT. / *Giá đã bao gồm 10% VAT.*

TELESCOPIC GLASS HOOD HH-TG60E
MÁY HÚT MÙI ÂM TỦ MẶT KÍNH ĐEN HH-TG60E

Art.No.: 539.81.073 **Price/ Giá (VAT): 6.990.000 VND**

- Material: Stainless steel panel
- Aspiration system: suitable for ducted or recirculated extraction
- Electronic soft button control
- 3 speeds setting
- Removable aluminum grease filters
- *Vật liệu bằng thép không gỉ, mặt kính đen phía trước*
- *Hệ thống hút xả: tuần hoàn hoặc thông gió*
- *Điều khiển bằng nút nhấn điện tử*
- *3 tốc độ hút*
- *Lưới lọc bằng nhôm có thể tháo rời*

- Max. suction power: 950 m^3/h
- Noise level: 50 - 66 dB
- Lighting: LED 2 x 2.5 W
- Connection rating: 265 W
- Voltage: 220 - 240 V
- Power frequency: 50 Hz
- Appliance dimensions: 598W x 319H x 300-455D mm
- *Công suất hút tối đa: 950 m^3/h*
- *Độ ồn: 50 - 66 dB*
- *Đèn LED: 2 x 2,5 W*
- *Công suất tiêu thụ: 265 W*
- *Hiệu điện thế: 220 - 240 V*
- *Tần số: 50 Hz*
- *Kích thước sản phẩm: 598R x 319C x 300-455S mm*

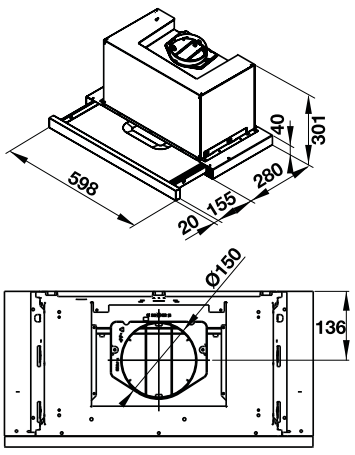

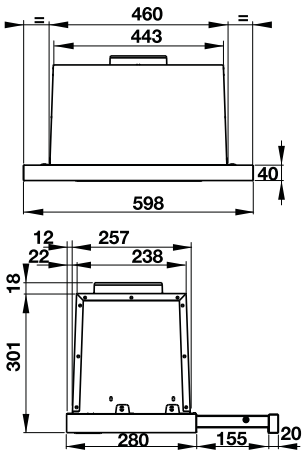

TELESCOPIC STAINLESS STEEL HOOD HH-TI60D
MÁY HÚT MÙI ÂM TỦ HH-TI60D

Art.No.: 539.81.083 **Price/ Giá (VAT): 5.490.000 VND**

- Material: Stainless steel panel
- Aspiration system: suitable for ducted or recirculated extraction
- Electronic soft button control
- 3 speeds setting
- Removable aluminum grease filters
- Accessories included: carbon filters
- *Mặt inox*
- *Hệ thống hút xả: tuần hoàn hoặc thông gió*
- *Điều khiển bằng nút nhấn điện tử*
- *3 cấp độ hút*
- *Lưới lọc bằng nhôm có thể tháo rời*
- *Phụ kiện đi kèm: than hoạt tính*

- Max. suction power: 500 m^3/h
- Noise level: 47 - 65dB
- Lighting: LED 2 x 3 W
- Connection rating: 156 W
- Voltage: 220 - 240 V
- Power frequency: 50 Hz
- Appliance dimensions: 598W x 180H x 435D mm
- *Công suất hút tối đa: 500 m^3/h*
- *Độ ồn: 47 - 65dB*
- *Chiếu sáng: đèn LED 2 x 3 W*
- *Công suất tiêu thụ: 156 W*
- *Hiệu điện thế: 220 - 240 V*
- *Tần số: 50 Hz*
- *Kích thước sản phẩm: 598R x 180C x 435S mm*

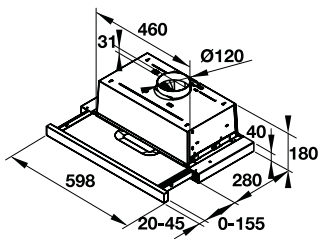

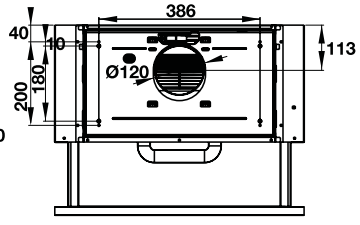

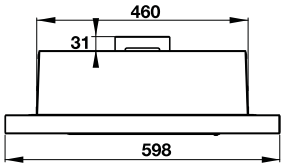

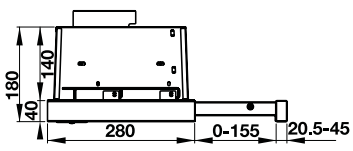

We reserve the right to alter specifications without notice. / *Kích thước và màu sắc sản phẩm có thể thay đổi mà không cần báo trước.*
Price is inclusive of 10% VAT. / *Giá đã bao gồm 10% VAT.*

ISLAND GLASS HOOD HH-IG90B
MÁY HÚT MÙI ĐẢO HH-IG90B

MADE IN EUROPE

Art.No.: 539.81.775 **Price/ Giá (VAT): 19.990.000 VND**

- Material: curved glass and stainless steel panel
- Aspiration system: suitable for ducted or recirculated extraction
- Electronic soft touch control. LCD display
- 3 speeds + intensive setting
- Timer and advanced sensor control
- Removable aluminum grease filters
- Accessories included: carbon filters
- *Mặt kính kết hợp inox*
- *Hệ thống hút xả: tuần hoàn hoặc thông gió*
- *Điều khiển bằng nút nhấn điện tử. Màn hình hiển thị LCD*
- *3 cấp độ hút + 1 cấp độ hút tăng cường*
- *Chế độ hẹn giờ tắt và công nghệ điều khiển bằng cảm biến*
- *Lưới lọc bằng nhôm có thể tháo rời*
- *Phụ kiện đi kèm: than hoạt tính*

- Max. suction power: 900m³/h
- Noise level: 45 - 62 dB
- Lighting: LED 2 x 2.5 W
- Connection rating: 265 W
- Voltage: 220 - 240 V
- Power frequency: 50 Hz
- Appliance dimensions: 898W x 624-1145H x 698D mm
- *Công suất hút tối đa: 900 m³/h*
- *Độ ồn: 45 - 62 dB*
- *Chiếu sáng: đèn LED 2 x 2,5W*
- *Công suất tiêu thụ: 265 W*
- *Hiệu điện thế: 220 - 240 V*
- *Tần số: 50 Hz*
- *Kích thước sản phẩm: 898R x 624-1145C x 698S mm*

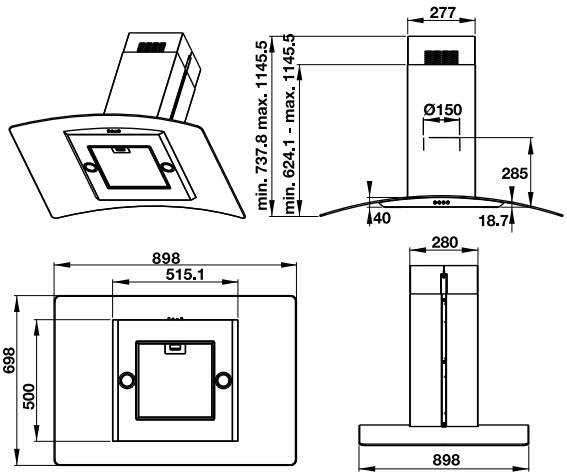

ISLAND HOOD 90CM HH-IS90A
MÁY HÚT MÙI ĐẢO 90CM HH-IS90A

MADE IN EUROPE

NEW

Art.No.: 539.81.715 **Price/ Giá (VAT): 29.990.000 VND**

- Material: stainless steel
- Aspiration system: suitable for recirculation
- Electronic button control
- 3 speeds + intensive setting
- Accessories included: carbon filters
- *Bề mặt thép không gỉ*
- *Hệ thống hút xả: tuần hoàn*
- *Điều khiển bằng nút nhấn điện tử*
- *3 cấp độ hút + 1 cấp độ hút tăng cường*
- *Lưới lọc bằng nhôm có thể tháo rời*
- *Phụ kiện đi kèm: than hoạt tính*

- Max. suction power: 900 m³/h
- Noise level: 48 - 64 dB
- Lighting: LED 4 x 2.5 W
- Connection rating: 270 W
- Voltage: 220 - 240V
- Power frequency: 50 Hz
- Appliance dimension: 898W x 765-1130H x 600D
- *Công suất hút tối đa: 900 m³/h*
- *Độ ồn: 48 - 64 dB*
- *Chiếu sáng: đèn LED 4 x 2,5 W*
- *Công suất tiêu thụ: 270 W*
- *Hiệu điện thế: 220 - 240V*
- *Tần số: 50 Hz*
- *Kích thước sản phẩm: 898R x 765 - 1130C x 600S mm*

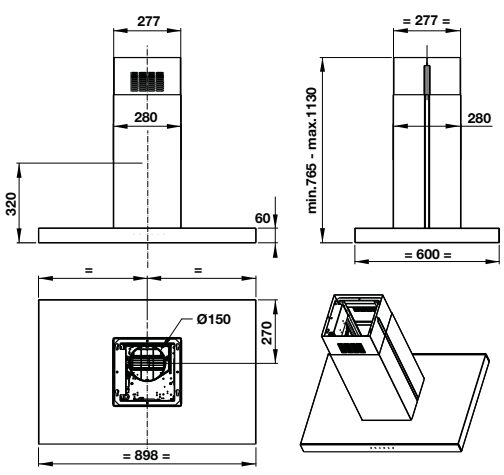

We reserve the right to alter specifications without notice. / *Kích thước và màu sắc sản phẩm có thể thay đổi mà không cần báo trước.*
Price is inclusive of 10% VAT. / *Giá đã bao gồm 10% VAT.*

SPECIAL COMBO
GÓI ƯU ĐÃI ĐẶC BIỆT

Art.No.: 536.01.709

Máy hút mùi gắn tường - Art.No.: 539.89.335

+

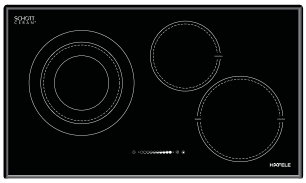

Bếp từ kết hợp điện - Art.No.: 536.01.705

~~41.980.000~~ VND

37.990.000 VND

SAVING / TIẾT KIỆM: **4.000.000** VND

SPECIAL COMBO
GÓI ƯU ĐÃI ĐẶC BIỆT

Art.No.: 536.01.609

Máy hút mùi âm tủ mặt kính đen - Art.No.: 539.81.073

+

Bếp từ 3 vùng nấu - Art.No.: 536.01.601

~~25.980.000~~ VND

23.990.000 VND

SAVING / TIẾT KIỆM: **2.000.000** VND

We reserve the right to alter specifications without notice. / *Kích thước và màu sắc sản phẩm có thể thay đổi mà không cần báo trước.*
Price is inclusive of 10% VAT. / *Giá đã bao gồm 10% VAT.*

HOW TO CHOOSE YOUR OVEN?

BÍ QUYẾT CHỌN LÒ NƯỚNG & LÒ VI SÓNG PHÙ HỢP

From warming, thawing to cooking a full course for a special dinner, everything can be done quickly and well with a good oven. The following tips will help you find the one which works best for you out of numerous options in the market.

Lò nướng và lò vi sóng là những công cụ đắc lực giúp bạn nấu nướng nhanh chóng và dễ dàng, từ hâm nóng, rã đông đến chế biến các món ngon cho một bữa tối đặc biệt. Các bí quyết sau đây sẽ giúp bạn chọn sản phẩm phù hợp trong vô số lựa chọn trên thị trường.

DESIGN

Depending on your personal taste and your kitchen's style, you can choose an oven with modern touch control or more traditional looking one with knobs.

YOUR NEEDS

If all you need is an appliance helping reduce time of basic food preparation such as warming and thawing, go for microwave ovens. Ovens, on the other hand, are suitable for those love cooking pastries, roasts and the like. Meanwhile, 2-in-1 products like microwave combis and steam ovens are the best, if convenience is your top priority.

CAPACITY

An oven's capacity is measured in liter, and the bigger it is, the more you can cook in one batch. Therefore, choose a capacity that suits your family size.

Ovens / Lò nướng:

Häfele ovens are 65-66 liters in capacity, easily meeting the needs of different families.
Lò nướng Häfele có dung tích 65-66 lít, có thể đáp ứng nhu cầu của các gia đình lớn nhỏ khác nhau.

CAPACITY / DUNG TÍCH	**FAMILY SIZE /** GIA ĐÌNH
< 40 liters / lít	1-2 people/ người
40-70 liters / lít	3-4 people/ người
> 70 liters / lít	> 4 people/ người

THIẾT KẾ

Tùy theo sở thích cá nhân và phong cách gian bếp, bạn có thể chọn lò có điều khiển cảm ứng hiện đại, hoặc lò điều khiển bằng nút vặn hoặc nhấn đẩy truyền thống.

NHU CẦU SỬ DỤNG

Nếu chỉ cần một thiết bị giúp tiết kiệm thời gian sơ chế như hâm nóng và rã đông, bạn hãy chọn lò vi sóng. Ngược lại, lò nướng sẽ thích hợp với những ai có thói quen nấu nướng cầu kỳ như làm bánh, thịt quay, cá nướng. Còn các sản phẩm 2-trong-1 như lò vi sóng kết hợp nướng hoặc lò nướng kết hợp hấp lại dành cho những ai ưu tiên sự tiện lợi

DUNG TÍCH

Dung tích lò được tính bằng lít và dung tích càng lớn, lượng thức ăn bạn nấu một lần sẽ càng nhiều. Vì thế, bạn nên chọn dung tích theo số người trong gia đình.

Microwave ovens / Lò vi sóng:

Häfele microwave ovens come with the maximum capacity of 44 liters for your indulgence of cooking.
Lò vi sóng Häfele có kích thước tối đa 44 lít để bạn tha hồ nấu nướng.

CAPACITY / DUNG TÍCH	**FAMILY SIZE /** GIA ĐÌNH
15-20 liters (microwave only) 15-20 lít (đối với lò vi sóng đơn thuần)	2-4 people/ người
21-30 liters (microwave combis) 21-30 lít (đối với lò kết hợp)	
25-30 liters (microwave only) 25-30 lít (đối với lò vi sóng đơn thuần)	4-6 people/ người
32 liters (microwave combis) 32 lít (đối với lò kết hợp)	

COOKING PROGRAMS

A rule of thumb for kitchen appliances in general and ovens in specific: the more programs, the greater convenience. Modern ovens are equipped with numerous cooking programs, including automatic ones which are like a godsend for those still new to cooking.

* Häfele ovens have 88 preset programs and 10 heating functions at most, while microwave ovens 13 auto programs, 5 microwave power levels and 4 combination heating modes. Everything is ready to give you the best cooking experience.

SELF-CLEANING FUNCTION

Most ovens have a self-cleaning function: aqualytic or pyrolytic systems. Of the two, the former takes less time and energy, while the latter works better for hard food spills.

SAFETY FEATURES

Aside from multi-layer glass doors, ovens these days also have child lock - a feature that families with small children should take into consideration. For advanced products, doors always stay at the safe temperature of 35° even when the oven is operating.

DIMENSIONS & INSTALLATION PLACES

These are very important if you are looking for a built-in oven. Most ovens are 60 cm wide, so pay attention to their heights ranging from 45 to 80 cm.

* Häfele ovens have the average dimension of 60 x 60 cm and microwave ovens 40 to 45 x 60 cm, which suits most kitchens.

CHẾ ĐỘ NẤU NƯỚNG

Một nguyên tắc khi chọn thiết bị bếp nói chung và lò nói riêng: sản phẩm càng nhiều chương trình sử dụng sẽ càng tiện lợi. Lò nướng và lò vi sóng hiện đại được trang bị vô số chương trình chế biến, trong đó có các chế độ tự động sẽ là trợ thủ cho những ai không rành nấu ăn.

* Lò nướng Häfele được trang bị tối đa 88 chương thiết lập và 10 chương trình nướng. Riêng lò vi sóng có đến 13 chương trình tự động, 5 mức công suất vi sóng và 4 chương trình nướng kết hợp. Tất cả sẵn sàng cho bạn trải nghiệm nấu nướng tối ưu.

CHỨC NĂNG TỰ VỆ SINH

Phần lớn các lò nướng hiện nay đều được trang bị chức năng tự vệ sinh: thủy phân hoặc nhiệt phân. Trong đó, chế độ thủy phân tốn ít thời gian và năng lượng hơn, nhưng ngược lại, chế độ nhiệt phân hiệu quả hơn đối với các vết thức ăn cứng đầu.

CHỨC NĂNG AN TOÀN

Ngoài thiết kế cửa kính nhiều lớp, các lò nướng hiện đại còn được trang bị khóa trẻ em, thích hợp với các gia đình có con nhỏ. Đặc biệt, cửa lò của các sản phẩm tiên tiến có khả năng cách nhiệt, luôn ở nhiệt độ an toàn 35° ngay cả khi lò đang hoạt động.

KÍCH THƯỚC & VỊ TRÍ LẮP ĐẶT

Đây là những yếu tố đặc biệt quan trọng khi bạn chọn sản phẩm âm tủ. Phần lớn các lò hiện nay đều có chiều ngang 60 cm, nên bạn cần lưu ý về chiều cao có thể dao động từ 45 cm đến 80 cm.

* Các lò nướng Häfele có kích thước trung bình 60 x 60 cm và lò vi sóng 40-45 x 60 cm, thích hợp với gần như mọi không gian bếp.

TECHNICAL FUNCTIONS - CHÚ THÍCH KÝ HIỆU

Cool touch doors

Specific models of Häfele ovens have been fitted with quadruple glazed doors. This allows for peace of mind when the oven is in operation. With a reflective inner glass to keep more heat in the oven and ensure the external temperature is safe to touch.

Giữ nhiệt độ mát bề mặt cửa

Lò nướng Häfele sử dụng cửa kính chịu nhiệt được tráng 4 lớp men giúp mọi người yên tâm dù lò nướng đang hoạt động. Mặt trong cửa giúp giữ nhiệt độ trong lò ổn định và mặt ngoài cách nhiệt an toàn cho người sử dụng.

TFT display

Simply adjust the slider to control energy levels or timer from those on offer rates instead of having to press +/- button several times.

Màn hình cảm ứng TFT

Đơn giản chỉ cần trượt để điều chỉnh mức năng lượng hoặc thời gian mà bạn mong muốn trong số các mức được cung cấp thay vì phải bấm nút +/- nhiều lần.

Childproof lock

Simply press the key lock for a few seconds to disable all functions. It is the most reliable safety feature for oven.

Khóa an toàn trẻ em

Chỉ cần nhấn và giữ nút khóa trong 4 giây để khóa tất cả các chức năng của lò nướng. Đây là tính năng an toàn đáng tin cậy nhất của lò nướng.

Energy label

To help you choose the most energy efficient appliances, the EU has introduced an energy-rating scheme, and all ovens are require to display an Energy Label (ranging from E to A+++). Häfele ovens are rated equal more efficient than Energy Efficient Class A.

Mức tiết kiệm năng lượng

Để giúp bạn dễ dàng hơn trong việc chọn lựa các thiết bị gia dụng có hiệu quả, khối cộng đồng EU đưa ra bảng đánh giá mức độ tiêu thụ năng lượng, và tất cả các lò nướng đều phải dán nhãn hiển thị mức tiêu thụ năng lượng. Các lò nướng của Häfele đều ở mức tiết kiệm bằng hoặc hơn so với chuẩn A của châu Âu.

H2O clean

Oven is automatically cleaned by steam, as the inside temperature is heat to around 90°C to boil about 250 ml of water in 30 minutes.

Vệ sinh bằng hơi nước

Lò tự vệ sinh bằng hơi nước, khi nhiệt độ bên trong lò làm nóng đến khoảng 90°C để đun sôi 250 ml nước trong khoảng 30 phút.

Pyrolytic

Oven is automatically cleaned by heat. When its inside temperature reaches 500°C, grease and food soils are burned off and decomposed.

Vệ sinh nhiệt phân

Lò tự vệ sinh bằng nhiệt. Khi nhiệt độ bên trong lò đạt đến 500°C, các vết thức ăn và dầu mỡ sẽ bị đốt cháy và tiêu hủy.

Timer

Let's you set the oven baking times as you want, which automatically switches off the oven once the baking time has come to an end.

Chức năng hẹn giờ

Cho phép bạn cài đặt thời gian nướng của lò theo ý muốn, lò sẽ tự tắt ngay khi thời gian nướng đã hết.

OVEN FUNCTIONS - CÁC CHỨC NĂNG NƯỚNG

Fan defrost
Ambient air temperature is distributed inside the oven to defrost food more quickly without affecting the food quality.

Chức năng rã đông
Nhiệt độ được phân phối đều bên trong lò để rã đông thực phẩm một cách nhanh chóng hơn mà không làm ảnh hưởng đến chất lượng của thực phẩm.

Half width variable grill
On selected ovens you have the option to select just the center section of grill element as an economical way to grill smaller quantities of food.

Nướng bằng nửa điện trở phía trên
Với lò nướng có chức năng này, chỉ phần trung tâm của lò nướng được gia nhiệt giúp bạn tiết kiệm điện năng khi nướng số lượng thực phẩm ít hơn.

Full width variable grill
Enables you to grill large quantities with precise temperature control. For added efficiency grilling is performed with the oven door closed.

Nướng bằng toàn bộ điện trở phía trên
Giúp bạn nướng số lượng lớn với sự điều khiển nhiệt độ chính xác. Hiệu quả của việc nướng bằng vỉ sẽ tăng lên khi cửa lò nướng đóng.

Lower heating element
Only the lower element is used to generate heat. This method is ideal for reheating or when an underside crisp is required such as pizza bases and pastry cases. It can also be used for drying herbs and bain-marie cooking.

Gia nhiệt từ phía dưới
Chỉ điện trở phía dưới được cấp điện và tỏa nhiệt. Chức năng này thích hợp cho việc hâm nóng thức ăn hoặc những món ăn cần được nướng giòn phía dưới như bánh pizza và các loại bánh nướng. Chức năng này cũng có thể sử dụng để sấy khô các loại thảo mộc và nấu cách thủy.

Conventional top and bottom heat
Employs both the upper and lower heating elements. The heat travels to the center of the oven by natural convection, which is the best position to obtain the selected temperature. Most foods can be cooked using this system, but it is best suited to foods which required a dark crisp finish or long slow cooking.

Gia nhiệt từ phía trên và phía dưới
Sử dụng cả 2 điện trở gia nhiệt phía trên và phía dưới. Bằng đối lưu tự nhiên, nhiệt độ truyền đến khu vực giữa lò, là vị trí tốt nhất đạt được nhiệt độ đã chọn. Hầu hết các loại thực phẩm có thể nướng bằng phương pháp này, và đây là cách nướng thích hợp nhất cho thực phẩm cần phải giòn khi chín hoặc cần nướng từ từ.

Fan forced
The element around the fan distributes the heat quickly and evenly throughout the oven for the same temperature cooking on three levels. Sweet and savory items can be cooked at the same time. At high temperatures (200 - 220 ^{0}C) the effect is to evenly grill on three levels - with no turning of the food required. Use high temperature fan forced for cooking.

Nướng bằng khí nóng đa chiều
Lò nướng Häfele có thêm một điện trở gia nhiệt phía sau xung quanh quạt sẽ làm nhiệt độ trong lò nướng cân bằng với 3 mức lựa chọn. Món ngọt và món mặn có thể nướng cùng lúc. Ở nhiệt độ cao hơn (200 - 220 ^{0}C) thì khả năng nướng đều đặn theo 3 mức cũng rất hiệu quả mà không cần phải xoay thức ăn trong lò. Sử dụng nhiệt độ cao của chức năng nướng bằng khí nóng đa chiều để nấu nướng.

Fan Assisted Natural Convection
Both the top and bottom elements are on with the fan assisting to move the air around the oven it produces ideal results for cooking on one level such as biscuits, cakes and deserts.

Nướng bằng cả điện trở trên, dưới và kết hợp với quạt
Gia nhiệt bằng cả điện trở trên và dưới, cùng với sự hỗ trợ của quạt giúp khí nóng trong lò phân bổ đều, tạo nên hiệu quả lý tưởng cho việc nấu nướng các món như bánh quy, bánh ngọt hay các món ăn nhẹ.

Fan assisted grill
Resistive heating in combination with fans to help spread warm air will surround the food, especially the part surface. Suitable to make the food surface hot and crispy after baking.

Nướng bằng điện trở trên kết hợp với quạt
Điện trở trên làm nóng kết hợp với quạt giúp khí nóng tỏa đều xung quanh thức ăn, đặc biệt là phần bề mặt. Thích hợp với các loại thức ăn cần bề mặt nóng, giòn sau khi nướng.

Lower heating element and Fan
Designed with the pizza-lover in mind, but equally useful for quiches and tarts, this innovative function delivers cooking power for a perfectly crisp. Suitable also for frozen food and in many cases no preheating in required.

Nướng bằng điện trở dưới kết hợp với quạt
Được thiết kế cho những người yêu thích bánh pizza cũng như bánh ngọt, chương trình này tối ưu hóa nhiệt lượng để tạo ra chiếc bánh vàng giòn ngon tuyệt trong khi vẫn giữ lại độ ẩm và không làm bánh bị khô. Chương trình này cũng thích hợp cho đồ ăn đông lạnh hoặc các món không cần làm nóng trước.

QUICK CHECK

LÒ NƯỚNG NÀO PHÙ HỢP VỚI BẠN?

OVEN / LÒ NƯỚNG

Art.No. Mã số	**535.02.721** HO-T60C	**535.02.711** HO-T60B	**535.62.511** HO-KT60J	**534.05.561** HO-T60D	**534.05.571** HO-KT60C
Collection / Bộ sưu tập	**900**	**900**	**700**	**500**	**500**
Type Loại	Built-in oven Âm tủ	Built-in steam oven Âm tủ	Built-in oven Âm tủ	Built-in oven Âm tủ	Built-in oven Âm tủ
Price / Giá (VAT)	**39.990.000**	**49.990.000**	**22.999.000**	**21.990.000**	**16.990.000**
Height / Chiều cao	60 cm	60cm	60cm	60cm	60cm
Heating functions Chế độ nướng	10	10	10	10	10
Control Điều khiển	Full touch control Cảm ứng toàn phần	Full touch control Cảm ứng toàn phần	Touch & Knobs control Cảm ứng kết hợp núm vặn	Full touch control Cảm ứng toàn phần	Touch & Knob control Cảm ứng kết hợp núm vặn
Energy rating Tiêu chuẩn năng lượng	A	A	A+	A	A
Cleaning functions Chức năng vệ sinh	Pyrotic system Nhiệt phân	Aqualytic Thủy phân		Aqualytic Thủy phân	Aqualytic Thủy phân
Child lock / Khóa trẻ em	✓	✓	✓	✓	

MICROWAVE OVEN / LÒ VI SÓNG / LÒ VI SÓNG KẾT HỢP NƯỚNG

Art.No. Mã số	**535.02.731** HO-KT45B	**535.62.551** HMO-T60A	**538.31.200** HM-B38D	**538.01.111** HM-B38C	**535.34.000** HM-B38A
Collection Bộ sưu tập	**900**	**700**	**700**	**500**	**300**
Type Loại	Built-in Oven Microwave Lò vi sóng kết hợp nướng	Built-in Oven Microwave Lò nướng kết hợp vi sóng	Built-in Microwave Oven Lò vi sóng kết hợp nướng âm tủ	Built-in Microwave Oven Lò vi sóng kết hợp nướng âm tủ	Built-in Microwave Oven Lò vi sóng kết hợp nướng âm tủ
Price / Giá (VAT)	**26.990.000**	**25.990.000**	**11.990.000**	**10.990.000**	**8.990.000**
Height Chiều cao	45.5 cm	45.5 cm	40cm	40cm	40cm
Capacity Dung tích	44l	44l	25l	32l	25l
Control Điều khiển	Touch control & LED display Cảm ứng và màn hình LED	Touch control & LED display Cảm ứng và màn hình LED	Digital control & LED display Điều khiển điện tử và màn hình LED	Touch control & LED display Cảm ứng và màn hình LED	Button control & LED display Nút bấm & màn hình LED
Power level Mức công suất	5	5	5	5	5
Child lock Khóa trẻ em	✓	✓	✓	✓	✓

534.05.581 HO-K60B	**535.00.340** HO-KT60E	**535.00.350** HO-KT60F
500	**300**	**300**
Built-in oven Âm tủ	Built-in oven Âm tủ	Built-in oven Âm tủ
13.990.000	**13.990.000**	**11.990.000**
60cm	60cm	60cm
8	12	12
Touch & Knob control Cảm ứng kết hợp núm vặn	Knob control Điều khiển núm vặn	Knob control Điều khiển núm vặn
A	A	A
Aqualytic Thủy phân	Aqualytic Thủy phân	Aqualytic Thủy phân
	✓	✓

COLLECTION 900

WHY CHOOSE HÄFELE'S 900-COLLECTION OVEN & MICROWAVE?

VÌ SAO CHỌN LÒ NƯỚNG VÀ LÒ VI SÓNG THUỘC BỘ SƯU TẬP 900 CỦA HÄFELE?

Large capacity: 66 liters
Dung tích lớn: 66 lít, cho phép nướng cùng lúc cả con gà và các thực phẩm khác

Full TFT display & touch screen control
Màn hình cảm ứng toàn phần: sang trọng và dễ dàng điều khiển

Made-in-Europe collection
Bộ sưu tập được sản xuất tại Châu Âu

Oven & Steam combination
Có lò nướng kết hợp hấp: đa năng & tiện lợi, giúp giữ trọn dinh dưỡng cho món ăn

Highlighted handle with LED
Đèn LED sang trọng viền dọc tay nắm & sẽ tắt để báo hiệu khi chương trình nướng kết thúc, giúp người dùng nhận biết từ xa

i-Cool front: 35°C
Cửa lò 3 lớp kính cách nhiệt: giữ nhiệt độ bề mặt luôn ở mức 35°C khi lò đang hoạt động

Easy cleaning with Pyrolytic or Aqualytic self-cleaning function.
Chế độ tự vệ sinh bằng nhiệt phân hoặc thủy phân, giúp dễ dàng lau sạch lò sau khi sử dụng.

Multi automatic programs:
- 53 preset programs for oven
- 10 heating methods
- 5 microwave levels for microwave
- 13 auto programs for microwave

Nhiều chương trình tự động được thiết lập sẵn giúp người dùng chỉ việc chạm & chọn, lò sẽ tự điều chỉnh mức nhiệt, chế độ nướng & thời gian để có món nướng ngon.
- 53 chương trình nướng cho các loại thực phẩm khác nhau: sườn, bò, gà, vịt, pizza, bánh…
- 10 chế độ nướng như trên - dưới - quạt đối lưu - kết hợp
- 5 mức vi sóng
- 13 chương trình tự động cho lò vi sóng

BUILT-IN OVEN, FULL TOUCH TFT DISPLAY HO-T60C
LÒ NƯỚNG ÂM TỦ HO-T60C

MADE IN EUROPE

Art.No.: 535.02.721 **Price/ Giá (VAT): 39.990.000 VND**

- 10 heating functions, 37 preset programs
- Cook book, photo show
- Oven capacity: 65 liters
- Highlighted handle
- I-cool front 43°C
- Full touch TFT display
- Energy rating: A
- Accessories included: 2 trays + 1 wire grid
- Oven cleaning Pyrolytic system
- *10 chế độ nướng, 37 chương trình thiết lập*
- *Đính kèm sách và chương trình dạy nấu ăn*
- *Dung tích: 65 lít*
- *Tay nắm có đèn*
- *Cửa lò cách nhiệt 43°C*
- *Màn hình điều khiển cảm ứng TFT*
- *Tiêu chuẩn tiết kiệm năng lượng: A*
- *Phụ kiện đi kèm: 2 khay nướng + 1 vỉ nướng*
- *Chức năng vệ sinh bằng phương pháp nhiệt phân*

- Child lock
- Safety switch-off
- *Khóa trẻ em*
- *Tự tắt khi không sử dụng*

- Grill: 2000W
- Upper heater: 900W - Bottom heater: 1100W - Ring heater: 2000W
- Appliance dimensions: 595W x 575D x 595H mm
- Cut-out dimensions: 560W x 560D x 600H mm
- *Công suất nướng: 2000W*
- *Phía trên lò: 900W - Dưới đáy lò: 1100W - Vòng nướng: 2000W*
- *Kích thước sản phẩm: 595R x 595C x 575S mm*
- *Kích thước hộc tủ: 560R x 600C x 560S mm*

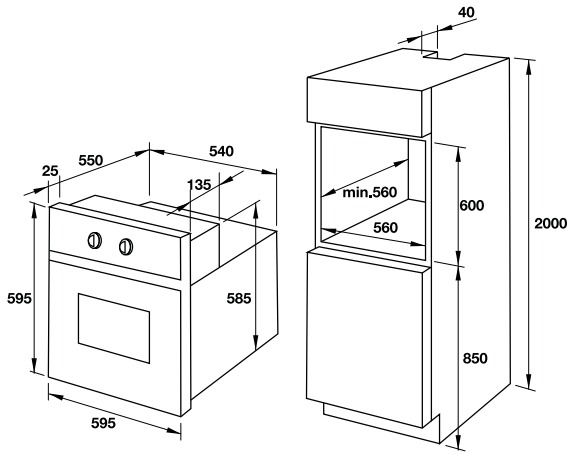

BUILT-IN STEAM OVEN, FULL TOUCH TFT HO-T60B
LÒ NƯỚNG KẾT HỢP HẤP ÂM TỦ HO-T60B

MADE IN EUROPE

Art.No.: 535.02.711 **Price/ Giá (VAT): 49.990.000 VND**

- 10 heating functions, 53 preset programs
- Cook book, photo show
- Oven capacity: 65 liters
- Highlighted handle
- Full touch TFT display
- Oven cleaning Aqualytic cleaning system
- Energy rating: A
- Accessories included: 2 trays + 1 grid + 1 meat probe
- *10 chế độ nướng, 53 chương trình thiết lập*
- *Đính kèm sách và chương trình dạy nấu ăn*
- *Dung tích: 65 lít*
- *Tay nắm có đèn*
- *Màn hình điều khiển cảm ứng TFT*
- *Chức năng vệ sinh bằng phương pháp thủy phân*
- *Tiêu chuẩn tiết kiệm năng lượng: A*
- *Phụ kiện đi kèm: 2 khay nướng + 1 vỉ nướng + 1 que thăm thịt*

- Child lock
- *Khóa trẻ em*

- Grill: 2000W
- Upper heater: 900 W - Bottom heater: 1100 W - Ring heater: 2000 W
- Appliance dimensions: 595W x 575D x 595H mm
- Cut-out dimensions: 560W x 560D x 600H mm
- *Công suất nướng: 2000 W*
- *Phía trên lò: 900 W - Dưới đáy lò: 1100 W - Vòng nướng: 2000 W*
- *Kích thước sản phẩm: 595R x 595C x 575S mm*
- *Kích thước hộc tủ: 560R x 600C x 560S mm*

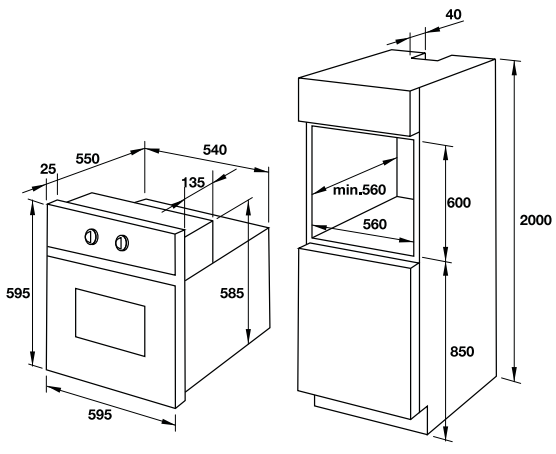

We reserve the right to alter specifications without notice. / *Kích thước và màu sắc sản phẩm có thể thay đổi mà không cần báo trước.*
Price is inclusive of 10% VAT. / *Giá đã bao gồm 10% VAT.*

BUILT-IN OVEN MICROWAVE COMBI HO-KT45B
LÒ VI SÓNG KẾT HỢP NƯỚNG ÂM TỦ HO-KT45B

Art.No.: 535.02.731 **Price/ Giá (VAT): 26.990.000 VND**

- 13 auto programs
- Oven capacity: 44 liters
- Full touch display
- Touch control and LED display
- Electronic clock with timer
- Interior light
- Defrost program
- 5 microwave power
- *13 chương trình tự động*
- *Dung tích: 44 lít*
- *Điều khiển bằng cảm ứng và màn hình LED*
- *Đồng hồ điện tử có chức năng hẹn giờ*
- *Đèn bên trong lò*
- *Chức năng rã đông*
- *5 mức công suất vi sóng*

- Child lock
- *Khóa trẻ em*

- Total power: 3.35 kW
- Dimensions of product: 595W x 454H x 568D mm
- Cut-out dimensions: 560-568W x 450H x min550D mm
- *Tổng công suất: 3,35 kW*
- *Kích thước sản phẩm: 595R x 454C x 568S mm*
- *Kích thước hộc tủ: 560-568R x 450C x min550S mm*

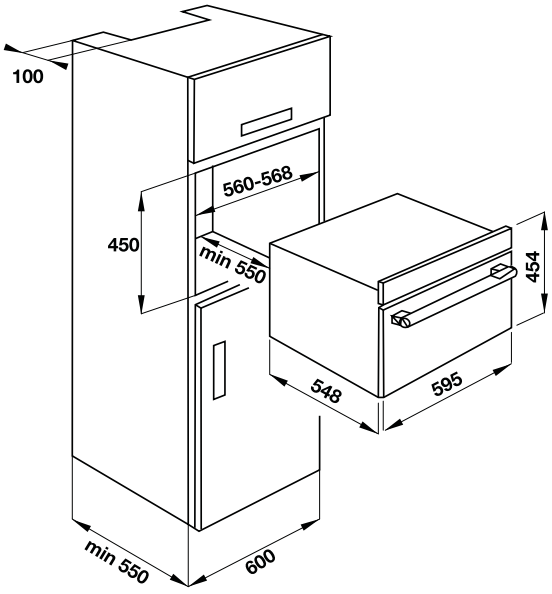

WARMING DRAWER BLACK GLASS DOOR HWD-60A
KHAY GIỮ ẤM ÂM TỦ HWD-60A

NEW

Art.No.: 538.51.820 **Price/ Giá (VAT): 11.990.000 VND**

- Capacity: 22 liters
- Flush touch & LED display
- Touch screen
- Speed heating: 13 min to 80°C
- Temperature range: 40-80°C
- Push to open
- Dough proving, Gentle cooking (slow-cooking), yoghourt fermentation, Thawing of delicate foods (Defrost & Soften, keeping drinks and food warm)
- *Dung tích: 22 lít*
- *Màn hình hiển thị LED*
- *Điều khiển cảm ứng chọn*
- *Tốc độ hâm nóng: 13 phút đạt 80°C*
- *Khoảng nhiệt độ: 40-80°C*
- *Nhấn để mở*
- *Chức năng: lên men bột, chế độ nấu chậm, lên men sữa chua, rã đông, giữ ấm thức ăn, khử trùng*

- Product dimension: 595W x 141H x 561D mm
- Cut-out dimensions: 560W x 136H x 550D mm
- *Kích thước sản phẩm: 595R x 141C x 561S mm*
- *Kích thước hộc tủ: 560R x 136C x 550S mm*

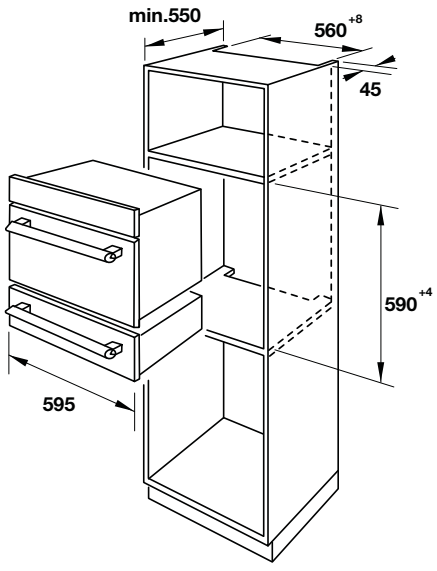

Compact appliances H: 454mm

We reserve the right to alter specifications without notice. / *Kích thước và màu sắc sản phẩm có thể thay đổi mà không cần báo trước.*
Price is inclusive of 10% VAT. / *Giá đã bao gồm 10% VAT.*

COLLECTION 700

WHY CHOOSE HÄFELE'S 700-COLLECTION OVEN & MICROWAVE?

VÌ SAO CHỌN LÒ NƯỚNG VÀ LÒ VI SÓNG THUỘC BỘ SƯU TẬP 700 CỦA HÄFELE?

Large capacity: 65 liters
Dung tích lớn: 65 lít, cho phép nướng cùng lúc cả con gà và các thực phẩm khác

Special quick start/ speed heating function to save cooking time
Đặc biệt chức năng làm nóng/ khởi động lò nhanh, giúp tiết kiệm thời gian nấu nướng

Soft close offers more control when opening and closing the oven door and thus a more pleasant user experience

Đóng mở cửa ít gây tiếng động đem lại sự thoải mái và an toàn khi sử dụng

Easy cleaning door system: glass panel easily removed from the the door without take the entire door off

Lớp kính cửa dễ dàng tháo lắp, dễ dàng cho việc vệ sinh

Smart door:
- i-Cool front: 35°C
- Soft-close door mechanism

Cửa lò thông minh:
- 3 lớp kính cách nhiệt: giữ nhiệt độ bề mặt luôn ở mức 35°C khi lò đang hoạt động
- Chức năng đóng mở nhẹ nhàng

Multi automatic programs:
- 53 preset programs for oven
- 10 heating methods
- 5 microwave levels for microwave
- 13 auto combination programs for

Nhiều chương trình tự động được thiết lập sẵn giúp người dùng chỉ việc chọn, lò sẽ tự điều chỉnh mức nhiệt, chế độ nướng & thời gian để có món nướng ngon.
- 53 chương trình nướng cho các loại thực phẩm khác nhau: sườn, bò, gà, vịt, pizza, bánh…
- 10 chế độ nướng đa chức năng: nướng trên - dưới - quạt đối lưu - kết hợp
- 5 mức vi sóng
- 13 chương trình nướng kết hợp cho lò vi sóng

BUILT-IN OVEN HO-KT60J
LÒ NƯỚNG ÂM TỦ HO-KT60J

MADE IN EUROPE

NEW

Art.No.: 535.62.511 **Price/ Giá (VAT): 22.999.000 VND**

- 10 cooking methods
- Multifunction cooking program
- Capacity volume: 65 liters
- 3 glasses layers
- Knob and touch control
- Full glass door with ventilation and easy inner clean
- Mechanical time control
- Accessories included: 2 trays + 1 grid
- Energy efficiency class: A+ (EU)
- *10 chế độ nướng*
- *Chương trình nướng đa chức năng*
- *Dung tích: 65 lít*
- *Cửa kính trong suốt 3 lớp cách nhiệt*
- *Điều khiển bằng núm vặn và cảm ứng*
- *Cửa kính toàn phần thông gió và dễ vệ sinh*
- *Điều khiển thời gian bằng núm vặn*
- *Phụ kiện đi kèm: 2 khay nướng, 1 vỉ nướng*
- *Tiêu chuẩn tiết kiệm năng lượng: A+ (Châu Âu)*

- Childproof lock
- *Khóa trẻ em*

- Total connect load: 3.1 kW
- Voltage: 220 - 240 V
- Power frequency: 50/60 Hz, 16 A
- Appliance dimensions: 595W x 595H x 575D mm
- Cut-out dimensions: 560W x 595H x 560D mm
- *Tổng công suất: 3,1 kW*
- *Hiệu điện thế: 220 - 240 V*
- *Tần số: 50/60 Hz, 16 A*
- *Kích thước sản phẩm: 595R x 595C x 575S mm*
- *Kích thước hộc tủ: 560R x 595C x 560S mm*

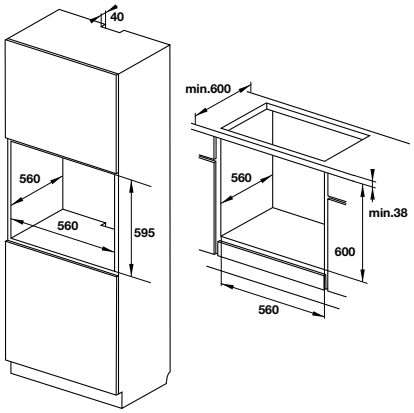

COMPACT BUILT-IN MICROWAVE OVEN HMO-T60A
LÒ NƯỚNG KẾT HỢP VI SÓNG ÂM TỦ HMO-T60A

NEW

Art.No.: 535.62.551 **Price/ Giá (VAT): 25.990.000 VND**

- 13 automatic programs
- Oven capacity: 44 liters
- Full touch display
- Touch control and LED display
- Electronic clock with timer
- Defrost program by weight or time
- 5 microwave power levels & 4 combination modes: Convection, Fan Grill, Microwave + Grill...
- *13 chương trình tự động*
- *Dung tích: 44 lít*
- *Điều khiển bằng cảm ứng và màn hình LED*
- *Đồng hồ điện tử có chức năng hẹn giờ*
- *Chức năng rã đông theo khối lượng hoặc thời gian*
- *5 mức công suất vi sóng và 4 chương trình nướng kết hợp: nướng đối lưu, nướng kết hợp vi sóng, nướng kết hợp quạt thổi...*
- *Chức năng nướng là chính*

- Child lock
- *Khóa trẻ em*

- Total connect load: 3.35 kW
- Appliance dimensions: 595W x 455H x 568D mm
- Cut out dimension: 560-568W x 450H x min 550D mm
- *Tổng công suất: 3,35 kW*
- *Kích thước sản phẩm: 595R x 455C x 568S mm*
- *Kích thước hộc tủ: 560-568R x 450C x min 550S mm*

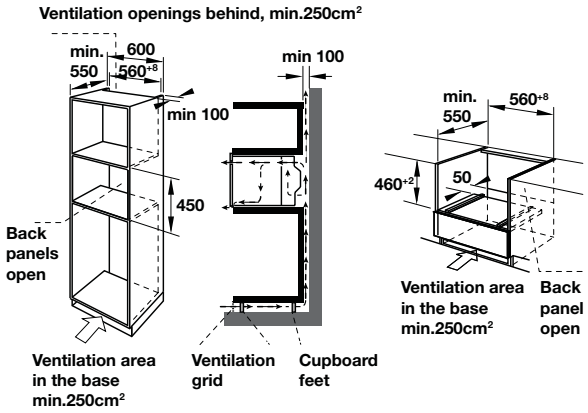

We reserve the right to alter specifications without notice. / *Kích thước và màu sắc sản phẩm có thể thay đổi mà không cần báo trước.*
Price is inclusive of 10% VAT. / *Giá đã bao gồm 10% VAT.*

BUILT-IN MICROWAVE OVEN HM-B38D
LÒ VI SÓNG KẾT HỢP NƯỚNG ÂM TỦ HM-B38D

NEW

Art.No.: 538.31.200 **Price/ Giá (VAT): 11.990.000 VND**

- Capacity: 25 liters
- 5 Microwave power levels
- 3 combination mode with microwave
- Defrost (by weight / by time)
- Convection mode
- Kitchen timer
- Accessories included: 1 glass dish, 1 grid
- *Dung tích: 25 lít*
- *5 cấp độ năng lượng vi sóng*
- *3 chương trình kết hợp vi sóng*
- *2 chương trình rã đông theo khối lượng hoặc thời gian*
- *Chế độ nướng đối lưu*
- *Đồng hồ điện tử*
- *Phụ kiện đi kèm: 1 đĩa thủy tinh, 1 vỉ nướng*

- Child lock
- *Khóa trẻ em*

- Microwave power input/ output: 1450/ 900W
- Grill power: 1000W
- Appliance dimensions: 595W x 388H x 400D mm
- Cut-out dimensions: 560-568W x 380-382H x min 500D mm
- *Công suất vi sóng đầu vào/ đầu ra: 1450/ 900W*
- *Tổng công suất nướng: 1000 W*
- *Kích thước sản phẩm: 595R x 388C x 400S mm*
- *Kích thước hộc tủ: 560-568R x 380-382C x min 500S mm*

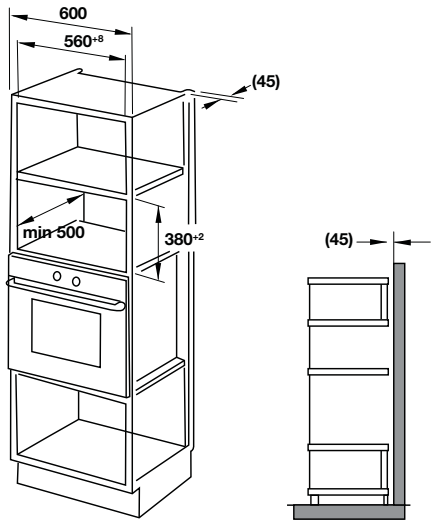

WARMING DRAWER STAINLESS STEEL DOOR HWD-60B
KHAY GIỮ ẤM ÂM TỦ HWD-60B

NEW

Art.No.: 538.51.821 **Price/ Giá (VAT): 11.990.000 VND**

- Capacity: 22 liters
- Flush touch & LED display
- Touch screen
- Speed heating: 13 min to 80°C
- Temperature range: 40-80°C
- Push to open
- Dough proving, Gentle cooking (slow-cooking), Yoghourt fermentation, Thawing of delicate foods (Defrost & Soften, keeping drinks and food warm)
- *Dung tích: 22 lít*
- *Màn hình hiển thị LED*
- *Điều khiển cảm ứng chọn*
- *Tốc độ hâm nóng: 13 phút đạt 80°C*
- *Khoảng nhiệt độ: 40-80°C*
- *Nhấn để mở*
- *Chức năng: lên men bột, chế độ nấu chậm, lên men sữa chua, rã đông, giữ ấm thức ăn, khử trùng*

- Product dimension: 595W x 141H x 561D mm
- Cut-out dimensions: 560W x 136H x 550D mm
- *Kích thước sản phẩm: 595R x 141C x 561S mm*
- *Kích thước hộc tủ: 560R x 136C x 550S mm*

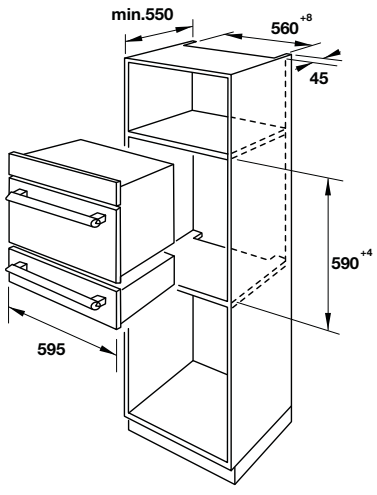

Compact appliances H: 454mm

We reserve the right to alter specifications without notice. / *Kích thước và màu sắc sản phẩm có thể thay đổi mà không cần báo trước.*
Price is inclusive of 10% VAT. / *Giá đã bao gồm 10% VAT.*

SPECIAL COMBO
GÓI ƯU ĐÃI ĐẶC BIỆT

Art.No.: 535.62.519

Lò vi sóng kết hợp nướng âm tủ - Art.No.: 538.31.200

+

Lò nướng âm tủ - Art.No.: 535.62.511

~~34.989.000~~ VND

31.990.000 VND

SAVING / TIẾT KIỆM: **3.000.000** VND

Nướng như than hồng, thơm ngon thấm vị.

Bạn muốn ăn tôm phô mai nướng vàng ươm, sườn nướng thơm mềm, pizza giòn tan hay bánh nướng xốp mịn? Chọn ngay Bộ sưu tập Lò nướng 700 từ Häfele với 13 chương trình tự động và 10 chế độ kết hợp để dễ dàng nướng những món ngon thơm giòn đúng điệu, đậm đà hương vị không thua gì nướng bằng than.

Thưởng thức món nướng nhà làm nay thật dễ dàng!

Khám phá tại **www.bepdepnhavui.vn**

BỘ SƯU TẬP LÒ NƯỚNG 700

COLLECTION 500

WHY CHOOSE HÄFELE'S 500-COLLECTION OVEN & MICROWAVE?

VÌ SAO CHỌN LÒ NƯỚNG VÀ LÒ VI SÓNG THUỘC BỘ SƯU TẬP 500 CỦA HÄFELE?

Large capacity: 65 liters
Dung tích lớn: 65 lít, cho phép nướng cùng lúc cả con gà và các thực phẩm khác

Multi automatic programs:
- 9 preset programs for oven
- 10 heating methods
- defrost programs

Nhiều chương trình tự động được thiết lập sẵn giúp người dùng chỉ việc chọn, lò sẽ tự điều chỉnh mức nhiệt, chế độ nướng & thời gian để có món nướng ngon.
- 9 chương trình nướng cho các loại thực phẩm khác nhau: sườn, bò, gà, vịt, pizza, bánh…
- 10 chế độ nướng đa chức năng: nướng trên - dưới - quạt đối lưu - kết hợp
- chương trình rã đông

Made-in-Europe collection
Bộ sưu tập được sản xuất tại Châu Âu

i-Cool front: 43°C
Cửa lò 3 lớp kính cách nhiệt: giữ nhiệt độ bề mặt luôn ở mức 43°C khi lò đang hoạt động

BUILT-IN OVEN HO-T60D
LÒ NƯỚNG ÂM TỦ HO-T60D

MADE IN EUROPE

Art.No.: 534.05.561 **Price/ Giá (VAT): 21.990.000 VND**

- 10 heating functions
- Multifunction plus cooking method
- Capacity: 65 liters
- Glass door triple layers
- I-cool front 43°C
- Fully touch sensor control
- Accessories included: 2 trays, 1 grid
- Energy efficiency class: A (EU)
- *10 chế độ nướng.*
- *Chương trình nướng đa chức năng*
- *Dung tích: 65 lít*
- *Cửa kính trong suốt 3 lớp cách nhiệt*
- *Thêm cửa kính cách nhiệt 43°C*
- *Điều khiển bằng màn hình cảm ứng toàn phần*
- *Phụ kiện đi kèm: 2 khay nướng, 1 vỉ nướng*
- *Tiêu chuẩn tiết kiệm năng lượng: A (Châu Âu)*

- Child lock
- Full glass door with ventilation and easy inner clean
- *Khóa trẻ em*
- *Cửa kính toàn phần giúp thông gió và dễ vệ sinh*

- Total power: 3.1 kW
- Voltage: 220-240 V
- Power frequency: 50 Hz, 16A
- Appliance dimensions: 595W x 595H x 575D mm
- Cut-out dimensions: 560W x 560H x 600D mm
- *Tổng công suất: 3,1 kW*
- *Hiệu điện thế: 220 - 240 V*
- *Tần số: 50 Hz, 16 A*
- *Kích thước sản phẩm: 595R x 595C x 575S mm*
- *Kích thước hộc tủ: 560R x 560C x 600S mm*

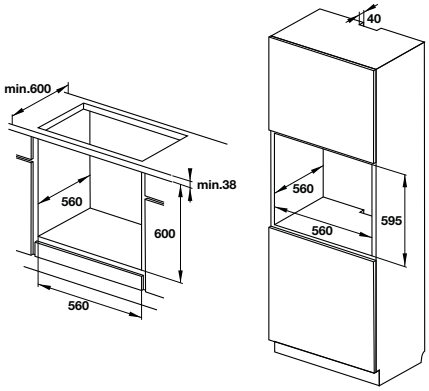

BUILT-IN OVEN HO-KT60C
LÒ NƯỚNG ÂM TỦ HO-KT60C

MADE IN EUROPE

Art.No.: 534.05.571 **Price/ Giá (VAT): 16.990.000 VND**

- 10 heating functions
- Multifunction cooking programe
- Capacity: 65 liters
- 3 glasses layers
- Illuminated push pull knob control
- Display with button time control
- Aqualytic cleaning
- Accessories included: 2 trays, 1 grid
- Energy efficiency class: A (EU)
- *10 chế độ nướng.*
- *Chương trình nướng đa chức năng*
- *Dung tích: 65 lít*
- *Cửa kính trong suốt 3 lớp cách nhiệt.*
- *Điều khiển bằng 2 núm vặn và màn hình cảm ứng*
- *Điều khiển thời gian bằng màn hình hiển thị với núm vặn*
- *Chức năng vệ sinh bằng phương pháp thủy phân*
- *Phụ kiện đi kèm: 2 khay nướng, 1 vỉ nướng*
- *Tiêu chuẩn tiết kiệm năng lượng: A (Châu Âu)*

- Full glass door with ventilation and easy inner clean
- *Cửa kính toàn phần giúp thông gió và dễ vệ sinh*

- Total power: 3.1 kW
- Voltage: 220-240V
- Power frequency: 50/60 Hz, 16 A
- Appliance dimensions: 595W x 595H x 575D mm
- Cut-out dimensions: 560W x 560H x 600D mm
- *Tổng công suất: 3,1 kW*
- *Hiệu điện thế: 220 - 240 V*
- *Tần số: 50/60 Hz, 16 A*
- *Kích thước sản phẩm: 595R x 595C x 575S mm*
- *Kích thước hộc tủ: 560R x 560C x 600S mm*

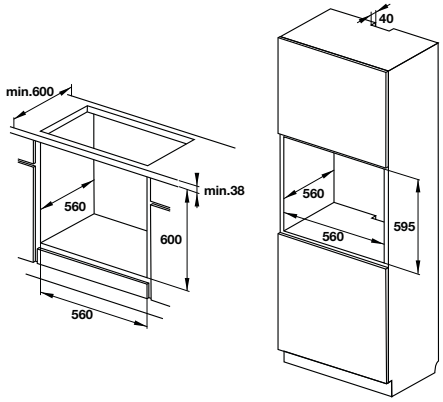

We reserve the right to alter specifications without notice. / *Kích thước và màu sắc sản phẩm có thể thay đổi mà không cần báo trước.*
Price is inclusive of 10% VAT. / *Giá đã bao gồm 10% VAT.*

BUILT-IN OVEN HO-K60B
LÒ NƯỚNG ÂM TỦ HO-K60B

Art.No.: 534.05.581 **Price/ Giá (VAT): 13.990.000 VND**

- 8 heating functions. Multifunction cooking programe
- Capacity: 65 liters
- 3 glasses layers
- Illuminated push pull knob control
- Mechanical time control
- Accessories included: 2 trays, 1 grid
- Energy efficiency class: A (EU)
- *8 phương pháp nướng. Chương trình nướng đa chức năng*
- *Dung tích: 65 lít*
- *Cửa kính trong suốt 3 lớp cách nhiệt*
- *Điều khiển bằng núm vặn nhấn đẩy với đèn LED hiển thị xung quanh*
- *Điều khiển thời gian bằng núm vặn*
- *Phụ kiện đi kèm: 2 khay nướng, 1 vỉ nướng*
- *Tiêu chuẩn tiết kiệm năng lượng: A (Châu Âu)*

- Full glass door with ventilation and easy inner clean
- *Cửa kính toàn phần thông gió và dễ dàng vệ sinh*

- Total power: 2.9 kW
- Voltage: 220 - 240 V
- Power frequency: 50/60 Hz, 16 A
- Appliance dimensions: 595W x 595H x 575D mm
- Cut-out dimensions: 560W x 560H x 600D mm
- *Tổng công suất: 2,9 kW*
- *Hiệu điện thế: 220 - 240 V*
- *Tần số: 50/60 Hz, 16 A*
- *Kích thước sản phẩm: 595R x 595C x 575S mm*
- *Kích thước hộc tủ: 560R x 560C x 600S mm*

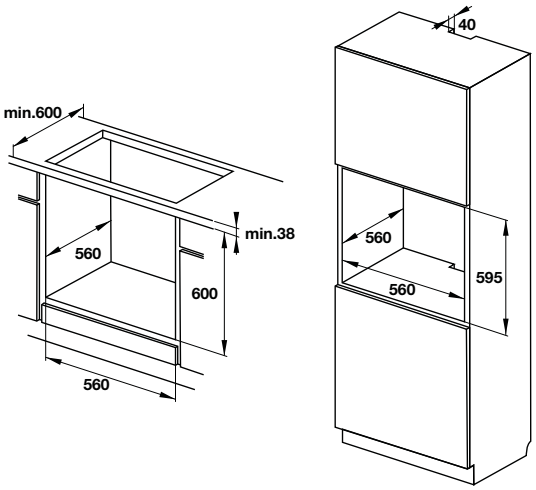

BUILT-IN MICROWAVE OVEN HM-B38C
LÒ VI SÓNG KẾT HỢP NƯỚNG ÂM TỦ HM-B38C

Art.No.: 538.01.111 **Price/ Giá (VAT): 10.990.000 VND**

- 5 Microwave power levels, 4 combination mode with microwave
- Defrost (by weight / by time)
- Capacity: 32 liters
- Convection mode.
- Multi-stage cooking
- Sensor Control & LED Display
- Electronic clock
- Interior light
- Accessories included: 1 glass dish, 1 grid
- *5 cấp độ năng lượng vi sóng, 4 chương trình kết hợp vi sóng*
- *2 chương trình rã đông*
- *Dung tích: 32 lít*
- *Chế độ nướng đối lưu. Chương trình nướng nhiều mức độ*
- *Điều khiển bằng cảm ứng và màn hình LED*
- *Đồng hồ điện tử. Đèn bên trong lò*
- *Phụ kiện đi kèm: 1 đĩa thủy tinh, 1 vỉ nướng*

- Child lock
- *Khóa trẻ em*

- Turntable: Ø315 mm
- Microwave input/ output: 1550/1000 W - Grill: 1100W - Convection: 1500W
- Product dimension: 595W x 388H x 467.5D mm
- Cut-out dimension: 560W x 380H x 550D mm
- *Đĩa thủy tinh trong lò: Ø315 mm*
- *Công suất vi sóng đầu vào/ đầu ra: 1550/ 1000W - Nướng: 1100W - Đối lưu: 2500W*
- *Kích thước sản phẩm: 595R x 388C x 467.5S mm*
- *Kích thước hộc tủ: 560R x 380C x 550S mm*

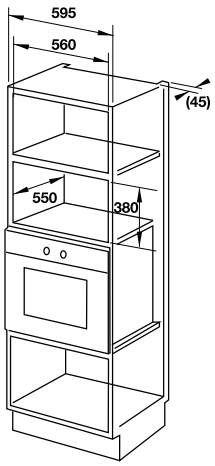

We reserve the right to alter specifications without notice. / *Kích thước và màu sắc sản phẩm có thể thay đổi mà không cần báo trước.*
Price is inclusive of 10% VAT. / *Giá đã bao gồm 10% VAT.*

BUILT-IN WINE CABINET HW-B36A
TỦ RƯỢU ÂM HAFELE HW-B36A

NEW

Art.No.: 538.11.800 **Price/ Giá (VAT): 16.990.000 VND**

- Capacity: 24 bottles (0.75 liters/bottle)
- Electronic LED display, Touch control
- Compressor based cooling system
- Elegant white lights up the interior
- Homogeneous temperature between 4~18° (Dual thermostat)
- Anti-UV treatment inner glass
- Double paned glass door to maintain proper temperature levels
- *Dung tích: 24 chai (0.75 lít/chai)*
- *Hệ thống hiển thị đèn LED, điều khiển cảm ứng*
- *Làm lạnh bằng khí nén*
- *Hệ thống đèn chiếu sáng màu trắng*
- *Cửa kính ngăn tia UV*
- *Cửa kính 2 lớp bảo quản nhiệt độ bên trong*

- Appliance dimension: 592W x 455H x 575D mm
- Cut-out: 564W x 450H x 550D mm
- *Kích thước sản phẩm: 592R x 455C x 575S mm*
- *Kích thước cắt: 564R x 450C x 550S mm*

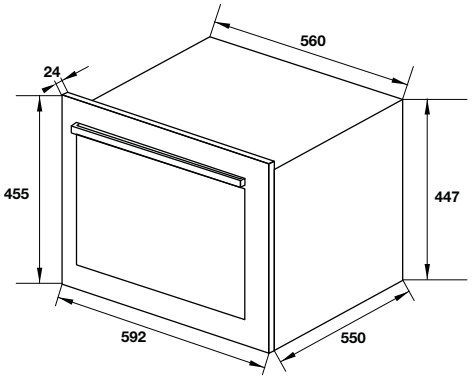

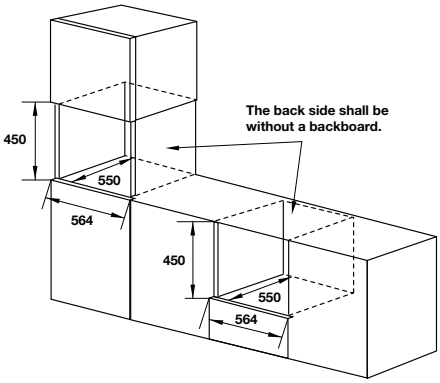

We reserve the right to alter specifications without notice. / *Kích thước và màu sắc sản phẩm có thể thay đổi mà không cần báo trước.*
Price is inclusive of 10% VAT. / *Giá đã bao gồm 10% VAT.*

SPECIAL COMBO
GÓI ƯU ĐÃI ĐẶC BIỆT

Art.No.: 534.05.579

Lò vi sóng kết hợp nướng âm tủ - Art.No.: 538.01.111

+

Lò nướng âm tủ - Art.No.: 534.05.571

~~27.980.000~~ VND

25.990.000 VND

SAVING / TIẾT KIỆM: **2.000.000** VND

We reserve the right to alter specifications without notice. / *Kích thước và màu sắc sản phẩm có thể thay đổi mà không cần báo trước.*
Price is inclusive of 10% VAT. / *Giá đã bao gồm 10% VAT.*

COLLECTION 300

WHY CHOOSE HÄFELE'S 300-COLLECTION OVEN & MICROWAVE?

VÌ SAO CHỌN LÒ NƯỚNG THUỘC BỘ SƯU TẬP 300 CỦA HÄFELE?

Large capacity: 65 liters
Dung tích lớn: 65 lít, cho phép nướng cùng lúc cả con gà và các thực phẩm khác

Made-in-Europe collection
Bộ sưu tập được sản xuất tại Châu Âu

i-Cool front
Cửa kính 2 lớp cách nhiệt: giữ nhiệt độ bề mặt luôn ở mức an toàn khi lò đang hoạt động

DC cooling system: Protect the outside of the oven when in operation
Hệ thống giữ nhiệt DC plus: làm nguội và bảo vệ an toàn bên ngoài lò nướng

BUILT-IN OVEN HO-KT60E
LÒ NƯỚNG ÂM TỦ HO-KT60E

MADE IN EUROPE

NEW

Art.No.: 535.00.340 **Price/ Giá (VAT): 13.990.000 VND**

- Capacity: 65 liters
- 12 heating functions
- 2 glasses layers
- Stainless steel panel
- Knobs and touch control
- Maximum oven temperature 275°C
- Aqualytic cleaning system
- Energy efficiency class: A
- *Dung tích: 65 lít*
- *12 chế độ nướng*
- *Cửa kính trong suốt 2 lớp cách nhiệt*
- *Bề mặt thép không gỉ*
- *Điều khiển bằng 2 núm vặn và 1 màn hình cảm ứng*
- *Nhiệt độ nướng cao nhất 275°C*
- *Chức năng vệ sinh bằng phương pháp thủy phân*
- *Hẹn giờ*
- *Tiêu chuẩn tiết kiệm năng lượng: A*

- Childproof lock
- *Khóa trẻ em*

- Total connect load: 3.3 kW
- Voltage: 220 - 240 V
- Appliance dimensions: 597W x 595H x 547D mm
- Cut-out dimensions: min 560W x 583-600H x 550D mm
- *Tổng công suất: 3.3 kW*
- *Hiệu điện thế: 220 - 240 V*
- *Kích thước sản phẩm: 597R x 595C x 547S mm*
- *Kích thước hộc tủ: min 560R x 583-600C x 550S mm*

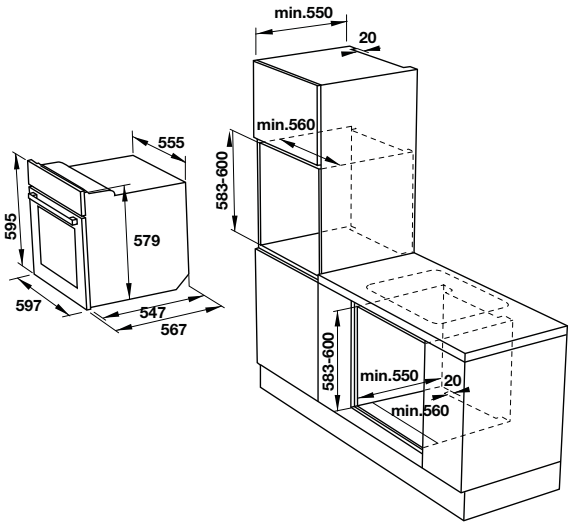

BUILT-IN OVEN HO-KT60F
LÒ NƯỚNG ÂM TỦ HO-KT60F

MADE IN EUROPE

NEW

Art.No.: 535.00.350 **Price/ Giá (VAT): 11.990.000 VND**

- Capacity: 61 liters
- 12 heating function
- 2 glasses layers
- Stainless steel panel
- Knobs and touch control
- Maximum oven temperature 275°C
- Aqualytic cleaning system
- Energy efficiency class: A
- *Dung tích: 61 lít*
- *12 chế độ nướng*
- *Cửa kính trong suốt 2 lớp cách nhiệt*
- *Bề mặt thép không gỉ*
- *Điều khiển bằng 2 núm vặn và 1 màn hình cảm ứng*
- *Nhiệt độ nướng cao nhất 275°C*
- *Chức năng vệ sinh bằng phương pháp thủy phân*
- *Hẹn giờ*
- *Tiêu chuẩn tiết kiệm năng lượng: A*

- Childproof lock
- *Khóa trẻ em*

- Total connect load: 2.2 kW
- Voltage: 220 - 240 V
- Appliance dimensions: 597W x 595H x 547D mm
- Cut-out dimensions: min 560W x 583-600H x min 550D mm
- *Tổng công suất: 2.2 kW*
- *Hiệu điện thế: 220 - 240 V*
- *Kích thước sản phẩm: 597R x 595C x 547S mm*
- *Kích thước hộc tủ: min 560R x 583-600C x min 550S mm*

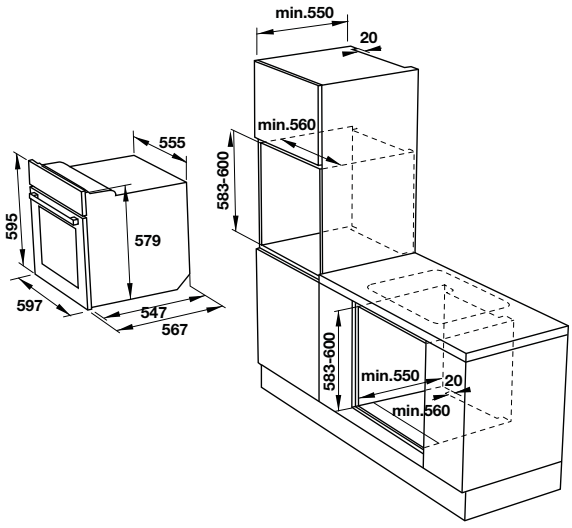

We reserve the right to alter specifications without notice. / *Kích thước và màu sắc sản phẩm có thể thay đổi mà không cần báo trước.*
Price is inclusive of 10% VAT. / *Giá đã bao gồm 10% VAT.*

BUILT-IN MICROWAVE OVEN HM-B38A
LÒ VI SÓNG KẾT HỢP NƯỚNG ÂM TỦ HM-B38A

BEST SELLER

Art.No.: 535.34.000 **Price/ Giá (VAT): 8.990.000 VND**

- 5 microwave power settings, 3 automatic combine programs
- 2 defrost programs
- Capacity volume: 25 liters
- Button control and LED display
- Electronic clock with timer
- Interior light
- Accessories included: 1 glass dish, 1 grid
- *5 cấp độ năng lượng vi sóng, 3 chương trình kết hợp tự động*
- *2 chương trình rã đông*
- *Dung tích: 25 lít*
- *Điều khiển bằng nút bấm và màn hình LED*
- *Đồng hồ điện tử có chức năng hẹn giờ*
- *Đèn bên trong lò*
- *Phụ kiện đi kèm: 1 đĩa thủy tinh, 1 vỉ nướng*

- Child lock
- *Khóa trẻ em*

- Total connect load: 1.45 kW
- Appliance dimensions: 594W x 388H x 410D mm
- Cut-out dimensions: 560W x 380H x 500D mm
- *Tổng công suất: 1,45 kW*
- *Kích thước sản phẩm: 594R x 388C x 410S mm*
- *Kích thước hộc tủ: 560R x 380C x 500S mm*

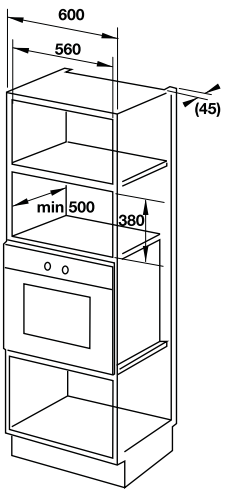

We reserve the right to alter specifications without notice. / *Kích thước và màu sắc sản phẩm có thể thay đổi mà không cần báo trước.*
Price is inclusive of 10% VAT. / *Giá đã bao gồm 10% VAT.*

BÁNH TART XOÀI

Khẩu phần: 4-6 người

NGUYÊN LIỆU

Đế bánh Tart

360gr.....bột mì
30gr.....đường
2gr.....muối
150gr.....bơ lạt, cắt viên nhỏ
3 quả.....trứng gà

Nhân bánh Tart

3 cái..... lòng đỏ trứng
65gr.....đường
2 muỗng súp..... bột mì
2 muỗng súp..... bột bắp
300ml.....sữa tươi
2 muỗng súp..... chiết xuất vani
2 muỗng súp..... cốt chanh
120gr..... xoài cát, xay nhuyễn

Mặt bánh tart

4 quả..... xoài cát, cắt lát mỏng
50gr.....phúc bồn tử
Lá bạc hà

CÁCH LÀM

Đế bánh Tart

> Trộn đều bột mì, đường và muối. Sau đó cho bơ và trứng vào nhào đều. Gói bột bằng màng bọc thực phẩm và cho bột vào ngăn mát tủ lạnh nghỉ tối thiểu 2 tiếng.
> Mở lò ở nhiệt độ 180°C. Lấy bột cán mỏng, cho vào khuôn và đút lò trong 30 phút.

Nhân bánh Tart

> Khuấy đều lòng đỏ trứng và đường. Sau đó cho bột bắp và bột mì vào hỗn hợp trứng khuấy đều cho thật mịn.
> Cho sữa vào nồi và thêm chiết xuất vani, nấu sữa cho đến lúc sôi thì cho sữa từ từ vào hỗn hợp trứng và tiếp tục khuấy đều tay.
> Đem hỗn hợp trên đun sôi, tắt bếp, cho xoài xay và nước cốt chanh vào. Sử dụng rây lược mịn lại hỗn hợp và cho vào khuôn bánh Tart.
> Cho vào ngăn mát tủ lạnh 30 phút, sau đó xếp xoài cắt lát và phúc bồn tử lên bề mặt.

Trình bày

> Bánh Tart cắt miếng vừa ăn, cho lên đĩa và ăn kèm với các loại dâu tươi.

MẸO CỦA CHEF

Phần đế bánh có thể sử dụng cho các loại bánh Tart khác như Tart dâu, chanh dây và Tart trứng…

Trước khi nướng đế bánh, bạn nên đâm một số lỗ trên bề mặt bột để tránh trường hợp đế tart bị phồng lên.

HOW TO CHOOSE YOUR DISHWASHER?

BÍ QUYẾT CHỌN MÁY RỬA CHÉN PHÙ HỢP

While dishwashers are essential to modern kitchens, each family needs a different dishwasher. What a family of four needs is not the same as a newly-married couple, or a family who frequently entertains guests. Consider the followings to choose a right dishwasher for your family.

Máy rửa chén là một thiết bị quan trọng đối với không gian bếp hiện đại, nhưng nhu cầu của mỗi người sẽ thích hợp với một thiết bị khác nhau. Một gia đình 4 người sẽ cần một máy rửa chén khác với một cặp vợ chồng mới cưới, cũng như một gia đình thường xuyên có khách đến dùng cơm.
Hãy cân nhắc những điều sau đây khi bạn chọn mua máy rửa chén.

CAPACITY

A full-sized dishwasher can wash 12-15 place settings at once, while an average-sized product can handle 9-10 settings and a compact-sized one 6 settings or less. Choose your dishwasher's capacity by your family size and how often you eat at home.

DESIGN

If a free-standing dishwasher is easy to install and best for spacious kitchens, a built-in one can save you space. Notably, for semi-integrated dishwashers, you can get their front customized in accordance with your kitchen's design. Countertop dishwashers, on the other hand, come in compact sizes and can be installed at almost any place.

WASHING PROGRAMS

A standard dishwasher usually has three washing programs: normal, quick and auto. Mid- and high-range products, meanwhile, are equipped with a variety of options and features such as the half-load wash (best when your dishes can only fill up one tray, saving power and water); the timer feature (allowing you to set your dishwasher's operation time); the hygienic wash (sanitizing children's tableware and toys).
* Häfele's dishwashers have 7-8 washing programs, giving you great convenience and efficiency during use.

CÔNG SUẤT RỬA

Các máy rửa chén "lớn" có thể rửa 12-15 bộ chén đĩa một lần. Một máy trung bình có công suất rửa là 9-10 bộ, còn máy nhỏ sẽ rửa được 6 bộ hoặc ít hơn. Bạn nên chọn công suất máy phù hợp với số thành viên trong gia đình cũng như mức độ thường xuyên dùng cơm tại nhà.

THIẾT KẾ

Nếu máy rửa chén độc lập có ưu điểm dễ lắp đặt, thích hợp với không gian bếp rộng rãi thì các máy âm tủ sẽ giúp bạn tiết kiệm diện tích. Đặc biệt, đối với máy âm bán phần, bạn có thể tùy chỉnh thiết kế mặt trước theo thiết kế của bếp. Trong khi đó, máy để bàn lại gọn nhẹ, linh hoạt trong lắp đặt.

CHẾ ĐỘ RỬA

Dòng máy rửa chén cơ bản thường có ba chế độ: rửa thông thường, rửa nhanh và tự động. Những sản phẩm trung và cao cấp có nhiều lựa chọn và tính năng hơn như chế độ rửa nửa tải (thích hợp khi số lượng chén đĩa ít, chỉ đủ xếp đầy một khay, giúp tiết kiệm nước & năng lượng), chế độ hẹn giờ cho phép cài đặt giờ hoạt động cho máy, khử trùng tăng cường (khi cần rửa dụng cụ ăn uống hoặc đồ chơi của trẻ nhỏ) v.v.
* Máy rửa chén của Häfele được trang bị 7-8 chương trình rửa linh hoạt, cho bạn nhiều tiện lợi và hiệu quả tối đa trong quá trình sử dụng.

ENERGY EFFICIENCY

Advanced dishwashers, especially those made in Europe, do not consume as much power and water as believed. In fact, they consume much less compared to washing dishes by hand.

* Häfele's dishwashers are classified starting from A+ until A+++, Europe's highest rating for energy efficiency, consuming only 7.9 kW/h of electricity and 9 liters of water per wash, thanks to the EcoWash technology that filters and reuses up to 90 percent of water during the last cycle.

HIỆU QUẢ NĂNG LƯỢNG

Máy rửa chén tiên tiến, đặc biệt những máy được sản xuất tại Châu Âu, không tốn nhiều điện & nước như mọi người vẫn nghĩ, thậm chí còn tiêu thụ nước ít hơn nhiều so với rửa chén bằng tay.

* Sản phẩm của Häfele đạt chuẩn hiệu quả năng lượng cao nhất của Châu Âu là A+++, chỉ tốn 7,9 kwh điện và 9 lít nước cho một lần rửa, nhờ vào công nghệ EcoWash lọc & tái sử dụng đến 90% lượng nước trong chu trình rửa cuối cùng.

NOISE LEVEL

The noise level of current dishwashers ranges from 44 to 60 dB with mid- and high-range products operating at 45 dB or lower.

* Häfele's products excel at the noise level of 44 dB which is like the quietness of a library, offering you a pleasant kitchen.

ĐỘ ỒN

Các máy rửa chén trên thị trường hiện nay có độ ồn dao động từ 44 đến 60 dB. Trong đó, những dòng máy trung và cao cấp thường sẽ có độ ồn nhỏ hơn hoặc bằng 45dB.

* Sản phẩm Häfele có độ ồn tối ưu 44 dB tương đương với sự yên tĩnh của thư viện để mang đến cho bạn một không gian bếp dễ chịu.

GOOD TO KNOW

MẸO HAY CẦN BIẾT

> To avoid wasting water, scrape food particles off your dishes instead of rinsing before loading them into the dishwasher.

> Follow the manual instructions for arranging your dishes to get them thoroughly washed. Overloading or wrong placements will affect your dishwasher's efficiency. Specifically, place knives, forks and spoons upwards in their container, while bowls downwards; big utensils like spatulas and ladles at the top tray; glasses in a special container.

> Choose suitable washing programs: go for half-load wash in case you can't fully load your dishwasher to save power and water. Similarly, intensive wash is not necessary if your dishes are not very dirty.

> Để tránh lãng phí nước, bạn nên gạt bỏ các mảng thức ăn bám trên chén đĩa thay vì tráng nước trước khi cho vào máy.

> Sắp xếp chén đĩa theo đúng trình tự, hướng dẫn của nhà sản xuất để đạt hiệu suất rửa cao nhất. Việc chất quá nhiều chén đĩa hoặc đặt sai vị trí sẽ ảnh hưởng đến khả năng làm sạch của máy. Cụ thể: dao, muỗng và nĩa nên cắm ngược trong ống, còn chén bát xếp úp trên khay; những dụng cụ lớn như xẻng hay giá đặt ở khay trên; dùng khay chuyên dụng cho các vật dụng thủy tinh.

> Chọn chế độ rửa phù hợp: nếu không thể chất đầy máy rửa chén, bạn nên chọn chế độ rửa nửa tải thay vì rửa thông thường để tiết kiệm điện và nước. Tương tự, chế độ rửa tăng cường sẽ không cần thiết khi chén đĩa của bạn không quá bẩn v.v.

HÄFELE GERMANY 95 20 HÄFELE VIETNAM

HÄFELE

MÁY RỬA CHÉN THÔNG MINH

Siêu sạch
Đánh bay mọi loại vết bẩn. Diệt 99,9% vi khuẩn.

Siêu nhanh
Chế độ rửa siêu tốc chỉ trong 18 phút.

Siêu tiết kiệm
Công nghệ EcoWash ít tốn điện & nước.

Với máy rửa chén thông minh Häfele,
rửa chén là chuyện nhỏ, nấu nướng chẳng phải lo!

www.bepdepnhavui.vn

DEUTSCHE QUALITÄT SEIT 1923
CHẤT LƯỢNG ĐỨC. TỪ NĂM 1923.

Hotline (miễn phí):
1800 1797

WHY CHOOSE HÄFELE'S DISHWASHERS

VÌ SAO NÊN CHỌN MÁY RỬA CHÉN HÄFELE?

Large-wash: Maximum capacity reaches 15 dining sets per wash with revolutionary third basket designed to wash different types of cutlery.

Rửa nhiều: sức chứa tối đa được 15 bộ đồ ăn Châu Âu và thêm khay thứ 3 chuyên dùng cho muỗng nĩa lớn

Extra-hygiene-wash: Thanks to new hydraulic system & variable speed motor technology, killing 99.9% of bacteria.

Rửa sạch: động cơ bơm thủy lực đánh bay mọi loại vết bẩn, diệt 99,9% vi khuẩn

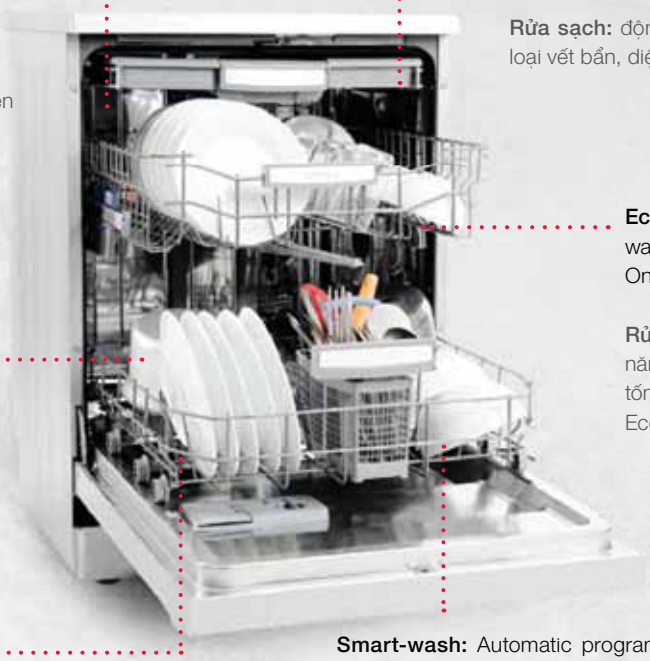

Eco-wash: Efficiency in power & water meets A^{+++} European standard. Only 9 liters of water consumption.

Rửa tiết kiệm: đạt chuẩn tiết kiệm năng lượng A^{+++} của Châu Âu và chỉ tốn 9 lít nước mỗi lần rửa với công nghệ Ecowash thân thiện môi trường.

Diverse-wash: New basket construction allows various types of dishes, glasses, pots & pans and much more

Rửa đa dạng: từ ly thủy tinh đến bình sữa trẻ em và cả nồi chảo

Flexi-wash: 7-8 automatic programs

Rửa linh hoạt: 7-8 chương trình rửa tự động phù hợp với nhiều nhu cầu. Đặc biệt chế độ rửa nhanh 30 phút cho chén dĩa ít bẩn.

Smart-wash: Automatic program that recognizes the dishes and wash for perfect clean.

Rửa thông minh: chế độ tự nhận diện loại chén dĩa bên trong để điều chỉnh nhiệt độ và lượng nước phù hợp. Đặc biệt chế độ rửa nửa tải dành cho lượng chén dĩa ít.

TECHNICAL FUNCTIONS / CHÚ THÍCH KÝ HIỆU

Eco program
Chương trình rửa tiết kiệm

Overflow and leakage protection
Hệ thống chống tràn và chống rò rỉ

Extra silent
Siêu yên tĩnh

Mini program 30 minutes
Chương trình rửa nhanh 30 phút

Timer
Hệ thống hẹn giờ khởi động

Extra fast
Siêu nhanh

Noise level 44db
Độ ồn 44db

Extra rinse
Siêu bóng

Extra hygiene
Siêu sạch

QUICK CHECK

MÁY RỬA CHÉN NÀO PHÙ HỢP VỚI BẠN?

Art.No. Mã số	**539.20.530** HDW-SD90A	**533.23.200** HDW-F60C	**533.23.120** HDW-HI60C	**533.23.260** HDW-FI60A	**533.23.210** HDW-HI60B
Dishwasher type Loại máy	Sink Dishwasher Chậu kết hợp máy rửa chén	Freestanding Dishwasher Máy rửa chén độc lập	Semi built-in Dishwasher Máy rửa âm bán phần	Fully built-in Dishwasher Máy rửa chén âm toàn phần	Semi built-in Dishwasher Máy rửa âm bán phần
Price Giá (VAT)	**29.990.000**	**20.990.000**	**20.990.000**	**20.990.000**	**20.990.000**
Witch Chiều rộng	90cm	60cm	60cm	60cm	60cm
Capacity Sức chứa	6 place settings / bộ đồ ăn	15 place settings / bộ đồ ăn	15 place settings / bộ đồ ăn	15 place settings / bộ đồ ăn	15 place settings / bộ đồ ăn
Washing program Chương trình rửa	4	7	8	8	8
Control type Điều khiển	Touch control Điều khiển cảm ứng	Button control Điều khiển nút nhấn	Button control Điều khiển nút nhấn	Touch control Điều khiển cảm ứng	Button control Điều khiển nút nhấn
Energy efficienct Tiêu chuẩn năng lượng		A+++	A+++	A++	A+++
Noise level Độ ồn	58 dB	44 dB	44 dB	47 dB	44 dB

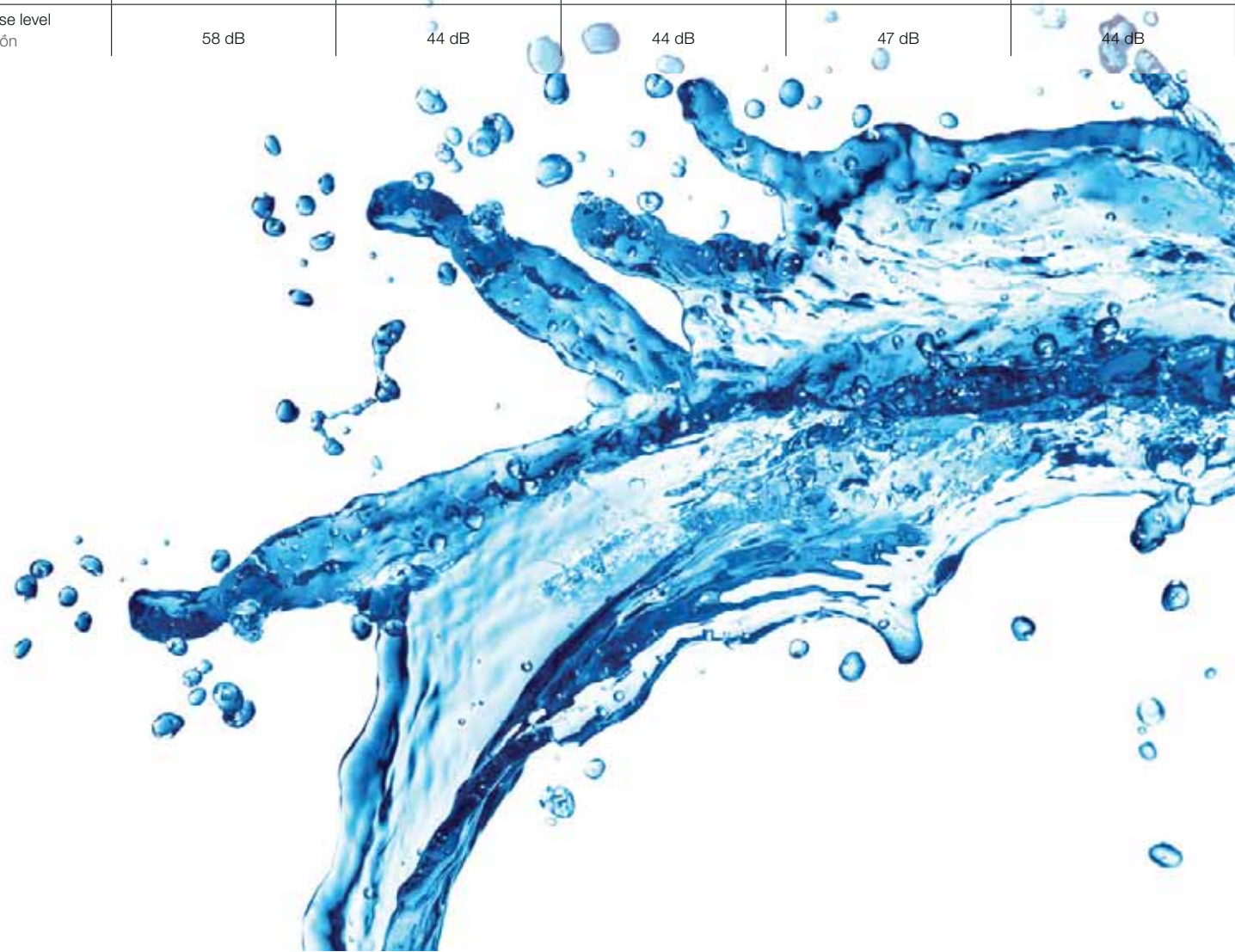

533.23.275 HDW-HI45A	**538.21.240** HDW-I50A	**538.21.190** HDW-T50A
Semi built-in Dishwasher Máy rửa âm bán phần	Full built-in Dishwasher Máy rửa chén âm toàn phần	Freestanding Dishwasher Máy rửa chén để bàn
15.990.000	**12.990.000**	**11.990.000**
45cm	55cm	50cm
10 place settings / bộ đồ ăn	6 place settings / bộ đồ ăn	6 place settings / bộ đồ ăn
7	6	6
Button control Điều khiển nút nhấn	Button control Điều khiển nút nhấn	Button control Điều khiển nút nhấn
A++	A+	A+
52 dB	49dB	49dB

DISHWASHER-SINK COMBI

MÁY RỬA CHÉN KẾT HỢP BỒN RỬA

NEW

Art.No: 539.20.530 - Price / Giá: **29.990.000** VND

LESS IS MORE! LESS SPACE & MORE CONVENIENCE!

KHÔNG GIAN NHỎ, TIỆN ÍCH LỚN!

Dish washing now is more effortless than ever with the countertop sink-integrated dishwasher that is both powerful and economical at the same time. Requiring less water & detergent, as well as featuring a shorter cycle time, this unique product is an ideal choice when you have little space to spare but plenty of dishes to do.

Việc rửa chén bát nay thật nhẹ nhàng với "siêu phẩm" máy rửa chén kết hợp bồn rửa từ Häfele. Cách lắp đặt side-by-side không những giúp tiết kiệm không gian bếp mà còn vô cùng tiện lợi và dễ chịu khi sử dụng. Được trang bị động cơ BLCD tiên tiến, máy rửa được 6 bộ đồ ăn cùng lúc đồng thời hoạt động bền bỉ và tiết kiệm.

Hybrid cleaning system (frequency conversion spray + ultrasonic)
Hệ thống rửa hybrid kết hợp giữa phương pháp phun nước biến đổi tần số và siêu thanh, cho bát đĩa được rửa sạch hoàn hảo.

Asian style basket, designed for various shape of dishes
Thiết kế khay phù hợp với các loại chén dĩa thường dùng của người Châu Á, đặc biệt có thể rửa các xoong nồi nhỏ.

Water and current leakage protection to insure the safety
Chức năng chống tràn & rỉ nước, đảm bảo an toàn khi sử dụng

Touching operation, large display to show
Điều khiển cảm ứng tiện lợi

29 minutes super-fast wash
Chế độ rửa siêu tốc 29 phút

Electronic child lock, say no to any mis-operation
Chức năng khóa bàn phím điều khiển, không còn phải lo ngại trẻ em nghịch máy.

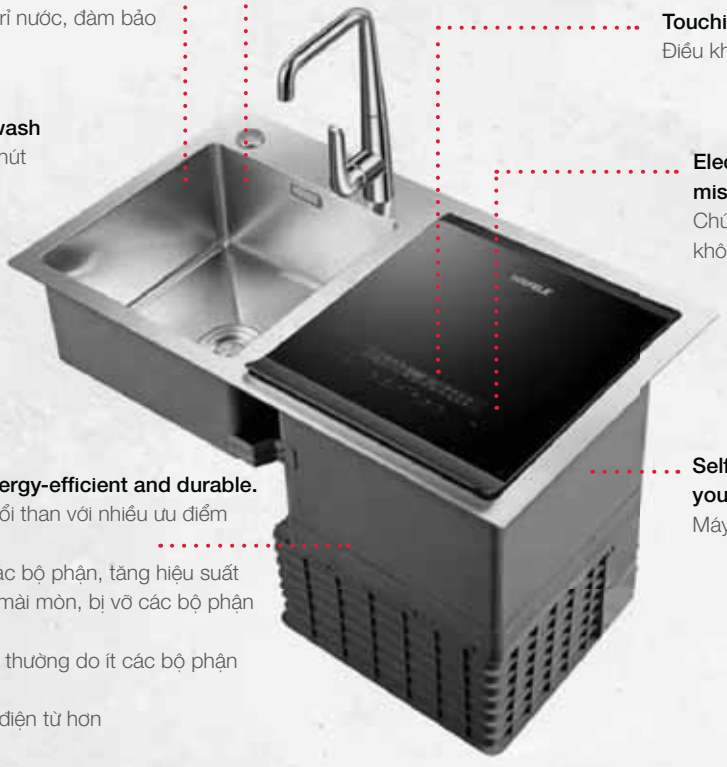

BLDC motor is more energy-efficient and durable.
Động cơ BLCD không chổi than với nhiều ưu điểm vượt trội:
- Không bị ma sát giữa các bộ phận, tăng hiệu suất năng lượng và hạn chế mài mòn, bị vỡ các bộ phận bên trong
- Bền hơn động cơ thông thường do ít các bộ phận nhỏ
- Ít tiếng ồn và ít bị nhiễu điện từ hơn

Self-cleaning to free your hands and save your time to clean the inside
Máy có chức năng tự vệ sinh lồng rửa.

COMBI SINK & DISHWASHER HDW-SD90A
CHẬU RỬA KẾT HỢP MÁY RỬA CHÉN HDW-SD90A

Art.No.: 539.20.530 **Price/ Giá (VAT): 29.990.000 VND**

- Capacity: 6 place settings
- 4 washing programs: Intensive, Rapid, Eco, Fruit & Vegetable
- 29 minutes super wash
- Touching operation, large display to show
- Water and current leakage protection to insure the safety
- Style basket designed for various shape of Asian dishes
- BLDC motor more energy efficient
- Professional soften water design
- *Sức chứa: 6 bộ đồ ăn*
- *4 chương trình rửa: Rửa mạnh, Rửa tiết kiệm, Rửa liên tục, Rửa rau quả*
- *Chức năng rửa nhanh 29 phút*
- *Điều khiển cảm ứng, màn hình lớn dễ dàng điều khiển*
- *Thiết kế chống rò rỉ nước và điện an toàn khi sử dụng*
- *Rổ đựng được thiết kế phù hợp với chén đĩa Châu Á*
- *Động cơ BLDC tiết kiệm năng lượng*
- *Thiết kế tính năng máy dễ dàng làm mềm nước*

- Electronic child lock
- Seft-cleaning to clean the inside
- *Khóa trẻ em*
- *Chức năng tự vệ sinh*

- Energy consumption: 0.6 kwh/ cycle
- Water consumption: 6.7 liters/ cycle
- Voltage: 220 - 240V
- Total power: 1780W
- Noise level: 58 dB
- Appliance dimension: 890W x 630H x 510D mm
- Cut-out dimension: 860W x min 650H x 460D mm
- *Mức tiêu thụ điện: 0,6 kwh/ 1 lần rửa*
- *Mức tiêu thụ nước: 6,7 lít/ 1 lần rửa*
- *Hiệu điện thế: 220 - 240V*
- *Tổng công suất: 1780W*
- *Độ ồn: 58 dB*
- *Kích thước sản phẩm: 890R x 630C x 510S mm*
- *Kích thước hộc tủ: 860R x min 650C x 460S mm*

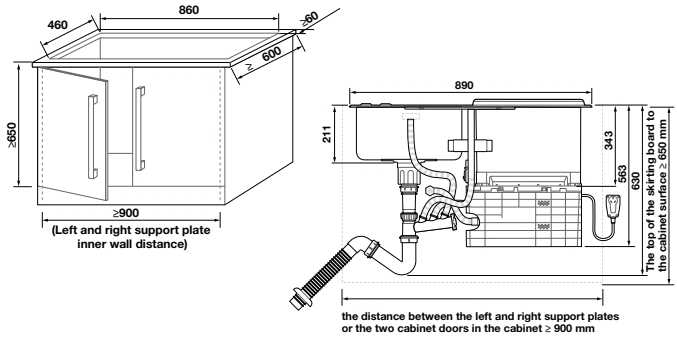

FREE-STANDING DISHWASHER HDW-F60C
MÁY RỬA CHÉN ĐỘC LẬP HDW-F60C

Art.No.: 533.23.200 **Price/ Giá (VAT): 20.990.000 VND**

- Capacity: 15 EU place settings
- Free standing
- 7 programs: Prewash, Mini, Eco, Normal, Intensive...
- Special option: Half-load
- Button control
- LED display
- Energy rating: A+++ (EU)
- *Sức chứa: 15 bộ đồ ăn Châu Âu*
- *Lắp độc lập*
- *7 chương trình rửa: Rửa sơ bộ, Rửa nhanh, Rửa tiết kiệm, Rửa thường, Rửa mạnh...*
- *Chức năng đặc biệt: Rửa nửa tải*
- *Điều khiển bằng phím*
- *Màn hình hiển thị LED*
- *Tiêu chuẩn tiết kiệm năng lượng: A+++ (Châu Âu)*

- Electronic salt & rinse aid indicator
- *Chỉ báo điện tử muối & chất tẩy rửa*

- Power consumption: 1.02 kwh/ cycle
- Water consumption: 09 liters/ cycle
- Noise level: 44 dB
- Appliance dimensions: 596W x 820-870H x 570D mm
- *Mức tiêu thụ điện: 1,02 kwh/ 1 lần rửa*
- *Mức tiêu thụ nước: 09 lít/ 1 lần rửa*
- *Độ ồn: 44 dB*
- *Kích thước sản phẩm: 596R x 820-870C x 570S mm*

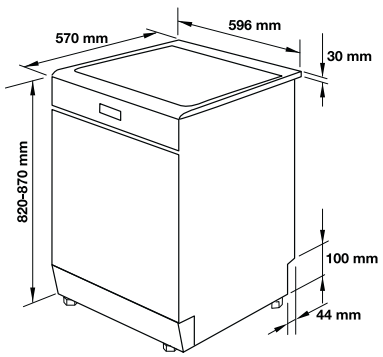

We reserve the right to alter specifications without notice. / *Kích thước và màu sắc sản phẩm có thể thay đổi mà không cần báo trước.*
Price is inclusive of 10% VAT. / *Giá đã bao gồm 10% VAT.*

SEMI-INTEGRATED DISHWASHER HDW-HI60C
MÁY RỬA CHÉN ÂM BÁN PHẦN HDW-HI60C

MADE IN EUROPE

NEW

Art.No.: 533.23.120 **Price/ Giá (VAT): 20.990.000 VND**

- Capacity: 15 place settings
- 8 programs: Mini, Dual Pro Wash, Eco...
- Special option: Half load
- Button control
- Energy rating A+++ (EU)
- *Sức chứa: 15 bộ đồ ăn*
- *8 chương trình rửa; Mini, Eco, Dual Pro Washe*
- *Chức năng đặc biệt: Rửa nửa tải*
- *Điều khiển nút nhấn*
- *Tiêu chuẩn tiết kiệm năng lượng A+++ (Châu Âu)*

- Electronic salt and rinse aid indicator
- Child lock
- *Chức năng báo mức muối và chất tẩy rửa*
- *Khóa trẻ em*

- Energy consumption: 0.84 kwh/ cycle
- Water consumption: 9 liters/cycle
- Voltage: 220 - 240V
- Total power: 1900W
- Noise level: 44 dB
- Appliance dimensions: 598W x 820-870H x 550D mm
- Cut-out dimension: 600W x 820-870H x 600D mm
- *Mức tiêu thụ điện: 0,84 kwh/ 1 lần rửa*
- *Mức tiêu thụ nước: 9 lít/ 1 lần rửa*
- *Hiệu điện thế: 220 - 240V*
- *Tổng công suất: 1900W*
- *Độ ồn: 44 dB*
- *Kích thước sản phẩm: 598R x 820-870C x 550S mm*
- *Kích thước hộc tủ: 600R x 820-870C x 600S mm*

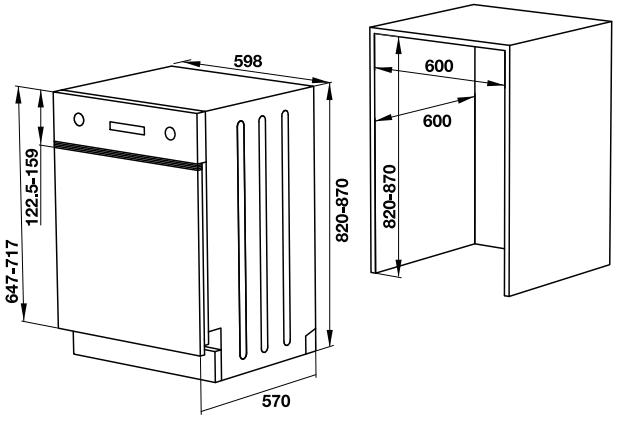

FULLY BUILT-IN DISHWASHER HDW-FI60A
MÁY RỬA CHÉN ÂM TỦ HDW-FI60A - 15 BỘ CHÉN ĐĨA

MADE IN EUROPE

NEW

Art.No.: 533.23.260 **Price/ Giá (VAT): 20.990.000 VND**

- Capacity: 15 place settings
- 8 programs: Pre-wash, Quick 30', Eco...
- Special option: Half-load
- Touch control
- Energy efficiency rating: A++ (EU)
- *Sức chứa: 15 bộ đồ ăn*
- *8 chương trình rửa; Rửa sơ bộ, Rửa nhanh 30', Rửa tiết kiệm*
- *Chức năng đặt biệt: Rửa nửa tải*
- *Điều khiển chạm*
- *Tiêu chuẩn tiết kiệm năng lượng A++ (Châu Âu)*

- Electronic salt & rinse aid indicator
- *Chỉ báo điện tử muối & chất tẩy rửa*

- Energy consumption: 0.94 kwh/ cycle
- Water consumption: 09 liters/ cycle
- Voltage: 220 - 240V
- Total power: 1900W
- Noise level: 47 dB
- Appliance dimensions: 598W x 820-870H x 550D mm
- Cut-out dimension: 600W x 820-870H x min 570D mm
- *Mức tiêu thụ điện: 0,94 kwh/ 1 lần rửa*
- *Mức tiêu thụ nước: 9 lít/ 1 lần rửa*
- *Hiệu điện thế: 220 - 240V*
- *Tổng công suất: 1900W*
- *Độ ồn: 47 dB*
- *Kích thước sản phẩm: 598R x 820-870C x 550S mm*
- *Kích thước hộc tủ: 600R x 820-870C x min 570S mm*

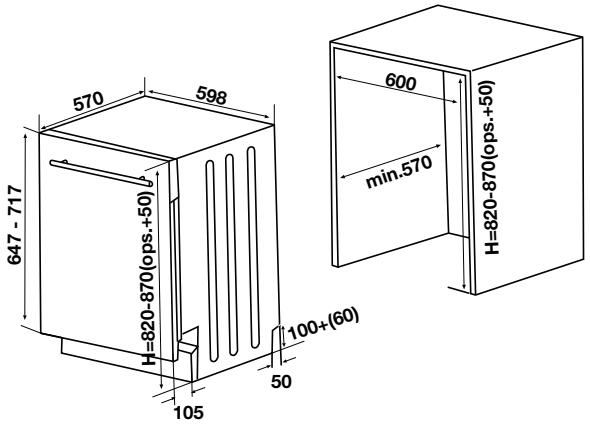

We reserve the right to alter specifications without notice. / *Kích thước và màu sắc sản phẩm có thể thay đổi mà không cần báo trước.*
Price is inclusive of 10% VAT. / *Giá đã bao gồm 10% VAT.*

SEMI-INTEGRATED DISHWASHER HDW-HI60C
MÁY RỬA CHÉN ÂM BÁN PHẦN MẶT KÍNH ĐEN HDW-HI60C

MADE IN EUROPE

Art.No.: 533.23.210 **Price/ Giá (VAT): 20.990.000 VND**

- Capacity: 15 EU place settings
- 8 programs: Prewash, Mini, Eco, Normal, Intensive...
- Special option: Half-load
- Button control
- LED display
- Energy efficiency rating: A+++ (EU)
- *Sức chứa: 15 bộ đồ ăn Châu Âu*
- *8 chương trình rửa: Rửa sơ bộ, Rửa nhanh, Rửa tiết kiệm, Rửa thường, Rửa mạnh...*
- *Chức năng đặc biệt: Rửa nửa tải*
- *Điều khiển bằng phím*
- *Màn hình hiển thị LED*
- *Tiêu chuẩn tiết kiệm năng lượng: A+++ (Châu Âu)*
- Electronic salt & rinse aid indicator
- Child lock option
- *Chỉ báo điện tử muối & chất tẩy rửa*
- *Khóa an toàn trẻ em*

- Power consumption: 0.84 kwh/cycle
- Water consumption: 09 liters/ cycle
- Noise level: 44 dB
- Appliance dimensions: 598W x 820-870H x 570D mm
- Cut out dimensions: 600W x 820-870H x 600D mm
- *Mức tiêu thụ điện: 0,84 kwh/ 1 lần rửa*
- *Mức tiêu thụ nước: 09 lít/ 1 lần rửa*
- *Độ ồn: 44 dB*
- *Kích thước sản phẩm: 598R x 820-870C x 570S mm*
- *Kích thước hộc tủ: 600R x 820-870C x 600S mm*

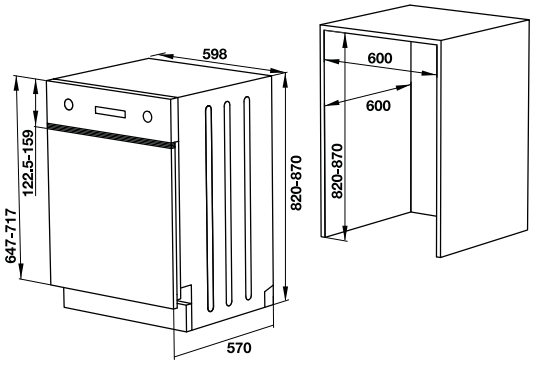

SEMI-INTEGRATED DISHWASHER HDW-HI45A
MÁY RỬA CHÉN ÂM BÁN PHẦN HDW-HI45A

MADE IN EUROPE

NEW

Art.No.: 533.23.275 **Price/ Giá (VAT): 15.990.000 VND**

- Capacity: 10 place settings
- 7 programs: Pre-wash, Quick Wash, Eco, Intensive…
- Button control
- Energy rating A++ (EU)
- *Sức chứa: 10 bộ đồ ăn*
- *7 chương trình rửa; Rửa sơ bộ, Rửa nhanh, Rửa tiết kiệm…*
- *Điều khiển nút nhấn*
- *Tiêu chuẩn tiết kiệm năng lượng A++ (Châu Âu)*

- Energy consumption: 0.73 kwh/ cycle
- Water consumption: 11 liters/ cycle
- Voltage: 220 - 240V
- Total power: 1900W
- Noise level: 52 dB
- Appliance dimensions: 448W x 820-870H x 570D mm
- Cut-out dimension: 450W x 820-870H x min 570D mm
- *Mức tiêu thụ điện: 0,73 kwh/ 1 lần rửa*
- *Mức tiêu thụ nước: 11 lít/ 1 lần rửa*
- *Hiệu điện thế: 220 - 240V*
- *Tổng công suất: 1900W*
- *Độ ồn: 52 dB*
- *Kích thước sản phẩm: 448R x 820-870C x 570S mm*
- *Kích thước hộc tủ: 450R x 820-870C x min 570S mm*

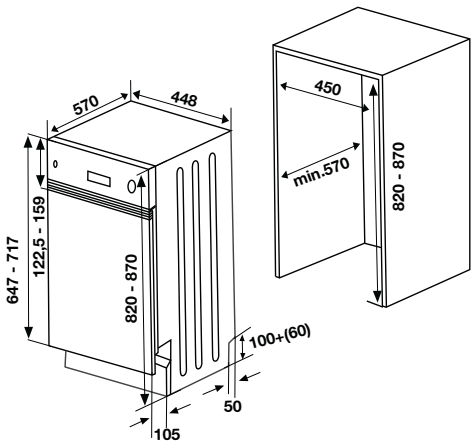

We reserve the right to alter specifications without notice. / *Kích thước và màu sắc sản phẩm có thể thay đổi mà không cần báo trước.*
Price is inclusive of 10% VAT. / *Giá đã bao gồm 10% VAT.*

BUILT-IN DISHWASHER HDW-I50A
MÁY RỬA CHÉN ÂM TỦ HDW-I50A - 6 BỘ CHÉN ĐĨA

Art.No.: 538.21.240 **Price/ Giá (VAT): 12.990.000 VND**

- Capacity: 6 EU place settings
- 6 programs: Intensive, Normal, Eco, Glass, 90min, Rapid
- Button control
- LED display
- Energy efficiency rating: A+
- *Sức chứa: 6 bộ đồ ăn Châu Âu*
- *6 chương trình rửa: Rửa mạnh, Rửa thường, Rửa tiết kiệm, Rửa thủy tinh, Rửa 90 phút, Rửa liên tục*
- *Điều khiển nút nhấn*
- *Màn hình hiển thị LED*
- *Tiêu chuẩn tiết kiệm năng lượng: A+ (Châu Âu)*

- Overflow function
- Anti-leakage
- *Chức năng chống tràn*
- *Chống rò rỉ nước*

- Power consumption: 0.62 kWh/ cycle
- Water consumption: 6.5 liters/ cycle
- Total power: 1.38 kW
- Voltage: 220 - 240V
- Noise level: 49 dB
- Appliance dimension: 550W x 453H x 518D mm
- Cut out dimension: 555W x 458H x 550D mm
- *Mức tiêu thụ điện: 0,62 kWh/ 1 lần rửa*
- *Mức tiêu thụ nước: 6,5 lít/ 1 lần rửa*
- *Tổng công suất: 1,38 kW*
- *Hiệu điện thế: 220 - 240V*
- *Độ ồn: 49 dB*
- *Kích thước sản phẩm: 550R x 453C x 518S mm*
- *Kích thước hộc tủ: 555R x 458C x 550S mm*

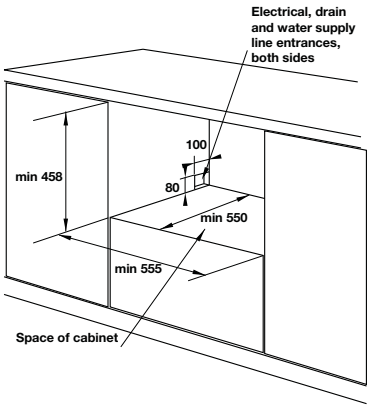

FREE-STANDING DISHWASHER, HDW-T50A
MÁY RỬA CHÉN ĐỂ BÀN HDW-T50A

Art.No.: 538.21.190 **Price/ Giá (VAT): 11.990.000 VND**

- Area of application: Countertop
- Capacity: 6 EU place settings
- Button control
- 6 programs: ECO, Intensive, Normal, Glass…
- Energy rating: A+
- *Máy rửa chén để bàn*
- *Dung tích: 6 bộ đồ ăn Châu Âu*
- *Điều khiển nút nhấn*
- *6 chương trình rửa : Rửa tiết kiệm, Rửa mạnh, Rửa thường…*
- *Tiêu chuẩn tiết kiệm năng lương A+*

- Power consumption: 174 kwh/year
- Voltage: 220 - 240V
- Connected load: 1170 - 1380 W
- Power frequency: 50 Hz
- Noise level: 49dB
- Appliance dimensions: 500W x 438H x 550D mm
- *Mức tiêu thụ điện: 174 kwh/year*
- *Hiệu điện thế: 220 - 240V*
- *Công suất: 1170 - 1380 W*
- *Tần số: 50 Hz*
- *Độ ồn: 49 dB*
- *Kích thước sản phẩm: 500R x 438C x 550S mm*

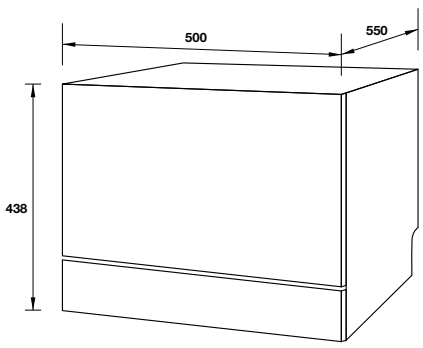

We reserve the right to alter specifications without notice. / *Kích thước và màu sắc sản phẩm có thể thay đổi mà không cần báo trước.*
Price is inclusive of 10% VAT. / *Giá đã bao gồm 10% VAT.*

HOW TO CHOOSE YOUR FRIDGE?

BÍ QUYẾT CHỌN TỦ LẠNH PHÙ HỢP

In recent years, fridges have seen an impressive revolution in designs and technologies. If you are confused about which fridge is right for you and your family, check out the below buying guide.

Trong những năm gần đây, tủ lạnh đã chứng kiến sự phát triển đầy ấn tượng về thiết kế lẫn công nghệ. Nếu bạn cảm thấy bối rối trong việc lựa chọn tủ lạnh phù hợp cho gia đình, hãy tham khảo các các bí quyết sau đây từ Häfele.

FAMILY SIZE

A family of 1-2 members needs a fridge of 250-380 liters, while a family of 3-4 members 350-530 liters. For a family of more than 5 members, a functional fridge must be larger than 440 liters.

SỐ THÀNH VIÊN TRONG GIA ĐÌNH

Một gia đình gồm 1-2 thành viên sẽ cần tủ lạnh với dung tích 250-380 lít, còn gia đình 3-4 thành viên cần 350-530 lít. Đối gia đình có hơn 5 thành viên, dung tích của tủ lạnh cần lớn hơn 440 lít.

DESIGN

Lower in prices and smaller in sizes, single-door fridges usually have one freezer. Choose a bottom-freezer fridge so everything you need is at your eye level and can be reached with ease. Side-by-side fridges, on the other hand, offer the bigger space for both cooling and freezing as well as more features like external ice and water dispensers.
You should also consider where to install your fridge - free-standing or built-in.

THIẾT KẾ

Với ưu điểm chi phí thấp và tốn ít diện tích, tủ lạnh đơn thường chỉ có một ngăn đông. Bạn nên chọn tủ có ngăn đá nằm dưới để dễ dàng nhìn thấy và lấy các món đồ sử dụng thường xuyên.
Trong khi đó, tủ lạnh side-by-side cho bạn nhiều không gian lưu trữ hơn (cả ngăn lạnh lẫn ngăn đông), cùng nhiều tính năng tiện lợi hơn như ngăn lấy đá và nước bên ngoài.
Ngoài ra, bạn cũng nên cân nhắc vị trí lắp đặt độc lập hay âm tủ - khi chọn mua tủ lạnh.

SPECIAL FEATURES

Depending on your needs, you may want to consider several special features for greater convenience during use, including:

- No-frost or frost-free freezing technology your food better and faster without requiring you to spend time and energy manually defrosting your fridge once in a while.
- Child lock suitable for families with young children
- Super freezing function

TÍNH NĂNG ĐẶC BIỆT

Tùy theo nhu cầu, bạn có thể cân nhắc một số tính năng đặc biệt ở tủ lạnh để tăng thêm sự tiện lợi trong sử dụng, bao gồm:

- Công nghệ không đông tuyết cho hiệu quả đông lạnh tốt hơn, nhanh hơn. Đặc biệt, bạn sẽ không phải mất thời gian và công sức để rã đông tủ lạnh định kỳ.
- Khóa trẻ em thích hợp với gia đình có con nhỏ.
- Chức năng làm lạnh siêu nhanh.

Dual cooling

Traditional cooling

- Convertible compartments allowing you to increase storing space when needed
- Multi-airflow cooling system helping preserve your food's flavors for a longer time
- Vacation mode where your fridge can run at the lowest energy to store food while you are away for a short time

- Chuyển đổi ngăn đông thành ngăn lạnh, giúp tăng thêm diện tích lưu trữ khi cần.
- Hệ thống làm lạnh ngăn lan mùi giúp giữ hương vị thực phẩm lâu dài.
- Chế độ dành cho ngày nghỉ cho phép lưu trữ thực phẩm hiệu quả ở mức tiêu thụ năng lượng thấp nhất khi bạn vắng nhà trong thời gian ngắn.

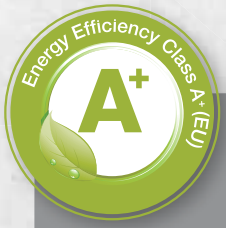

Energy efficiency is another factor you should take into consideration to save electricity bills during use, because unlike other appliances, fridges need to operate 24/7 to keep your food fresh.
Häfele's fridges are rated A+, one of the highest energy efficiency classes by European standards, plus numerous advanced technologies to offer you an optimal solution for storing food.

Ngoài ra, bạn cũng cần cân nhắc hiệu quả năng lượng của sản phẩm để tiết kiệm chi phí điện trong thời gian sử dụng, vì không như những thiết bị khác, tủ lạnh cần hoạt động 24/7 để đảm bảo thực phẩm của bạn luôn tươi mới.
* Tủ lạnh của Häfele đạt chuẩn A+ tiết kiệm năng lượng của Châu Âu cùng vô số tính năng hiện đại, mang đến cho bạn giải pháp lưu trữ thực phẩm hiệu quả tối ưu.

GOOD TO KNOW

MẸO HAY CẦN BIẾT

> Place your fridge away from hobs, ovens and dishwashers as far as possible, as heat from the appliances will force the fridge to work more to guarantee its temperatures.

> Clean and check the fridge's seals once a month and condenser coils twice a year to maintain its efficiency.

> Fruits like apples, bananas, avocados and melons must be stored separately, or they will affect others' freshness when ripe.

> No food leftovers should be kept in the fridge for more than 4 days.

> Tủ lạnh nên cách bếp, lò nướng và máy rửa chén càng xa càng tốt vì hơi nóng từ các thiết bị sẽ buộc tủ lạnh hoạt động nhiều hơn để đảm bảo nhiệt độ đông lạnh.

> Vệ sinh và kiểm tra gioăng cao su mỗi tháng 1 lần, cuộn dây ngưng tụ 2 lần một năm để duy trì hiệu quả hoạt động của tủ lạnh.

> Các loại trái cây như táo, chuối, bơ và dưa cần lưu trữ riêng vì khi chín có thể ảnh hưởng đến độ tươi của các loại trái cây và rau củ khác.

> Không để thức ăn thừa trong tủ lạnh hơn 4 ngày.

WHY CHOOSE HÄFELE'S FRIDGES?

VÌ SAO NÊN CHỌN TỦ LẠNH HÄFELE?

Double compressor prevents odor transfer together with the interior Air Filter system

Hệ thống làm lạnh độc lập ngăn lan mùi đồng thời tích hợp hệ thống lọc mùi bên trong

Switching Freezer into Fridge zones

Chuyển đổi ngăn đông thành ngăn lạnh

Holiday mode: allows to turn off ¾ compartments to save energy

Chế độ ngày nghỉ: cho phép tắt 3/4 ngăn nhằm tiết kiệm năng lượng.

Perfect for fruits and vegetables: smart fan technology creates ideal storage conditions with optimum moisture & temperature

Hoàn hảo cho rau củ quả: công nghệ quạt làm mát độc đáo tạo môi trường lưu trữ với nhiệt độ & độ ẩm lý tưởng nhất cho rau quả tươi lâu

Smart cooling technology with Cold wrap, Cool jet cooling and flexible fan technology: circulating cool air wraps the food inside the fridge compartment

Công nghệ làm lạnh thông minh: khí lạnh đa chiều & làm mát với quạt bên trong giúp làm lạnh nhanh và đều mọi bề mặt thực phẩm, đồng thời tiết kiệm năng lượng hơn.

14 different cooling modes within 1 refrigerator

14 lựa chọn chế độ làm lạnh kết hợp từng ngăn với nhau theo từng mục đích sử dụng

Smart lighting system:
- Night sensor: controlling LEDs in accordance with ambient brightness
- Indirect lighting: hidden LED provide comfortable illumination
- Front illumination: door integrated LED

Hệ thống chiếu sáng thông minh:
- Cửa được tích hợp đèn LED phía trước và cả phía trong cánh cửa. Đặc biệt công nghệ cảm biến bóng tối giúp tự động điều chỉnh độ sáng theo môi trường xung quanh
- Đèn LED được giấu tinh tế phía bên trong tạo ra ánh sáng dễ chịu

TECHNICAL FUNCTIONS / CHÚ THÍCH KÝ HIỆU

Super freezing system
Hệ thống đông nhanh

Airfresh filter
Bộ lọc mùi

Active dual cooling system
2 hệ thống làm lạnh độc lập

Frost-free system
Hệ thống không đông tuyết

Cooling fan
Quạt làm mát

Touch Control Display
Màn hình điều khiển cảm ứng

Super cooling
Hệ thống lạnh nhanh

Door open buzzer
Cảnh báo mở cửa

Safety glass shelves
Kính chịu lực

LED light
Đèn LED

QUICK CHECK

TỦ LẠNH NÀO PHÙ HỢP VỚI BẠN?

Art.No. Mã số	**539.16.230** HF-SBSIB	**534.14.250** HF-SBSIC	**534.14.020** HF-SBSID	**534.14.040** HF-MULA	**534.14.230** H-BF324	**533.13.050** HF-BI60B
Net capacity Dung tích thực	526 liters / lít	502 liters / lít	517 liters / lít	300 liters / lít	324 liters / lít	226 liters / lít
Price Giá (VAT)	**69.990.000**	**45.990.000**	**29.990.000**	**24.990.000**	**22.990.000**	**19.990.000**
Size Kích thước	91cm	89.5 cm	91 cm	63.5 cm	59.5 cm	54 cm
Fridge type Loại tủ lạnh	Side-by-Side Tủ lạnh Side by Side	Side-by-Side Tủ lạnh Side by Side	Side-by-Side Tủ lạnh Side by Side	Multi-Door Tủ lạnh nhiều ngăn	Freestanding Tủ lạnh độc lập	Built-in Tủ lạnh âm
Control type Điều khiển	Touch control Điều khiển cảm ứng	Touch control Điều khiển cảm ứng	Touch control Điều khiển cảm ứng	Touch control Điều khiển cảm ứng	Touch control Điều khiển cảm ứng	Mechanical Điều khiển cơ
Energy efficienct Tiêu chuẩn năng lượng	A+	A+	A++	A+	A+	A++
Inverter technology Công nghệ Inverter			✓	✓		
Enegy consumption per year Năng lượng tiêu thụ hằng năm	459 kWh	459 kWh	575.78 kWH	449.58 kWh	335 kWh	191 kWh

HAFELE
BREAD

SIDE-BY-SIDE FRIDGE HF-SBSIB

TỦ LẠNH SIDE-BY-SIDE HF-SBSIB

MADE IN EUROPE

Art.No.: 539.16.230

Price/ Giá (VAT): 69.990.000 VND

- Free-standing
- Two cooling systems prevent transfer of smell
- AirFresh filter
- Electronic temperature control
- Energy Saver and holiday modes
- Active warning system, with door open buzzer
- Adjust Freezer - Fridge area (2 bottom zones)
- Illuminated handle
- Energy Efficiency Rating: A+ (EU)
- Touch control display

Fridge Section

- Multi-Airflow system and dynamic cooling with interior fan
- Cold wrap cooling
- Safety glass shelves
- Bright LED interior light

Freezer Section

- 4 stars freezer
- SuperFreezing with auto freezing system
- Safety glass shelves

- Gross capacity: 620 liters
- Net capacity: 526 liters
- Net fridge capacity: 362 liters
- Net freezer capacity: 164 liters
- Freezing capacity: 18 kg in 24 hours
- Annual energy consumption: 459 (kWh/year)
- Appliance dimensions: 910W x 1850H x 750D mm

- *Tủ lạnh độc lập*
- *Hai hệ thống làm lạnh ngăn lan mùi*
- *Bộ lọc mùi bên trong tủ lạnh*
- *Điều khiển nhiệt độ điện tử*
- *Chế độ tiết kiệm năng lượng và chế độ dành cho ngày nghỉ*
- *Hệ thống cảnh báo chủ động với âm báo mở cửa*
- *Chuyển đổi giữa ngăn đông - ngăn lạnh (2 ngăn phía dưới)*
- *Đèn LED thông minh dọc tay nắm cửa*
- *Tiết kiệm năng lượng theo tiêu chuẩn A+ (Châu Âu)*
- *Màn hình điều khiển cảm ứng*

Ngăn lạnh

- *Hệ thống khí lạnh đa chiều và làm mát với quạt bên trong*
- *Chức năng làm lạnh siêu nhanh và tự động ngắt*
- *Các kệ bằng kính an toàn*
- *Đèn LED chiếu sáng bên trong*

Ngăn đá

- *Ngăn đá chuẩn 4 sao*
- *Chức năng đông lạnh siêu nhanh*
- *Các kệ bằng kính an toàn*

- *Tổng dung tích: 620 lít*
- *Dung tích thực: 526 lít*
- *Dung tích ngăn lạnh: 362 lít*
- *Dung tích ngăn đá: 164 lít*
- *Năng suất đông lạnh: 18 kg trong 24 giờ*
- *Tiêu thụ điện năng hằng năm: 459 (kWh/năm)*
- *Kích thước: 910R x 1850C x 750S mm*

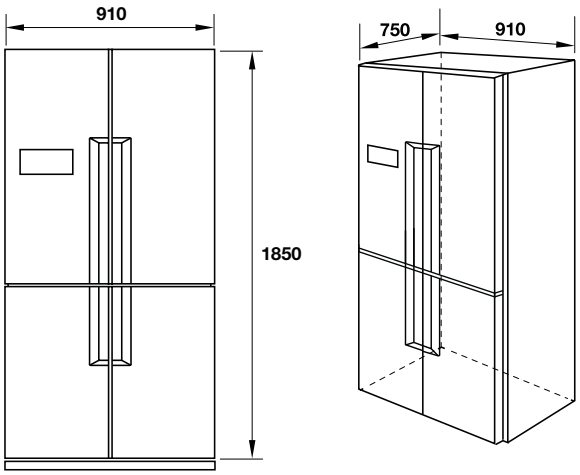

We reserve the right to alter specifications without notice. / *Kích thước và màu sắc sản phẩm có thể thay đổi mà không cần báo trước.*
Price is inclusive of 10% VAT. / *Giá đã bao gồm 10% VAT.*

SIDE-BY-SIDE FRIDGE HF-SBSIC

TỦ LẠNH SIDE-BY-SIDE HF-SBSIC

Art.No.: 534.14.250

Price/ Giá (VAT): 45.990.000 VND

- Free-standing
- Two cooling systems prevent transfer of smell
- AirFresh filter
- Electronic temperature control
- Energy Saver and holiday modes
- Active warning system, with door open Buzzer
- Ice - Water dispenser
- Minibar on fridge side
- Energy efficiency rating: A+
- Touch control display

Fridge Section

- Multi-Airflow system and dynamic cooling with interior fan
- Cold wrap cooling
- Safety glass shelves
- Bright LED interior light

Freezer Section

- 4 stars freezer
- SuperFreezing with auto freezing system
- Safety glass shelves

- Gross capacity: 675 liters
- Net capacity: 502 liters
- Net fridge capacity: 339 liters
- Net freezer capacity: 163 liters
- Freezing capacity: 10 kg in 24 hours
- Annual energy consumption: 459 (kWh/year)
- Appliance dimensions: 895W x 1788H x 745D mm

- *Tủ lạnh độc lập*
- *Hai hệ thống làm lạnh ngăn lan mùi*
- *Bộ lọc mùi AirFresh*
- *Điều khiển nhiệt độ điện tử*
- *Chế độ tiết kiệm năng lượng và chế độ dành cho ngày nghỉ*
- *Hệ thống cảnh báo chủ động với âm báo mở cửa*
- *Ngăn lấy đá - nước phía ngoài*
- *Cửa minibar nhỏ bên ngăn mát tiện lợi*
- *Tiết kiệm năng lượng theo tiêu chuẩn A+ của châu Âu*
- *Màn hình điều khiển cảm ứng*

Ngăn lạnh

- *Hệ thống khí lạnh đa chiều và làm mát với quạt bên trong*
- *Chức năng làm lạnh siêu nhanh và tự động ngắt*
- *Các kệ bằng kính an toàn*
- *Đèn LED chiếu sáng bên trong*

Ngăn đá

- *Ngăn đá chuẩn 4 sao*
- *Chức năng đông lạnh siêu nhanh*
- *Các kệ bằng kính an toàn*

- *Tổng dung tích: 675 lít*
- *Dung tích thực: 502 lít*
- *Dung tích ngăn lạnh: 339 lít*
- *Dung tích ngăn đá: 163 lít*
- *Năng suất đông lạnh: 10 kg trong 24 giờ*
- *Tiêu thụ điện năng hằng năm: 459 (kWh/năm)*
- *Kích thước: 895R x 1788C x 745S mm*

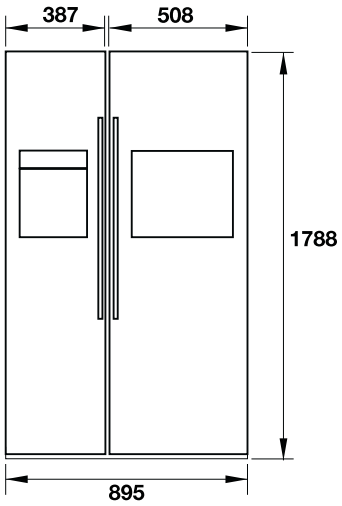

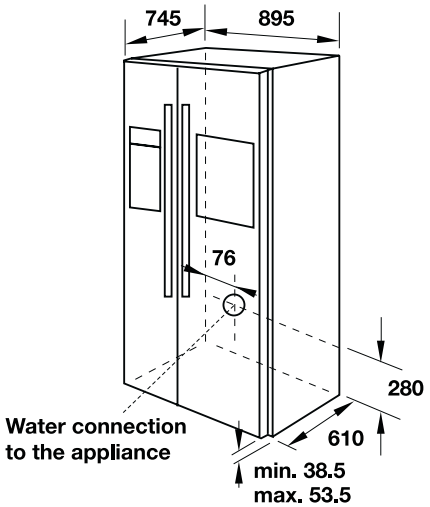

We reserve the right to alter specifications without notice. / *Kích thước và màu sắc sản phẩm có thể thay đổi mà không cần báo trước.*
Price is inclusive of 10% VAT. / *Giá đã bao gồm 10% VAT.*

SIDE BY SIDE FRIDGE HF-SBSID, 562L

TỦ LẠNH SIDE-BY-SIDE HF-SBSID, 562L

NEW

Art.No.: 534.14.020

Price/ Giá (VAT): 29.990.000 VND

- Free-standing
- Anti bacterial & Inverter technology
- Display & control panel LED touch screen
- Energy Saver and holiday modes
- Active warning system, with door open buzzer
- Actived carbon filter inside
- Energy efficiency: A++ (EU)

Fridge Section

- Multi-Airflow system and dynamic cooling with interior fan
- Safety glass shelves
- Bright LED interior light

Freezer Section

- No frost
- Super freezing with auto freezing system

- Gross capacity: 562 liters
- Net capacity: 517 liters
- Annual energy consumption: 575.78 kWh/year
- Appliance dimensions: 910W x 1770H x 655D mm

- *Tủ lạnh độc lập*
- *Bộ lọc vi khuẩn và công nghệ Inverter*
- *Màn hình LED điều khiển cảm ứng*
- *Chế độ tiết kiệm năng lượng và chế độ dành cho ngày nghỉ*
- *Hệ thống cảnh báo chủ động với âm báo mở cửa*
- *Bộ lọc than hoạt tính bên trong*
- *Tiêu chuẩn tiết kiệm năng lượng: A++ (Châu Âu)*

Ngăn lạnh

- *Hệ thống khí lạnh đa chiều và làm mát với quạt bên trong*
- *Các kệ bằng kính an toàn*
- *Đèn LED chiếu sáng bên trong*

Ngăn đá

- *Không đóng tuyết*
- *Chức năng đông lạnh siêu nhanh*

- *Tổng dung tích: 562 lít*
- *Dung tích thực: 517 lít*
- *Tiêu thụ điện năng hằng năm: 575,78 kWh/năm*
- *Kích thước: 910R x 1770C x 655S mm*

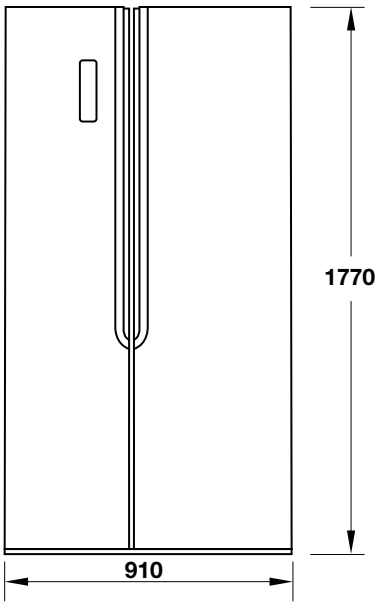

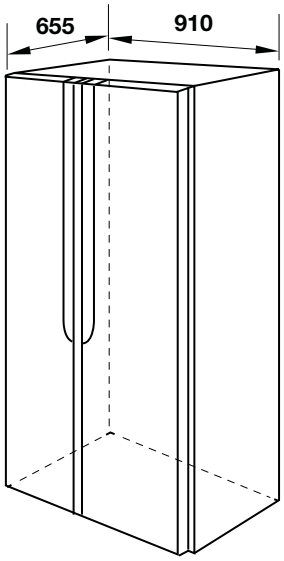

We reserve the right to alter specifications without notice. / *Kích thước và màu sắc sản phẩm có thể thay đổi mà không cần báo trước.*
Price is inclusive of 10% VAT. / *Giá đã bao gồm 10% VAT.*

MULTI-DOOR FRIDGE HF-MULA, 356L
TỦ LẠNH NHIỀU NGĂN HF-MULA, 356L

NEW

Art.No.: 534.14.040

Price/ Giá (VAT): 24.990.000 VND

- Free-standing
- Anti bacterial & Inverter technology
- Electronic temperature control
- Energy Saver and holiday modes
- Active warning system, with door open buzzer
- Actived carbon filter inside
- Energy Efficiency Rating: A+ (EU)
- Touch control display

Fridge Section

- Multi-Airflow system and dynamic cooling with interior fan
- Safety glass shelves
- Bright LED interior light

Freezer Section

- SuperFreezing with auto freezing system
- Safety glass shelves

- Gross capacity: 356 liters
- Net capaciy: 300 liters
- Annual energy consumption: 449.58 kWh/year
- Appliance dimension: 635W x 1855H x 690D mm

- *Tủ lạnh độc lập*
- *Bộ lọc vi khuẩn và công nghệ Inverter*
- *Điều khiển nhiệt độ điện tử*
- *Chế độ tiết kiệm năng lượng và chế độ dành cho ngày nghỉ*
- *Hệ thống cảnh báo chủ động với âm báo mở cửa*
- *Bộ lọc than hoạt tính bên trong*
- *Tiết kiệm năng lượng theo tiêu chuẩn A+ (Châu Âu)*
- *Màn hình điều khiển cảm ứng*

Ngăn lạnh

- *Hệ thống khí lạnh đa chiều và làm mát với quạt bên trong*
- *Các kệ bằng kính an toàn*
- *Đèn LED chiếu sáng bên trong*

Ngăn đá

- *Chức năng đông lạnh siêu nhanh*
- *Các kệ bằng kính an toàn*

- *Tổng dung tích: 356 lít*
- *Dung tích thực: 300 lít*
- *Tiêu thụ điện năng hằng năm: 449,58 kWh/năm*
- *Kích thước: 635R x 1855C x 690S mm*

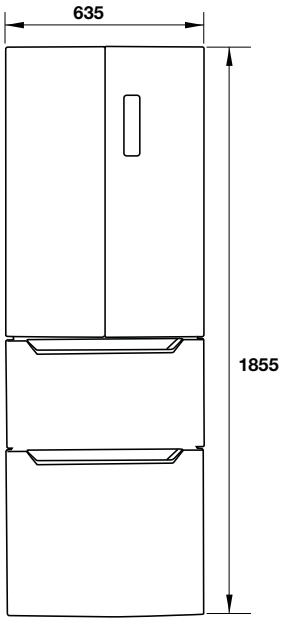

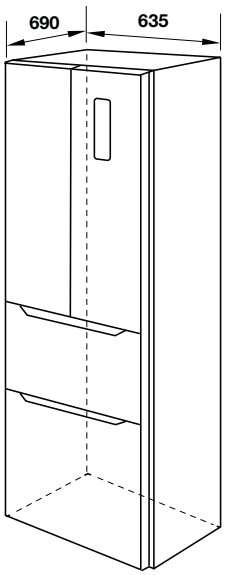

We reserve the right to alter specifications without notice. / *Kích thước và màu sắc sản phẩm có thể thay đổi mà không cần báo trước.*
Price is inclusive of 10% VAT. / *Giá đã bao gồm 10% VAT.*

BOTTOM FREEZER H-BF234

TỦ LẠNH ĐƠN NGĂN ĐÁ DƯỚI H-BF234

MADE IN EUROPE

Art.No.: 534.14.230

Price/ Giá (VAT): 22.990.000 VND

- Free-standing
- Two cooling systems prevent transfer of smell
- 1 interior compressor
- Electronic temperature control. Energy Saver
- 1 ice tray, 1 bottle shelf, 2 door shelves
- Energy Efficiency Rating: A+
- Automatic defrosting
- Climate class: GT/SN (10°C-43°C)

Fridge Section

- Multi-Airflow system and dynamic cooling with interior fan
- Safety glass shelves

Freezer Section

- SuperFreezing with auto freezing system
- Safety glass shelves

- Total power: 166 W
- Gross capacity: 341 liters
- Net capacity: 324 liters
- Net fridge capacity: 235 liters
- Net freezer capacity: 94 liters
- Freezing capacity: 12 kg in 24 hours
- Noise level: 42 dB
- Annual energy consumption: 335 (kWh/year) (0.917 kWh/24h)
- Appliance dimensions: 595W x 1860H x 650D mm

- *Tủ lạnh độc lập*
- *Hai hệ thống làm lạnh ngăn lan mùi*
- *1 máy nén bên trong tủ lạnh*
- *Điều khiển nhiệt độ điện tử. Chế độ tiết kiệm năng lượng*
- *1 khay đựng đá, 1 kệ đựng chai nước, 2 kệ đựng trên cửa tủ*
- *Tiết kiệm năng lượng theo tiêu chuẩn A+ của châu Âu*
- *Hệ thống rã đông tự động*
- *Mức thích nghi môi trường: GT/SN (10°C-43°C)*

Ngăn lạnh

- *Hệ thống khí lạnh đa chiều và làm mát với quạt bên trong*
- *Các kệ bằng kính an toàn*

Ngăn đá

- *Chức năng đông lạnh siêu nhanh*
- *Các kệ bằng kính an toàn*

- *Tổng công suất: 166 W*
- *Tổng dung tích: 341 lít*
- *Dung tích thực: 324 lít*
- *Dung tích ngăn lạnh: 235 lít*
- *Dung tích ngăn đá: 94 lít*
- *Năng suất đông lạnh: 12 kg trong 24 giờ*
- *Độ ồn: 42 dB*
- *Tiêu thụ điện năng hằng năm: 335 (kWh/năm) (0,917 kWh/24h)*
- *Kích thước: 595R x 1860C x 650Smm*

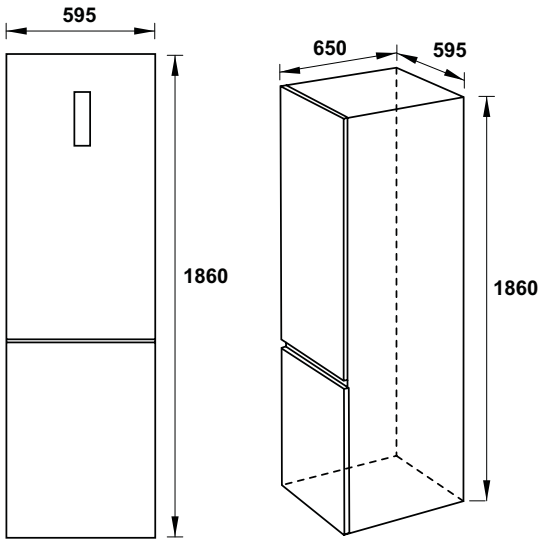

We reserve the right to alter specifications without notice. / *Kích thước và màu sắc sản phẩm có thể thay đổi mà không cần báo trước.*
Price is inclusive of 10% VAT. / *Giá đã bao gồm 10% VAT.*

BUILT-IN FRIDGE HF-BI60B

TỦ LẠNH ÂM HÄFELE HF-BI60B

NEW

Art.No.: 533.13.050

Price/ Giá (VAT): 19.990.000 VND

- Built-in installation
- Niche 1780 mm
- Energy efficiency: A++ (EU)
- Indoor features
  - 1 dairy rack
  - 1 egg holder
  - 2 transparent shelves
  - 1 bottle shelf

Fridge Section

- 4 star freezer
- 3 removable shelves
- Automatic defrosting
- Safety glass shelves

Freezer Section

- 3 freezer compartments
- 1 ice box

- Gross capacity: 235 liters
- Net capacity: 226 liters
- Net fridge capacity: 158 liters
- Net freezer capacity: 68 liters
- Energy consumption: 191 kWh/year
- Appliance dimensions: 540W x 1770H x 545D mm

- *Thiết kế âm*
- *Hốc tường cao 1780 mm*
- *Tiêu chuẩn tiết kiệm năng lượng: A++ (Châu Âu)*
- *Ngăn cửa*
  - *1 giá đựng sữa*
  - *1 giá đựng trứng*
  - *2 kệ trong suốt*
  - *1 kệ đựng chai lọ*

Ngăn lạnh

- *Ngăn đá chuẩn 4 sao*
- *3 kệ có thể lấy ra dễ dàng*
- *Rã đông tự động*
- *Kệ bằng kính an toàn*

Ngăn đá

- *3 ngăn đông riêng biệt*
- *Một hộp đựng kem*

- *Tổng dung tích: 235 lít*
- *Dung tích thực: 226 lít*
- *Dung tích ngăn lạnh: 158 lít*
- *Dung tích ngăn đá: 68 lít*
- *Tiêu thụ điện hằng năm: 191 kWh/ năm*
- *Kích thước: 540R x 1770C x 545S mm*

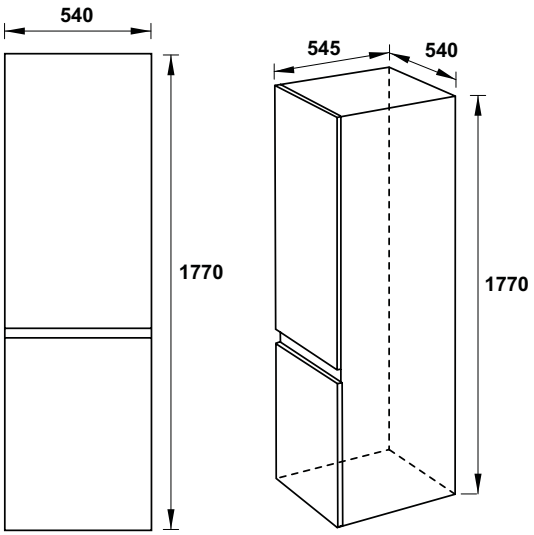

We reserve the right to alter specifications without notice. / *Kích thước và màu sắc sản phẩm có thể thay đổi mà không cần báo trước.*
Price is inclusive of 10% VAT. / *Giá đã bao gồm 10% VAT.*

WINE COOLER HW-G16A
TỦ RƯỢU HW-G16A

Art.No.: 539.15.040 **Price/ Giá (VAT): 3.990.000 VND**

- 6 bottles, 16 liters
- Freestanding
- No compressor
- Thermoelectric cooling, no CFC
- No vibration
- Super quiet operation
- Touch Control with blue LED display
- Temperature: 8-18°C
- Interior LED light
- *Dung tích 16 lít, 6 chai*
- *Lắp độc lập*
- *Hệ thống làm mát không có máy nén*
- *Làm lạnh bằng điện không tạo CFC*
- *Vỏ máy chống rung*
- *Hoạt động siêu yên tĩnh*
- *Điều khiển bằng cảm ứng với màn hình LED*
- *Nhiệt độ: 8 - 18°C*
- *Đèn LED chiếu sáng bên trong*

- Noise level: 25 dB
- Voltage: 220 V
- Power frequency: 50-60 Hz
- Power: 70W
- Appliance dimensions: 265W x 405H x 500D mm
- *Độ ồn: 25 dB*
- *Hiệu điện thế: 220 V*
- *Tần số: 50 - 60 Hz*
- *Công suất: 70 W*
- *Kích thước: 265R x 405C x 500S mm*

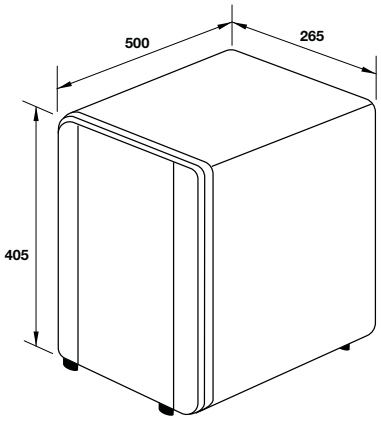

WINE COOLER HW-G32A
TỦ RƯỢU HW-G32A

MADE IN EUROPE

Art.No.: 534.16.960 **Price/ Giá (VAT): 29.990.000 VND**

- Gross capacity: 106 liters
- Freestanding
- Storage capacity: 32 bottles (Standard 0.75 liters bottles)
- Glass door, 6 wooden removable grid shelves
- Electronic control
- Interior LED lighting
- Absorption refrigeration
- Automatic defrost
- 2 adjustable temperature zones, from 5 to 22°C
- *Tổng dung tích: 106 lít*
- *Lắp độc lập*
- *Sức chứa: 32 chai (loại chai 0.75 lít tiêu chuẩn)*
- *Cửa kính, 6 ngăn chứa gỗ có thể tháo rời*
- *Điều khiển điện tử*
- *Hệ thống chiếu sáng bên trong với đèn LED*
- *Hệ thống làm lạnh không rỉ nước*
- *Không đóng tuyết bên trong*
- *2 khu vực nhiệt độ riêng biệt, có thể điều chỉnh từ 5 - 22°C*

- Power consumption: 0.58 kWh/24 h
- Noise level: 40 dB
- Voltage: 230-240V
- Power frequency: 50-60 Hz
- Appliance dimensions: 493W x 830H x 587D mm
- *Mức tiêu thụ điện: 0,58 kWh / 24 h*
- *Độ ồn: 40 dB*
- *Hiệu điện thế: 230-240V*
- *Tần số: 50-60 Hz*
- *Kích thước sản phẩm: 493R x 830C x 587S mm*

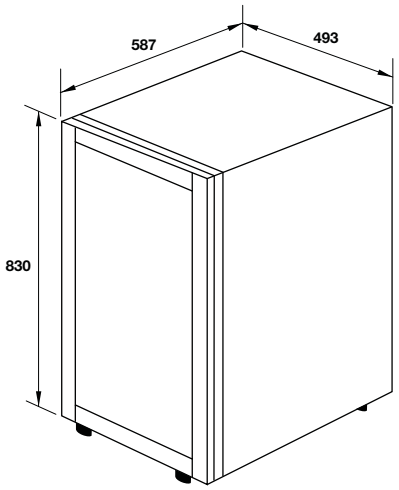

We reserve the right to alter specifications without notice. / *Kích thước và màu sắc sản phẩm có thể thay đổi mà không cần báo trước.*
Price is inclusive of 10% VAT. / *Giá đã bao gồm 10% VAT.*

MINBAR SOLID DOOR HF-M42S, 42 LITERS
TỦ LẠNH MINI CỬA ĐEN HF-M42S, 42 LÍT

Art.No.: 568.27.257 **Price/ Giá (VAT): 3.990.000 VND**

- Free standing
- Gross capacity: 42 liters
- Solid door
- Electric control
- With interior LED lighting
- No defrost
- *Lắp độc lập*
- *Tổng dung tích: 42 lít*
- *Cửa toàn phần*
- *Điều khiển điện tử*
- *Hệ thống chiếu sáng bên trong với đèn LED*
- *Không đông tuyết bên trong*

- Voltage: 220 - 240V
- Power frequency: 50-60 Hz
- Noise level: 38 dB
- Power consumption: 113.3 kWh/year
- Appliance dimension: 420W x 426H x 500D mm
- *Hiệu điện thế: 220 - 240 V*
- *Tần số: 50 - 60 Hz*
- *Độ ồn: 38 dB*
- *Công suất tiêu thụ: 113,3 kWh/năm*
- *Kích thước: 420R x 500S x 426C*

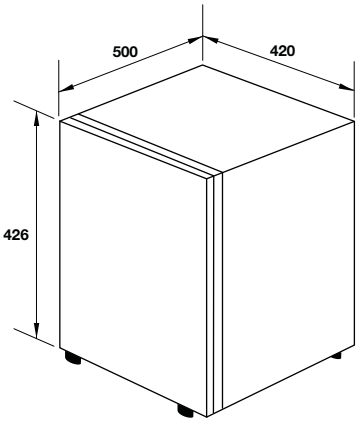

MINIBAR HF-M42G, 42 LITERS
TỦ LẠNH MINI HF-M42G, 42 LÍT

Art.No.: 538.11.500 **Price/ Giá (VAT): 3.990.000 VND**

- Free standing
- Gross capacity: 42 liters
- Glass door
- Electric control
- With interior LED lighting
- No defrost
- *Lắp độc lập*
- *Tổng dung tích: 42 lít*
- *Cửa kính*
- *Điều khiển điện tử*
- *Hệ thống chiếu sáng bên trong với đèn LED*
- *Không đông tuyết bên trong*

- Voltage: 220 - 240V
- Power frequency: 50-60 Hz
- Noise level: 38 dB
- Power consumption: 113.3 kWh/year
- Appliance dimension: 420W x 426H x 500D mm
- *Hiệu điện thế: 220 - 240 V*
- *Tần số: 50 - 60 Hz*
- *Độ ồn: 38 dB*
- *Công suất tiêu thụ: 113,3 kWh/năm*
- *Kích thước: 420R x 500S x 426C mm*

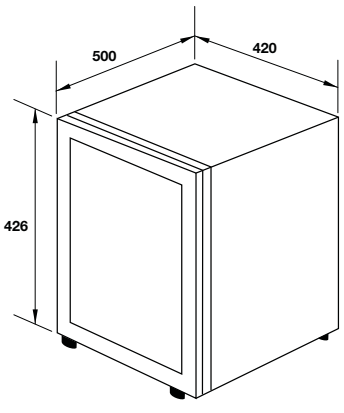

We reserve the right to alter specifications without notice. / *Kích thước và màu sắc sản phẩm có thể thay đổi mà không cần báo trước.*
Price is inclusive of 10% VAT. / *Giá đã bao gồm 10% VAT.*

HOW TO CHOOSE YOUR WASHER?

BÍ QUYẾT CHỌN MÁY GIẶT PHÙ HỢP

The significance of washing machines in our life is undisputed - a giant pile of dirty laundry can be handled efficiently with little to no energy and time taken. But, to choose a right washer is not as straightforward, given strong development in the sector in recent years. The below shopping guide will help you find a suitable washer.

Máy giặt là một thiết bị không thể thiếu trong cuộc sống sống hiện đại, giúp bạn xử lý hiệu quả một lượng lớn quần áo bẩn mà không phải tốn công sức hay thời gian. Tuy nhiên, việc chọn một sản phẩm phù hợp trong vô số những sản phẩm mới ra đời lại không hề đơn giản. Những bí quyết sau đây từ Häfele sẽ giúp bạn dễ dàng tìm được một chiếc máy giặt vừa ý.

FRONT-LOAD VS. TOP-LOAD

A favorite of many families, front-load washers are considered the more effective and efficient. Moreover, they operate at lower noise levels and with more washing programs, while being suitable for built-in installation and thus saving space.
On the other hand, top-load ones are cheaper and usually available in larger capacities.

CỬA TRƯỚC HAY CỬA TRÊN

Là lựa chọn phổ biến của nhiều gia đình, máy giặt cửa trước được đánh giá là giặt sạch hơn và tốn ít nước hơn so với máy giặt cửa trên. Đặc biệt, máy hoạt động yên tĩnh hơn, có nhiều chương trình giặt hơn và có thể lắp âm tủ, giúp tiết kiệm diện tích.
Ngược lại, máy giặt cửa trên có ưu điểm là giá thấp hơn và dung tích thường lớn hơn.

CAPACITY

The capacity of a washer is measured in kilogram, indicating the quantity of laundry per wash, so choose a capacity best for your family size.

* Häfele's washers can handle 8-9 kilos of laundry per wash, suitable for most families.

DUNG TÍCH MÁY GIẶT

Dung tích máy được tính bằng kg, tức khối lượng quần áo bạn có thể giặt một lần. Vì thế hãy chọn dung tích theo số người trong gia đình bạn.

* Máy giặt Häfele có thể giặt 8-9 kg một lần, phù hợp với phần lớn gia đình.

FAMILY SIZE / SỐ THÀNH VIÊN	**CAPACITY** / DUNG TÍCH
1-2 people/ người	5-6 kg
2-3 people/ người	7 kg
3-4 people/ người	8 kg
4-5 people/ người	9 kg
> 10 people/ người	> 10 kg

SPECIAL FEATURES

For greater convenience during use, you should consider several special features, including:

- Combination with dryer: best for rainy days
- Super quick wash: advanced washers can wash around 2 kilos of laundry or less within just 12-15 minutes.
- Easy-ironing wash for less wrinkly laundry
- Night wash with extremely low noise levels
- Anti-allergy wash: suitable for kid clothes
- Child lock: best for families with young children
- Different washing programs for different materials such as cotton, synthetics, wool, silk and duvet
- Flexible control such as customizable washing temperatures and spinning speeds

TÍNH NĂNG ĐẶC BIỆT

Để thêm tiện lợi trong quá trình sử dụng, bạn nên cân nhắc một số tính năng đặc biệt khi chọn mua máy giặt, bao gồm:

- Chức năng sấy kết hợp: tiện lợi trong những ngày mưa
- Chế độ giặt siêu tốc: các máy giặt tiên tiến có thể giặt số lượng quần áo ít (khoảng dưới 2 kg) chỉ trong vòng 12-15 phút.
- Chế độ giặt ít nhăn, dễ ủi
- Chế độ giặt ban đêm với độ ồn cực thấp
- Chống dị ứng: phù hợp khi cần giặt đồ cho trẻ em
- Khóa an toàn trẻ em: thích hợp với gia đình có con nhỏ
- Các chế độ giặt cho nhiều loại vải khác nhau như cotton, sợi tổng hợp, len, lụa và drap trải giường v.v.
- Sự linh hoạt trong điều khiển như tùy chỉnh nhiệt độ giặt và tốc độ vắt

GOOD TO KNOW

MẸO HAY CẦN BIẾT

> Use the right amount of detergent as instructed, as too much will possibly damage your clothes and cause skin rash

> Leave the door open after use to prevent molds

> Clean your washer, including drum, door, detergent dispenser and water filter once in a month to guarantee the machine's efficiency

> Dùng lượng bột giặt (nước giặt) theo đúng hướng dẫn, vì quá nhiều bột giặt sẽ dễ hư hỏng quần áo và gây dị ứng da

> Mở cửa máy giặt sau khi sử dụng để ngăn ẩm mốc

> Vệ sinh máy giặt, bao gồm lồng giặt, cửa, khay đựng bột giặt hoặc nước giặt và bộ lọc nước v.v. định kỳ mỗi tháng một lần để đảm bảo hiệu quả của máy

WHY CHOOSE HÄFELE'S WASHING MACHINE?

VÌ SAO NÊN CHỌN MÁY GIẶT KẾT HỢP SẤY HÄFELE?

Capacity: 9kg wash load & 6kg dry load

Giặt đến 9kg & sấy đến 6kg quần áo cùng lúc

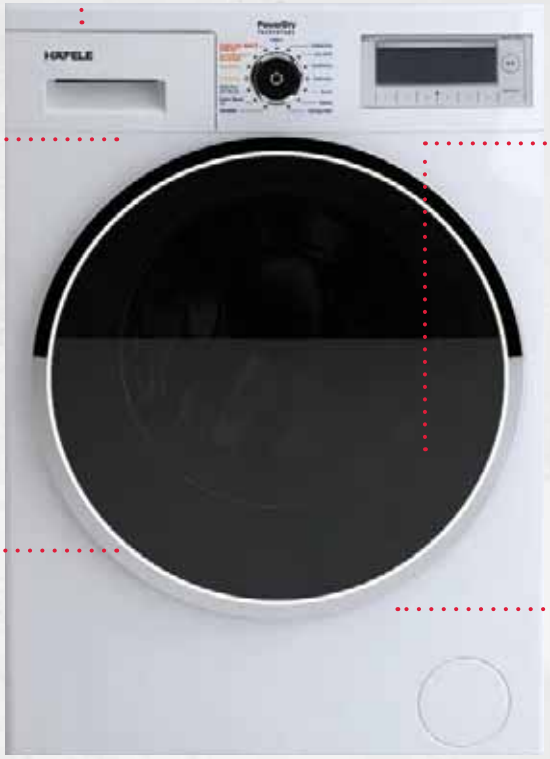

16 automatic programs: 12' jet wash, 60/29' quick wash/dry, quick daily wash…

Tích hợp đến 16 chương trình giặt tự động: giặt siêu tốc 12 phút, giặt sấy nhanh 60/29 phút, nhiều chế độ cho nhiều loại vải như cotton, linen, sợi tổng hợp, len, rèm cửa…

Efficiency in water & electricity: A+++

Tiết kiệm điện nước: đạt chuẩn cao nhất A+++ của Châu Âu

Multi drying modes: gentle dry, complete dry for wardrobe, for hanger, for ironing…, especially the less-wrinkly drying mode for easy ironing.

Nhiều chế độ sấy: sấy khô hoàn toàn để cất ngay vào tủ áo, sấy để treo, hay sấy để ủi… Đặc biệt chế độ sấy ít nhăn giúp dễ ủi.

Active Jet system combined with anti-bacterial mode for perfect hygienic wash and allergy-safe.

Công nghệ giặt thông minh Active Jet kết hợp với chế độ chống vi khuẩn cho quần áo sạch hơn, an toàn cho da trẻ nhỏ.

TECHNICAL FUNCTIONS / CHÚ THÍCH KÝ HIỆU

Quick wash
Siêu nhanh

6 kg

Dryer capacity
Dung lượng sấy

8 kg

Washer & Dryer capacity
Dung lượng giặt hoặc sấy

LED

LED light
Đèn LED

9 kg

Washer capacity
Dung lượng giặt

WASHER 9KG, HW-F60A
MÁY GIẶT 9KG, HW-F60A

2 YEARS
A+++
LED
9 kg

MADE IN EUROPE

Art.No.: 539.96.140 **Price/ Giá (VAT): 19.990.000 VND**

- Capacity: 9 kg, 1200 rpm
- Power button and 15 LED indicators together
- Giant door with 510 mm diameter
- 15 programs
- EcoSilence Drive+ Motor
- FG display
- Timer
- Energy efficiency rating: A+++ (EU)
- *Dung lượng: 9 kg, 1200 vòng/ phút*
- *Núm vặn điều khiển kết hợp 15 đèn LED xung quanh*
- *Cửa máy giặt lớn với đường kính 510 mm*
- *15 chương trình giặt*
- *Chế độ giặt êm*
- *Màn hình FG*
- *Hẹn giờ*
- *Tiêu chuẩn tiết kiệm năng lượng: A+++ (Châu Âu)*

- Child lock
- Anti-overflow
- *Khóa trẻ em*
- *Chế độ chống tràn*

- Noise level washing: 58 dB
- Noise level spinning: 78 dB
- Total power: 2200W
- Water consumption: 55 liters/cycle
- Voltage: 220 - 240 V
- Power frequency: 60 Hz, 10 A
- Appliance dimensions: 597W x 845H x 557D mm
- *Độ ồn khi giặt: 58 dB*
- *Độ ồn khi vắt: 78 dB*
- *Tổng công suất: 2200 W*
- *Mức tiêu thụ nước: 55 lít/1 lần giặt*
- *Hiệu điện thế: 220 - 240 V*
- *Tần số: 60 Hz, 10 A*
- *Kích thước sản phẩm: 597R x 845C x 557S mm*

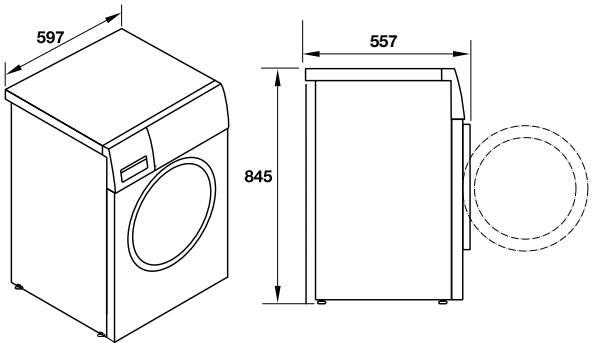

WASHING MACHINE HW-F60B, 8KG
MÁY GIẶT HW-F60B, 8KG

2 YEARS
LED
8 kg

Art.No.: 538.91.530 **Price/ Giá (VAT): 14.990.000 VND**

- Capacity: 8 kg, 1400 rpm
- 16 programs
- LED display + Knob control
- Mute-washing
- Energy efficiency: A+++ (EU)
- *Dung lượng : 8 kg, 1400 vòng/phút*
- *16 chương trình giặt*
- *Nút vặn điều khiển kết hợp đèn LED*
- *Chế độ giặt êm*
- *Tiêu chuẩn tiết kiệm năng lượng: A+++ (Châu Âu)*

- Child lock
- Anti-overflow
- *Khóa trẻ em*
- *Chế độ chống tràn*

- Noise level washing: 59 dB
- Noise level spinning: 78 dB
- Total power: 2000W
- Water consumption: 55 liters/ cycle
- Voltage: 220 - 240V
- Power frequency: 50Hz, 16A
- Appliance dimension: 595W x 850H x 565D mm
- *Độ ồn khi giặt: 59 db*
- *Độ ồn khi vắt: 78 db*
- *Tổng công suất: 2000W*
- *Mức tiêu thụ nước: 55 lít/ 1 lần giặt*
- *Hiệu điện thế: 220-240V*
- *Tần số: 50 Hz, 16A*
- *Kích thước sản phẩm: 595R x 850C x 565S mm*

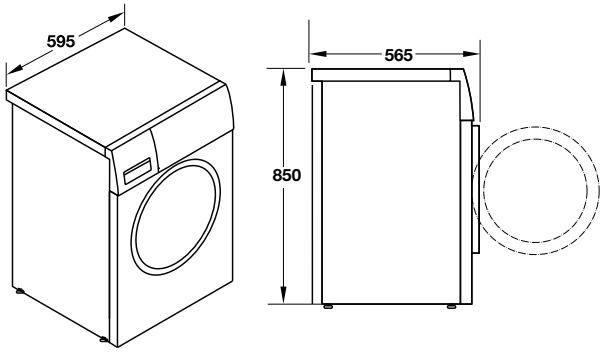

We reserve the right to alter specifications without notice. / *Kích thước và màu sắc sản phẩm có thể thay đổi mà không cần báo trước.*
Price is inclusive of 10% VAT. / *Giá đã bao gồm 10% VAT.*

BUILT-IN WASHING MACHINE HW-B60A, 8KG
MÁY GIẶT ÂM TỦ HW-B60A, 8KG

2 YEARS
A+++
8 kg

NEW

Art.No.: 538.91.080 **Price/ Giá (VAT): 12.990.000 VND**

- Capacity: 8 kg, 1400 rpm
- 16 programs
- Prewashing function
- Extra rinse functuon
- Electronic control, LED display
- Energy efficiency: A+++
- *Dung lượng giặt: 8 kg, 1400 vòng/ phút*
- *16 chương trình giặt*
- *Chế độ giặt sơ bộ*
- *Chế độ xả thêm*
- *Điều khiển điện tử, màn hình hiển thị LED*
- *Tiêu chuẩn tiết kiệm năng lượng: A+++*

- Child lock
- *Khóa trẻ em*

- Noise level washing: 57 dB
- Noise level spinning: 76 dB
- Total power: 2000W
- Voltage: 220 - 240V
- Power consumption: 0.94 kWh/ cycle
- Water consumption: 54 liters/ cycle
- Appliance dimension: 595W x 825H x 540D mm
- Cut-out dimensions: 600W x 825H x 580D mm
- *Độ ồn khi giặt: 57 dB*
- *Độ ồn khi vắt: 76 dB*
- *Tổng công suất: 2000W*
- *Hiệu điện thế: 220 - 240V*
- *Mức tiêu thụ điện: 0,94 kWh/ 1 lần rửa*
- *Mức tiêu thụ nước: 54 lít/ 1 lần rửa*
- *Kích thước sản phẩm: 595R x 825C x 540S mm*
- *Kích thước lắp đặt: 600R x 825C x 580S mm*

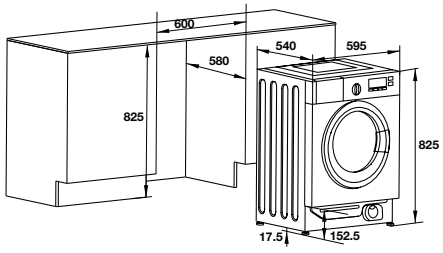

WASHER/DRYER FREE STANDING, HWD-F60A
MÁY GIẶT SẤY KẾT HỢP, 9KG/ 6KG, HWD-F60A

2 YEARS
9 kg
6 kg

MADE IN EUROPE

Art.No.: 533.93.100 **Price/ Giá (VAT): 26.990.000 VND**

- Capacity: 9 kg wash load, 6 kg dry load, 1400 rpm
- 15 programs
- Active jet system
- Gentle dry
- Super quick - 12 minutes
- Quick wash and dry (29'/60')
- EcoSilence DriveTM Motor
- Anti-bacteria mode
- Full graphic LCD display with touch buttons. Timer
- *Dung lượng: 9 kg giặt, 6 kg sấy, 1400 vòng/ phút*
- *15 chương trình giặt*
- *Công nghệ giặt thông minh ActiveJet*
- *Chế độ sấy không nhăn*
- *Giặt siêu tốc - 12 phút*
- *Chế độ giặt sấy nhanh (29 phút/60 phút)*
- *Chế độ giặt êm*
- *Chương trình giặt chống vi khuẩn*
- *Màn hình LCD với núm vặn điều khiển. Hẹn giờ*

- Child lock
- Aquastop
- *Khóa trẻ em*
- *Chống rò rỉ nước*

- Noise level washing: 58 dB
- Noise level spinning: 77 dB
- Power consumption (washing): 0.9kWh/cycle, (washing & drying): 6.12 kWh/ cycle
- Water consumption (washing): 48 liter/cycle
- Voltage: 220 - 240 V
- Power frequency: 50 Hz, 10 A
- Appliance dimensions: 597W x 845H x 582D mm
- *Độ ồn khi giặt: 58 dB*
- *Độ ồn khi vắt: 77 dB*
- *Mức tiêu thụ điện (giặt): 0,9 kWh/1 lần, (giặt và sấy): 6,12 kWh/1 lần*
- *Mức tiêu thụ nước (giặt): 48 lít/1 lần*
- *Hiệu điện thế: 220 - 240 V*
- *Tần số: 50 Hz, 10 A*
- *Kích thước sản phẩm: 597R x 845C x 582S mm*

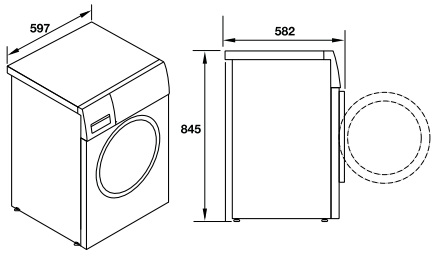

We reserve the right to alter specifications without notice. / *Kích thước và màu sắc sản phẩm có thể thay đổi mà không cần báo trước.*
Price is inclusive of 10% VAT. / *Giá đã bao gồm 10% VAT.*

DRYER HD-F60A, 8 KG

MÁY SẤY TỤ HƠI HD-F60A, 8KG

Art.No.: 538.91.520 **Price/ Giá (VAT): 18.990.000 VND**

- Capacity: 8 kg
- 15 programs
- ActiveSteam technology: anti-wrinkling and refreshing
- Anti grease function
- AutoDry function
- Transparent glass door
- Easy to clean fluff filter
- Electronic Control, LCD display
- Timer
- *Dung lượng: 8 kg*
- *15 chương trình sấy*
- *Chế độ sấy không nhăn*
- *Chế độ AutoDry tự động phát hiện độ ẩm*
- *Công nghệ ActiveSteam: chống nhăn và làm mới quần áo*
- *Cửa kính trong suốt*
- *Bộ lọc bụi vải dễ vệ sinh*
- *Điều khiển điện tử, màn hình LED*
- *Hẹn giờ*

- Child lock
- Whisper quiet drying
- *Khóa trẻ em*
- *Cách âm chống ồn*

- Noise level (standard): 69 dB
- Total power: 650W
- Voltage: 220-240 V
- Power frequency: 50 Hz, 16 A
- Appliance dimensions: 595W x 845H x 622D mm
- *Độ ồn (chương trình tiêu chuẩn): 69 dB*
- *Tổng công suất: 650W*
- *Hiệu điện thế: 220-240 V*
- *Tần số: 50 Hz, 16 A*
- *Kích thước sản phẩm: 595R x 845C x 622S mm*

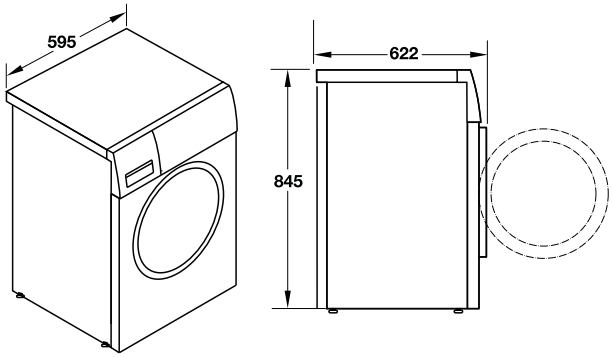

We reserve the right to alter specifications without notice. / *Kích thước và màu sắc sản phẩm có thể thay đổi mà không cần báo trước.*
Price is inclusive of 10% VAT. / *Giá đã bao gồm 10% VAT.*

STAYING
HEALTHY.
SỐNG KHỎE.

SLOW JUICER GS-133

MÁY ÉP CHẬM GS-133

Art.No: 535.43.087 - Price / Giá: **3.790.000** VND

SPEED MATTERS. JUICES ARE BEST WHEN MADE SLOWLY.

CHẬM MÀ CHẤT. TỐC ĐỘ LÀM NÊN CHẤT LƯỢNG NƯỚC ÉP.

- Low speed DC motor with high juice out rate
- Easy to assemble, disassemble and clean
- Available for many juice fruits, vegetables etc
- Stainless steel housing with many color optional
- Feeding tube: 44H x 32W mm
- Voltage: 220-240V
- Frequency: 50/60Hz
- Power: 200W

- *Động cơ DC mang lại hiệu suất ép hiệu quả*
- *Dễ dàng tháo lắp, vệ sinh*
- *Có thể sử dụng với nhiều loại trái cây, hoa quả*
- *Mặt ngoài bằng thép không gỉ*
- *Kích thước ống nhồi: 44C x 32R mm*
- *Hiệu điện thế: 220-240V*
- *Tần số: 50/60 Hz*
- *Công suất: 200W*

We reserve the right to alter specifications without notice. / *Kích thước và màu sắc sản phẩm có thể thay đổi mà không cần báo trước.*
Price is inclusive of 10% VAT. / *Giá đã bao gồm 10% VAT.*

TABLE BLENDER GS-603

MÁY XAY SINH TỐ ĐỂ BÀN GS-603

Art.No: 535.43.262 - Price / Giá: **2.390.000** VND

YOUR DAILY SOURCE OF VITAMINS IS JUST ONE PRESS AWAY.

CHỈ MỘT NÚT NHẤN, CÓ NGAY DƯỠNG CHẤT TRONG NGÀY.

- Vogue, simplicity and rich in streamline design
- Stainless steel housing and blades are durable
- Unique detachable parts for easy operating and cleaning
- Variable speed control with led light
- Overheat protector on 1000W motor, with safety lock system
- With 1.5 liters glass Blender Jug
- Voltage: 220-240V
- Frequency: 50/60Hz
- Power: 1000W

- *Thiết kế hiện đại, tinh tế mang phong cách Châu Âu*
- *Vật liệu bên ngoài và lưỡi dao bằng thép không gỉ*
- *Bộ phận có thể tháo rời dễ dàng vệ sinh và lau chùi*
- *Nhiều tốc độ khác nhau và có đèn LED*
- *Bảo vệ quá nhiệt cho động cơ 1000W, khóa an toàn*
- *Phụ kiện kèm cốc đựng 1,5 lít*
- *Hiệu điện thế: 220-240V*
- *Tần số: 50/60 Hz*
- *Công suất: 1000W*

We reserve the right to alter specifications without notice. / *Kích thước và màu sắc sản phẩm có thể thay đổi mà không cần báo trước.*
Price is inclusive of 10% VAT. / *Giá đã bao gồm 10% VAT.*

JUICE EXTRACTOR GS-353

MÁY ÉP TRÁI CÂY GS-353

Art.No: 535.43.086 - Price / Giá: **1.490.000** VND

FOR TASTY FRESHNESS.

TƯƠI NGON ĐỦ CHẤT.

- Medium-size design is more choices available
- 65mm diameter large feeding tube
- Available for juicing a whole apple, carrot, pear etc
- 1.4 liters pulp container & 500ml juice cup
- Stainless steel housing & juice mouth
- Overheat protector on 400W powerful motor with double safety lock system
- Stainless steel filter basket for high hygiene
- Two speed control section
- Voltage: 220-240V
- Frequency: 50/60 Hz
- Power: 400W

- *Thiết kế gọn, dễ dàng đặt ở nhiều nơi trong bếp*
- *Ống nối rộng đường kính 65mm*
- *Có thể ép cả nhiều loại táo, cà rốt, lê…*
- *Cốc chứa bã dung tích 1,4 lít và bình đựng nước trái cây 500ml*
- *Mặt ngoài bằng thép không gỉ*
- *Bảo vệ quá nhiệt cho động cơ 400W với hai chế độ khóa an toàn*
- *Lưới lọc bằng thép không gỉ bảo đảm vệ sinh*
- *Hai mức tốc độ*
- *Hiệu điện thế: 220-240V*
- *Tần số: 50/60 Hz*
- *Công suất: 400W*

We reserve the right to alter specifications without notice. / *Kích thước và màu sắc sản phẩm có thể thay đổi mà không cần báo trước.*
Price is inclusive of 10% VAT. / *Giá đã bao gồm 10% VAT.*

PORTABLE MINI BLENDER GS-621

MÁY XAY SINH TỐ MINI GS-621

Art.No: 535.43.263 - Price / Giá: **850.000** VND

BLEND & ENJOY. HEALTHINESS ON THE GO.

XAY & THƯỞNG THỨC. BÍ QUYẾT SỨC KHỎE CHO CUỘC SỐNG BẬN RỘN.

- Multifunctional blender, easy operating
- Mini blender, convenient for travel or outside using
- Lid can be plugged onto the end of the bottle
- Stainless steel blade removable easy for cleaning
- 600ml blender bottle
- Stainless steel housing with safety button
- Voltage: 220-240V
- Frequency: 50/60 Hz
- Power: 350 W

- *Đa chức năng, dễ dàng sử dụng*
- *Thiết kế nhỏ tiện dụng, phù hợp đem theo khi du lịch*
- *Thức uống có thể lật ngược lại và chứa trong cối xay*
- *Lưỡi dao bằng thép không gỉ, có thể tháo rời dễ dàng vệ sinh*
- *Cối xay dung tích 600 ml*
- *Mặt ngoài bằng thép không gỉ, chức năng khóa an toàn*
- *Hiệu điện thế: 220-240V*
- *Tần số: 50/60 Hz*
- *Công suất: 350 W*

We reserve the right to alter specifications without notice. / *Kích thước và màu sắc sản phẩm có thể thay đổi mà không cần báo trước.*
Price is inclusive of 10% VAT. / *Giá đã bao gồm 10% VAT.*

HAND BLENDER GS-206

MÁY XAY CẦM TAY GS-206

Art.No: 535.43.090 - Price / Giá: **1.590.000** VND

A POWERFUL TOOL TO LIGHTEN YOUR COOKING WORK.

CÔNG CỤ HIỆU QUẢ GIÚP BẠN NẤU NƯỚNG NHẸ NHÀNG.

- Powerful 800W with low noise
- Longer blender rod with stainless steel blade
- 5 speeds operation by touch control
- Slim design for easy handling
- 1600 ml large food processor bowl
- 1liter blender cup
- Voltage: 220-240V
- Frequency: 50/60Hz
- Power: 800W

- *Công suất mạnh mẽ 800W với độ ồn thấp*
- *Thiết kế máy dài với lưỡi dao bằng thép không gỉ*
- *5 mức hoạt động với điều khiển chọn*
- *Thiết kế gọn dễ dàng sử dụng*
- *Cối xay lớn 1600 ml*
- *Kèm theo cốc 1 lít*
- *Hiệu điện thế: 220-240V*
- *Tần số: 50/60 Hz*
- *Công suất: 800W*

We reserve the right to alter specifications without notice. / *Kích thước và màu sắc sản phẩm có thể thay đổi mà không cần báo trước.*
Price is inclusive of 10% VAT. / *Giá đã bao gồm 10% VAT.*

CITRUS JUICER GS-401

MÁY VẮT CAM GS-401

Art.No: 535.43.089 - Price / Giá: **1.090.000** VND

TO THE VERY LAST DROP OF JUICE.

CHIẾT XUẤT ĐẾN GIỌT CUỐI CÙNG.

- Stainless steel housing and plastic filter
- All detachable parts for easy cleaning
- Plastic spout with anti-drip function
- Cylinder design with anti-dust cover
- Noiseless extracting while operation
- Anti-slip rubber feet
- Voltage: 220-240V
- Frequency: 50Hz
- Power: 100W

- *Vỏ ngoài bằng thép không gỉ và nhựa*
- *Bộ phận có thể tháo rời dễ dàng vệ sinh*
- *Chức năng chống nhỏ giọt*
- *Thiết kế hình trụ chống bụi xâm nhập*
- *Ít tiếng ồn khi vận hành*
- *Chân cao su chống trượt*
- *Hiệu điện thế: 220-240V*
- *Tần số: 50Hz*
- *Công suất: 100W*

We reserve the right to alter specifications without notice. / *Kích thước và màu sắc sản phẩm có thể thay đổi mà không cần báo trước.*
Price is inclusive of 10% VAT. / *Giá đã bao gồm 10% VAT.*

ESPRESSO MACHINE HE-BMM018

MÁY PHA CÀ PHÊ DẠNG VIÊN HE-BMM018

Art.No: 535.43.018 - Price / Giá: **2.990.000** VND

ENJOY FRESH COFFEE AT HOME HAS NEVER BEEN EASIER.

THƯỞNG THỨC CÀ PHÊ MỚI XAY TẠI NHÀ NAY THẬT DỄ DÀNG.

- Espresso button with LED
- 0.67 liters removable water tank
- Water lack warning function
- Detachable drip tray box for different height coffee mug
- Self cleaning function, automatically switch off without operation within 10 minutes
- Detachable spout for easy cleaning
- Capacity tray: 10 capsules
- Power rating: 1145 W
- Voltage: 220-240V, 50 Hz
- Appliance dimensions: 114W x 244H x 320D mm

- *Nút điều khiển có đèn LED*
- *Khay chứa nước 0,67 lít, có thể tháo rời*
- *Chức năng thông báo thiếu nước*
- *Khay hứng có thể tháo rời để phù hợp độ cao của nhiều cốc khác nhau*
- *Chức năng tự vệ sinh, tự động tắt sau 10 phút không hoạt động*
- *Vòi có thể tháo rời dễ dàng vệ sinh*
- *Khay chứa: 10 viên*
- *Công suất: 1145 W*
- *Hiệu điện thế: 220-240V, 50Hz*
- *Kích thước sản phẩm: 114R x 244C x 320S mm*

We reserve the right to alter specifications without notice. / *Kích thước và màu sắc sản phẩm có thể thay đổi mà không cần báo trước.*
Price is inclusive of 10% VAT. / *Giá đã bao gồm 10% VAT.*

COOK WARE SET WITH SAUCEPAN
BỘ NỒI BẾP TỪ

- Stainless steel grade 304 provides a non-porous and smooth cooking surface which is hygienic and will not interact with food.
- Thick heat-radiating aluminium core assures superior heat distribution throughout the entire cookware body
- The finish stainless steel grade 430 is very durable and easy to clean.
- 4-piece cookware set: - Saucepot 16x9.0 with lid, 20x11.5 with lid
  - Saucepot 24x13.8 with lid, saucepan Ø16 cm
- *Lớp trên cùng tiếp xúc với thực phẩm là lớp inox 304, vệ sinh và an toàn hơn với thực phẩm.*
- *Lớp lõi là nhôm nguyên chất giúp truyền nhiệt nhanh và tỏa nhiệt đều ra xung quanh.*
- *Lớp đáy ngoài cùng là lớp inox 430, rất bền và dễ dàng vệ sinh.*
- *Bộ 4 nồi : - Nồi Ø16 cm, Ø20 cm, Ø24 cm*
  - *Nồi cán dài Ø16 cm*

Art.No.: 531.08.000 **Price/ Giá (VAT): 3.990.000 VND**

COOK WARE SET WITH FRYPAN
BỘ NỒI BẾP TỪ

- Stainless steel grade 304 provides a non-porous and smooth cooking surface which is hygienic and will not interact with food.
- Thick heat-radiating aluminium core assures superior heat distribution throughout the entire cookware body
- The finish stainless steel grade 430 is very durable and easy to clean.
- 4-piece cookware set: - Saucepot 16x9.0 with lid
  - Saucepot 20x11.5 with lid
  - Saucepot 24x13.8 with lid
  - Frypan Ø24 cm
- *Lớp trên cùng tiếp xúc với thực phẩm là lớp inox 304, vệ sinh và an toàn hơn với thực phẩm.*
- *Lớp lõi là nhôm nguyên chất giúp truyền nhiệt nhanh và tỏa nhiệt đều ra xung quanh.*
- *Lớp đáy ngoài cùng là lớp inox 430, rất bền và dễ dàng vệ sinh.*
- *Bộ 4 nồi : - Nồi Ø16 cm*
  - *Nồi Ø20 cm*
  - *Nồi Ø24 cm*
  - *Chảo Ø24 cm*

Art.No.: 531.08.001 **Price/ Giá (VAT): 3.990.000 VND**

COOK WARE SET WITH SAUCEPAN
BỘ NỒI BẾP TỪ

- Stainless steel grade 304 provides a non-porous and smooth cooking surface which is hygienic and will not interact with food.
- Thick heat-radiating aluminium core assures superior heat distribution throughout the entire cookware body
- The finish stainless steel grade 430 is very durable and easy to clean.
- 4-piece cookware set: - Saucepot 16x9.0 with lid
  - Saucepot 20x11.5 with lid
  - Saucepot 16x9.0 with lid
  - Frypan Ø24 cm
- *Lớp trên cùng tiếp xúc với thực phẩm là lớp inox 304, vệ sinh và an toàn hơn với thực phẩm.*
- *Lớp lõi là nhôm nguyên chất giúp truyền nhiệt nhanh và tỏa nhiệt đều ra xung quanh.*
- *Lớp đáy ngoài cùng là lớp inox 430, rất bền và dễ dàng vệ sinh.*
- *Bộ 4 nồi : - Nồi Ø16 cm*
  - *Nồi Ø20 cm*
  - *Nồi tay cầm Ø16 cm*
  - *Chảo Ø24 cm*

Art.No.: 531.08.040 **Price/ Giá (VAT): 3.490.000 VND**

We reserve the right to alter specifications without notice. / *Kích thước và màu sắc sản phẩm có thể thay đổi mà không cần báo trước.*
Price is inclusive of 10% VAT. / *Giá đã bao gồm 10% VAT.*

PAN 28 CM ROSEGOLD COLLECTION
CHẢO 28CM MÀU VÀNG ĐỒNG

Art.No.: 531.08.020 **Price/ Giá (VAT): 790.000 VND**

3 PIECES OF FRYPAN SET, ROSEGOLD COLLECTION
BỘ 3 CHẢO MÀU VÀNG ĐỒNG

Art.No.: 531.08.010 **Price/ Giá (VAT): 1.490.000 VND**

10 PIECES OF COOKWARE, ROSEGOLD COLLECTION
BỘ NỒI CHẢO MÀU VÀNG ĐỒNG,10 MÓN

Art.No.: 531.08.002 **Price/ Giá (VAT): 3.990.000 VND**

3 PIECES FRYPAN SET, CARBON METALLIC TOUCH LINE
BỘ 3 CHẢO MÀU CARBON XÁM

Art.No.: 531.08.011 **Price/ Giá (VAT): 1.490.000 VND**

10 PIECES COOKWARE SET, CARBON METALLIC LINE
BỘ NỒI CHẢO MÀU CARBON XÁM, 10 MÓN

Art.No.: 531.08.003 **Price/ Giá (VAT): 3.490.000 VND**

PRESSURE COOKER 6L
NỒI ÁP SUẤT 6L

Art.No.: 531.08.030 **Price/ Giá (VAT): 2.499.000 VND**

We reserve the right to alter specifications without notice. / *Kích thước và màu sắc sản phẩm có thể thay đổi mà không cần báo trước.*
Price is inclusive of 10% VAT. / *Giá đã bao gồm 10% VAT.*

6 PIECES KNIFE SET
BỘ 6 DAO KÈM ĐẾ INOX

Art.No.: 531.01.004 **Price/ Giá (VAT): 1.490.000 VND**

8 PIECES KNIFE SET WITH STAND
BỘ 8 DAO KÈM ĐẾ INOX

Art.No.: 531.01.003 **Price/ Giá (VAT): 1.290.000 VND**

6 PIECES KNIFE SET WITH WOOD STAND, PHANTOM LINE
BỘ 6 DAO KÈM ĐẾ GỖ

Art.No.: 531.01.005 **Price/ Giá (VAT): 1.790.000 VND**

COFFEE & TEA PLUNGER
BÌNH PHA CÀ PHÊ

Art.No.: 531.34.016 **Price/ Giá (VAT): 390.000 VND**

DIGITAL KITCHEN SCALE, CAPACITY 5 KG
CÂN ĐIỆN TỬ BẾP 5KG MÀU KEM

Art.No.: 531.07.011 **Price/ Giá (VAT): 390.000 VND**

We reserve the right to alter specifications without notice. / *Kích thước và màu sắc sản phẩm có thể thay đổi mà không cần báo trước.*
Price is inclusive of 10% VAT. / *Giá đã bao gồm 10% VAT.*

INDOOR SMART GARDEN

EASYGROW

FUN TO GROW. GOOD TO EAT.

More than just enriching your diet with fresh and clean vegetables, gardening is also a hobby good for your mental health. Because nothing is as inspirational and motivational as seeing something growing and blooming, and that you are the one who made it happen. However, for many people, gardening is not simple, since it requires a good-sized lot of land, a lot of spare time and whatnots.

TỪ LỢI ÍCH SỨC KHỎE ĐẾN THÚ VUI TRỒNG TRỌT

Không chỉ mang đến rau củ tươi sạch, làm giàu chế độ dinh dưỡng, làm vườn còn là một thú vui tốt cho sức khỏe tinh thần. Bởi không gì truyền cảm hứng và nghị lực cho chúng ta bằng việc được chứng kiến một điều gì đó hay một vật gì đó phát triển và đơm hoa. Và còn gì tuyệt vời hơn khi chính bạn là người làm nên quá trình ấy.
Tuy nhiên, đối với nhiều người, làm vườn không hề đơn giản bởi bạn sẽ phải cần khoảng đất trống, nhiều thời gian rỗi và những thứ khác.

FUN STARTS WITH EASINESS

Häfele's smart hydroponic garden system EasyGrow lets you grow a variety of vegetables at will and at home. No soil, no pesticides and no bugs. In fact, no time and efforts demanded. Only your vegetables and fun in their purest form.

NIỀM VUI BẮT ĐẦU TỪ SỰ DỄ DÀNG

Hệ thống trồng rau thủy canh thông minh EasyGrow từ Häfele cho phép bạn trồng nhiều loại rau củ tùy thích ngay tại nhà. Không bùn đất, không hóa chất, không sâu bọ và không tốn nhiều thời gian và công sức. Chỉ có rau củ và niềm vui thuần khiết nhất dành cho bạn.

NUMEROUS VEGETABLE OPTIONS

VÔ SỐ LỰA CHỌN RAU CỦ

TABLE BOX (T-BOX)

HỘP TRỒNG CÂY TABLE BOX (T-BOX)

Art.No: 539.76.980 - Price / Giá: **2.490.000** VND

NEW

STOCK COMING 01/02/2019

33% OFF

FOR PRE ORDER UNTIL 30/01/2019

EAT SMART, LIVE WELL

ĂN SẠCH, SỐNG KHỎE

- Full spectrum LED system
- Simple operation for everyone
- Simple and elegant appearance for home
- Automatic working for time
- Power input: AC 110V-220V, 50-60HZ
- Rated power: 18W
- Planting vacancy: 9
- Size: 160W x 320H x 370D mm

- *Hệ thống đèn LED quang phổ*
- *Thao tác vận hành đơn giản*
- *Thiết kế đơn giản và tinh tế*
- *Chức năng tự động đo thời gian*
- *Hiệu điện thế: AC 110-220V, 50-60Hz*
- *Công suất: 18W*
- *Số hạt giống trồng: 9*
- *Kích thước: 160R x 320C x 370S mm*

We reserve the right to alter specifications without notice. / *Kích thước và màu sắc sản phẩm có thể thay đổi mà không cần báo trước.*
Price is inclusive of 10% VAT. / *Giá đã bao gồm 10% VAT.*

T BOX

HỘP CHỮ T

Advantages: compact design that can optimize space and add an elegant touch to your home décor

Ưu điểm: thiết kế nhỏ gọn, tối ưu hóa diện tích và là điểm nhấn nổi bật trong không gian nội thất

Container

Hộp trồng cây

Power supply

Dây điện

Shading hat

Nắp che

Seeding box

Hộp đựng hạt giống

Sponge

Miếng xốp

Type A nutrition concentration (for individual purchase)

Dung dịch dinh dưỡng cô đặc loại A (mua riêng)

Type B nutrition concentration (for individual purchase)

Dung dịch dinh dưỡng cô đặc loại B (mua riêng)

Planting basket

Rổ trồng cây

Tweezer

Nhíp

Seeds (for individual purchase)

Hạt giống (mua riêng)

Measuring cup

Cốc đo lường

HOME BOX (H-BOX)

HỘP TRỒNG CÂY HOME BOX (H-BOX)

Art.No: 539.76.990 - Price / Giá: **6.990.000** VND

NEW

STOCK COMING 01/02/2019

33% OFF

FOR PRE ORDER UNTIL 30/01/2019

EAT SMART, LIVE WELL

ĂN SẠCH, SỐNG KHỎE

- Full spectrum LED system and recycled hydroponics
- Simple operation for everyone
- Simple and elegant appearance for home
- Automatic working for time and pump
- Power input: AC 110V - 220V, 50-60HZ
- Rated power: 44W
- Planting vacancy: 16+12
- Size: 720W x 375H x 445Dmm

- *Hệ thống đèn LED quang phổ*
- *Thao tác vận hành đơn giản*
- *Thiết kế đơn giản và tinh tế*
- *Chức năng tự động đo thời gian và bơm*
- *Hiệu điện thế: AC 110 - 220V, 50-60Hz*
- *Công suất: 44W*
- *Số hạt giống trồng: 16+12*
- *Kích thước: 720R x 375C x 445S mm*

H BOX

HỘP CHỮ H

Advantages: more planting space with different planting beds, and possible to be stacked up up to 5 boxes

Ưu điểm: có nhiều diện tích trồng, đa dạng luống trồng và có thể xếp chồng tối đa 5 hộp với nhau

Container

Hộp trồng cây

Power supply

Dây điện

Planting bed A (x2)

Luống trồng A (x2)

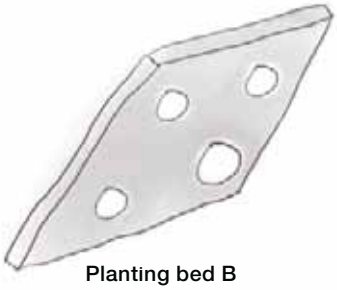

Planting bed B

Luống trồng B

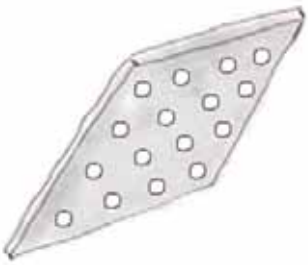

Planting bed C

Luống trồng C

Seeding box

Hộp đựng hạt giống

Sponge

Miếng xốp

Type A nutrition concentration (for individual purchase)

Dung dịch dinh dưỡng cô đặc loại A (mua riêng)

Type B nutrition concentration (for individual purchase)

Dung dịch dinh dưỡng cô đặc loại B (mua riêng)

Planting basket

Rổ trồng cây

Tweezer

Nhíp

Seeds (for individual purchase)

Hạt giống (mua riêng)

Measuring cup

Cốc đo lường

Shading hat

Nắp che

ACCESSORIES / PHỤ KIỆN

Chimney
Ống che máy hút mùi 538.84.228

532.90.104 **2.750.000 Đ**

Chimney
Ống che máy hút mùi 538.84.218

532.90.106 **2.750.000 Đ**

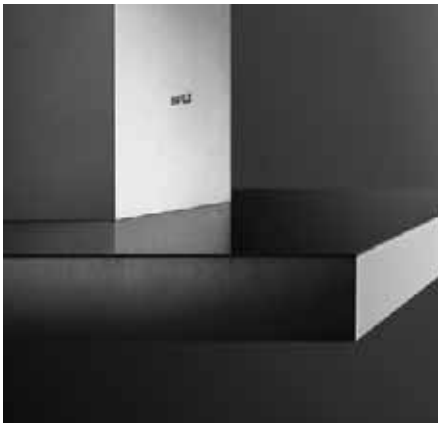

Charcoal filter for 538.84.218/228
Than hoạt tính cho máy hút mùi

532.90.107 **220.000 Đ**

Charcoal filter for 538.84.208/233/007
Than hoạt tính cho máy hút mùi

532.90.108 **220.000 Đ**

Charcoal filter for 538.84.704
Than hoạt tính cho máy hút mùi

532.90.109 **220.000 Đ**

We reserve the right to alter specifications without notice. / *Kích thước và màu sắc sản phẩm có thể thay đổi mà không cần báo trước.*
Price is inclusive of 10% VAT. / *Giá đã bao gồm 10% VAT.*

ACCESSORIES / PHỤ KIỆN

LED light for cooker hood
Bóng đèn LED cho máy hút mùi

532.90.110 **660.000 Đ**

Ceramic glass care for induction hob
Dung dịch vệ sinh mặt kính cho bếp từ

539.66.999 **1.210.000 Đ**

Descaler for washing machine
Dụng cụ vệ sinh máy giặt

535.20.989 **880.000 Đ**

Descaling tablets for coffee machine
Viên đánh cặn cho máy pha cà phê

535.50.999 **550.000 Đ**

Care product
Sản phẩm chăm sóc cho lò nướng

535.20.987 **770.000 Đ**

Cleaner for dishwasher
Dụng cụ vệ sinh máy rửa chén

535.20.988 **880.000 Đ**

Cleaner for washing machine
Dụng cụ vệ sinh máy giặt

535.90.998 **880.000 Đ**

Cleaning product
Dung dịch tẩy rửa

535.20.986 **880.000 Đ**

Concentrated degreaser
Chất tẩy cho máy hút mùi

535.20.985 **660.000 Đ**

We reserve the right to alter specifications without notice. / *Kích thước và màu sắc sản phẩm có thể thay đổi mà không cần báo trước.*
Price is inclusive of 10% VAT. / *Giá đã bao gồm 10% VAT.*

INSTALLATION SERVICE

DỊCH VỤ LẮP ĐẶT

Art.No.: **999.11.329**

Scope of application: All home appliances distributed by Häfele Vietnam.
Phạm vi áp dụng: Tất cả các thiết bị gia dụng phân phối bởi Häfele Việt Nam.

FOR INSTALLATION INQUIRY, PLEASE CALL OUR HOTLINE (TOLL-FREE): 1800 1797
VUI LÒNG GỌI HOTLINE MIỄN PHÍ: **1800 1797** ĐỂ ĐƯỢC LẮP ĐẶT SẢN PHẨM.

INSTALLATION SERVICE FEE
BIỂU PHÍ DỊCH VỤ LẮP ĐẶT

Products Sản phẩm	Installation Lắp đặt	Uninstallation Tháo máy	Scope of work Phạm vi công việc
	VND/ time/piece VNĐ/ Lần/ Sản phẩm		
> Steam ovens Lò nướng hấp > Microwave ovens Lò vi sóng > Espresso machines Máy pha cà phê > Gas hobs Bếp gas > Radiant hobs Bếp điện > Induction hobs Bếp từ > BBQ ovens Lò nướng BBQ	**300.000**	**150.000**	> Place the product into its installation place/kitchen cabinet (the product must be at the same floor as its installation place) Đưa sản phẩm vào vị trí lắp đặt / Tủ bếp (sản phẩm phải có sẵn ngay tại khu vực lắp đặt trong phạm vi cùng tầng) > Unpack & check the product's condition Mở bao bì và kiểm tra tình trạng sản phẩm > Double-check the product's dimensions against its installation place Kiểm tra sự phù hợp của vị trí lắp đặt > Double-check electrical wiring and supply Kiểm tra nguồn điện > Do electrical & gas wiring Kết nối điện, gas > Install temporary earth cables if possible (in case the existing wiring isn't grounded) Hỗ trợ lắp dây tiếp đất tạm thời nếu điều kiện tại vị trí lắp đặt cho phép (trong trường hợp hệ thống điện chưa có tiếp đất) > Test & check for gas, electrical leaks Kiểm tra rò rỉ gas, điện > Do a test run; instruct customers how to use & maintain the product before handover Vận hành thử, hướng dẫn sử dụng, bàn giao sản phẩm

Price is exclusive of 10% VAT. / *Giá không bao gồm 10% VAT.*

> Washing machines Máy giặt > Dryers Máy sấy > Dishwashers Máy rửa chén	**400.000**	**150.000**	> Place the product into its installation place/kitchen cabinet (the product must be at the same floor as its installation place) Đưa sản phẩm vào vị trí lắp đặt / Tủ bếp (sản phẩm phải có sẵn ngay tại khu vực lắp đặt trong phạm vi cùng tầng) > Unpack & check the product's condition Mở bao bì và kiểm tra tình trạng sản phẩm > Double-check the product's dimensions against its installation place Kiểm tra sự phù hợp của vị trí lắp đặt > Double-check electrical wiring and supply, water supply and drainage Kiểm tra nguồn điện, nguồn nước cấp, nước xả > Do electrical wiring & water Kết nối điện, nước > Install temporary earth cables if possible (in case the existing wiring isn't grounded) Hỗ trợ lắp dây tiếp đất tạm thời nếu điều kiện tại vị trí lắp đặt cho phép (trong trường hợp hệ thống điện chưa có tiếp đất) > Kiểm tra rò rỉ điện, nước Test & check for electrical, water leaks > Do a test run; instruct customers how to use & maintain the product before handover Vận hành thử, hướng dẫn sử dụng, bàn giao sản phẩm
> Wine coolers Tủ rượu > Refrigerators Tủ lạnh	**300.000**	**150.000**	> Place the product into its installation place/kitchen cabinet (the product must be at the same floor as its installation place) Đưa sản phẩm vào vị trí lắp đặt / Tủ bếp (sản phẩm phải có sẵn ngay tại khu vực lắp đặt trong phạm vi cùng tầng) > Unpack & check the product's condition Mở bao bì và kiểm tra tình trạng sản phẩm > Double-check the product's dimensions against its installation place Kiểm tra sự phù hợp của vị trí lắp đặt > Double-check electrical wiring and supply Kiểm tra nguồn điện > Do electrical wiring Kết nối điện > Do a test run; instruct customers how to use & maintain the product before handover Vận hành thử, hướng dẫn sử dụng, bàn giao sản phẩm
> Side-by-side refrigerators Tủ lạnh side-by-side	**400.000**	**200.000**	> Place the product into its installation place/kitchen cabinet (the product must be at the same floor as its installation place Đưa sản phẩm vào vị trí lắp đặt / Tủ bếp (sản phẩm phải có sẵn ngay tại khu vực lắp đặt trong phạm vi cùng tầng) > Unpack & check the product's condition Mở bao bì và kiểm tra tình trạng sản phẩm > Double-check the product's dimensions against installation place Kiểm tra sự phù hợp của vị trí lắp đặt > Double-check electrical wiring & water supply Kiểm tra nguồn điện, nguồn nước > Do electrical wiring & water supply Kết nối điện, nước cấp > Do a test run; instruct customers how to use & maintain the product before handover Vận hành thử, hướng dẫn sử dụng, bàn giao sản phẩm
> Telescopic hoods Máy hút mùi âm tủ > Wall-mounted hoods Máy hút mùi treo tường	**400.000**	**200.000**	> Place the product into its installation place/kitchen cabinet (the product must be at the same floor as its installation place) Đưa sản phẩm vào vị trí lắp đặt / Tủ bếp (sản phẩm phải có sẵn ngay tại khu vực lắp đặt trong phạm vi cùng tầng) > Unpack & check the product's condition Mở bao bì và kiểm tra tình trạng sản phẩm > Double-check product's dimensions against its installation place Kiểm tra sự phù hợp của vị trí lắp đặt > Do ventilation connection Kết nối hệ thống thông gió > Double-check electrical wiring Kiểm tra nguồn điện > Do a test run; instruct customers how to use & maintain the product before handover Vận hành thử, hướng dẫn sử dụng, bàn giao sản phẩm
> Island hoods Máy hút mùi đảo	**500.000**	**300.000**	> Place the product into its installation place/kitchen cabinet (the product must be at the same floor as its installation place) Đưa sản phẩm vào vị trí lắp đặt / Tủ bếp (sản phẩm phải có sẵn ngay tại khu vực lắp đặt trong phạm vi cùng tầng) > Unpack & check the product's condition Mở bao bì và kiểm tra tình trạng sản phẩm > Double-check the product's dimensions against its installation place Kiểm tra sự phù hợp của vị trí lắp đặt > Do ventilation wiring Kết nối hệ thống thông gió > Double-check electrical wiring Kiểm tra nguồn điện > Do a test run; instruct customers how to use & maintain the product before handover Vận hành thử, hướng dẫn sử dụng, bàn giao sản phẩm

Price is exclusive of 10% VAT. / *Giá không bao gồm 10% VAT.*

The aforementioned (standard) installation service fee is applied to the following areas:
Các khu vực sau sẽ áp dụng phí lắp đặt tiêu chuẩn:

> Northern region: Hanoi, Hung Yen (Eco-park, Pho Noi, Yen My Town), Bac Ninh (Tu Son Commune, Bac Ninh City), Vinh Phuc (Vinh Yen City, Phuc Yen Town)
> Central region: Quang Tri, Hue, Da Nang, Quang Nam, Nha Trang, Buon Ma Thuot
> Southern region: HCMC, Dong Nai, Binh Duong, Vung Tau, Can Tho

> Miền Bắc: Hà Nội, Hưng Yên (Eco-park, Phố Nối, TT. Yên Mỹ), Bắc Ninh (TX. Từ Sơn, TP. Bắc Ninh), Vĩnh Phúc (TP. Vĩnh Yên, TX. Phúc Yên)
> Miền Trung: Quảng Trị, Huế, Đà Nẵng, Quảng Nam, Nha Trang, Buôn Ma Thuột
> Miền Nam: TP. Hồ Chí Minh, Đồng Nai, Bình Dương, Vũng Tàu, Cần Thơ

Other areas / Các khu vực khác:

> Standard installation service fee + **800,000 VND/person/day** + travel expenses (if any) + accommodation fees (if any)

> Phí lắp đặt tiêu chuẩn + **800.000 VNĐ/kỹ thuật viên/ngày** + phí đi lại (nếu có) + phí khách sạn (nếu có)

INSTALLATION CONDITIONS
ĐIỀU KIỆN LẮP ĐẶT

Please refer to the product's user manuals to prepare the right materials for installation
Vui lòng tham khảo tài liệu kèm theo sản phẩm để chuẩn bị các vật tư lắp đặt đúng yêu cầu

Products / Sản phẩm	Provided by customer / Khách hàng cung cấp
> Home appliances Điện gia dụng	> Kitchen worktop cut to the product's dimensions Mặt bếp đã cắt đúng kích thước của sản phẩm > Cabinet with a right niche for the product's dimensions Hộc tủ đúng kích thước của sản phẩm > Circuit breakers (if needed) Cầu dao, CB (nếu cần) > Suitable electrical sockets and terminal blocks at installation places Ổ cắm điện, cầu đấu điện thích hợp tại vị trí lắp đặt sản phẩm > Suitable water supplies and drains at installation places Nguồn nước cấp, nước xả thích hợp tại vị trí lắp đặt sản phẩm
> Hoods Máy hút mùi	> Suitable air ducts for fitting Ống gió thích hợp để kết nối vào máy
> Gas hobs, BBQ ovens Bếp gas, Lò nướng BBQ	> Gas cylinders, pipes and valves… Bình gas, ống gas, van gas v.v.

EXTENDED WARRANTY SERVICES UP TO 5 YEARS

DỊCH VỤ BẢO HÀNH MỞ RỘNG LÊN ĐẾN 5 NĂM

Art.No.: **999.11.345**

Scope of application: All home appliances listed in the table below and distributed by Häfele Vietnam (via retail and agent channels)
Phạm vi áp dụng: Các sản phẩm thiết bị gia dụng được liệt kê trong danh sách bên dưới và được phân phối bởi Häfele Việt Nam (qua kênh bán lẻ và đại lý)

Extended warranty services are available for purchase as followings:

- For products purchased directly at Häfele showrooms: **within 30 days from purchasing day**
- For products purchased at Häfele's dealers: **within 30 days from purchasing day but not more than 7 months from the day the dealers buy the products from Häfele**

Extended warranty services offer 5 years of product warranty, consisting of 2 years of standard warranty and 3 years of extended warranty applied with the same terms and conditions. The extended warranty does not cover material and depreciation costs.

Thời gian áp dụng để mua gói bảo hành mở rộng như sau:

- Đối với sản phẩm mua trực tiếp tại showroom Häfele: **trong vòng 30 ngày tính từ ngày mua hàng**
- Đối với sản phẩm mua tại đại lý Häfele: **trong vòng 30 ngày tính từ ngày mua hàng nhưng không quá 7 tháng tính từ ngày đại lý mua sản phẩm từ Häfele**

Dịch vụ bảo hành mở rộng có hiệu lực 5 năm về bảo hành sản phẩm, bao gồm 2 năm bảo hành tiêu chuẩn và 3 năm bảo hành mở rộng được áp dụng theo "Điều khoản và điều kiện" tương tự như thời gian bảo hành tiêu chuẩn. Dịch vụ bảo hành mở rộng không bao gồm chi phí vật tư, khấu hao.

EXTENDED WARRANTY SERVICE FEE

BIỂU PHÍ DỊCH VỤ BẢO HÀNH MỞ RỘNG:

Products Sản phẩm	**Service fee** Phí dịch vụ	**Note** Ghi chú
536.01.695 Induction hob (black) 536.01.695 Bếp từ (màu đen)	**10%**	
536.01.705 Hybrid hob with 3 cooking zones (black) 536.01.705 Bếp từ kết hợp điện 3 vùng nấu (màu đen)	**10%**	
536.01.595 Induction hob (black) 536.01.595 Bếp từ	**10%**	
536.01.815 Hybrid hob with 2 cooking zones 536.01.815 Bếp từ kết hợp điện 2 vùng nấu	**10%**	
536.01.601 Induction hob 536.01.601 Bếp từ	**10%**	
539.81.085 Slide-out hood 539.81.085 Máy hút mùi âm tủ	**10%**	
539.81.083 Slide-out hood 539.81.083 Máy hút mùi âm tủ	**10%**	**Fee formula:** Service fee = % x retail price (inclusive of VAT) at the time buying extended warranty **Cách tính phí:** Phí dịch vụ = % x giá bán lẻ (đã bao gồm VAT) tại thời điểm mua gói dịch vụ bảo hành mở rộng
539.81.075 Slide-out hood 539.81.075 Máy hút mùi âm tủ	**10%**	
539.81.073 Slide-out hood 539.81.073 Máy hút mùi âm tủ	**10%**	
539.81.168 Wall-mounted hood 539.81.168 Máy hút mùi gắn tường	**10%**	
539.81.185 Wall-mounted hood 539.81.185 Máy hút mùi gắn tường	**10%**	
534.05.571 Built-in oven (black) 534.05.571 Lò nướng âm tủ (màu đen)	**10%**	
534.05.581 Built-in oven (black) 534.05.581 Lò nướng âm tủ (màu đen)	**10%**	
533.23.200 Free-standing dishwasher 533.23.200 Máy rửa chén độc lập	**10%**	
533.23.210 Semi-integrated dishwasher 533.23.210 Máy rửa chén âm bán phần	**10%**	

Price is exclusive of 10% VAT. / *Giá không bao gồm 10% VAT.*

MAINTENANCE SERVICES

DỊCH VỤ BẢO TRÌ

Art.No.: **999.11.317**

Scope of application: All home appliances distributed by Häfele Vietnam.
Phạm vi áp dụng: Tất cả các sản phẩm thiết bị gia dụng được phân phối bởi Häfele Việt Nam

Products Sản phẩm	**VND/time/piece** VNĐ/ Lần/ Sản phẩm	**Scope of work** Phạm vi công việc
> Steam ovens Lò nướng hấp > Microwave ovens Lò vi sóng > Espresso machines Máy pha cà phê > Gas hobs Bếp gas > Radiant hobs Bếp điện > Induction hobs Bếp từ > BBQ ovens Lò nướng BBQ	300.000	> Check electrical, water, and gas wiring for leaks Kiểm tra rò rỉ các kết nối điện, nước, gas > Clean surfaces with specialized substances Vệ sinh bên ngoài bằng hóa chất chuyên dụng > Clean cooling fans Vệ sinh vị trí của quạt tản nhiệt > Test the product's functions Vận hành thử các chức năng của sản phẩm > Instruct customers how to use & maintain the product Hướng dẫn sử dụng và bảo quản
> Washing machines Máy giặt > Dryers Máy sấy > Dishwashers Máy rửa chén		> Check power, water, and gas wiring for leaks Kiểm tra rò rỉ các kết nối điện, nước, gas > Clean surfaces with specialized substances Vệ sinh bên ngoài bằng hóa chất chuyên dụng > Clean drums with specialized substances Vệ sinh bên trong lồng bằng hóa chất chuyên dụng > Test the product's functions Vận hành thử các chức năng của sản phẩm > Instruct customers how to use & maintain the product Hướng dẫn sử dụng và bảo quản
> Wine coolers Tủ rượu > Refrigerators Tủ lạnh > Side-by-side refrigerators Tủ lạnh SBS		> Check power and water wiring for leaks Kiểm tra rò rỉ các kết nối điện, nước > Clean cooling systems Vệ sinh hệ thống tản nhiệt > Unclog condenser coils and drains Thông các đường ống xả nước và ngưng tụ > Test the product's functions Vận hành thử các chức năng của sản phẩm > Instruct customers how to use & maintain the product Hướng dẫn sử dụng và bảo quản
> Telescopic hoods Máy hút mùi âm tủ > Wall-mounted hoods Máy hút mùi treo tường > Island hoods Máy hút mùi đảo		> Check electrical connectors for leaks Kiểm tra rò rỉ các kết nối điện > Check connection between the duct and the hood and repair any defect- Kiểm tra, phục hồi kết nối giữa ống gió và máy hút mùi > Clean surfaces with specialized substances Vệ sinh bên ngoài bằng hóa chất chuyên dụng > Test the product's functions Vận hành thử các chức năng của sản phẩm > Instruct customers how to use & maintain the product Hướng dẫn sử dụng và bảo quản

Areas to apply standard fee: same as Article (I)
Các khu vực áp dụng phí lắp đặt tiêu chuẩn: tương tự quy định tại phần (I)

Other areas: same as Article (I)
Các khu vực khác: tương tự quy định tại phần (I)

Price is exclusive of 10% VAT. / *Giá không bao gồm 10% VAT.*

REPAIR SERVICE & SPARE PART SUPPLY

DỊCH VỤ SỬA CHỮA & CUNG CẤP LINH KIỆN

Art.No.: **999.11.346**

Art.No.: **999.11.324**

For home appliances not under warranty, in the event of repairs, customers will incur all the costs, including:

- In Häfele's cover areas: service fees (spare part) + material costs
- Not in Häfele's cover areas: service fees (spare parts) + material costs + **800,000** VND/person/day + travel expenses (if any) + accommodation fees (if any)

Customers will be notified of the total costs in advance.
If minor repairs or inspections of not-under-warranty appliances take place at one of Häfele's cover areas, customers will pay a service fee of VND **300,000**/time (excl. 10% VAT).

Đối với các sản phẩm điện gia dụng không thuộc phạm vi bảo hành, trong trường hợp cần sửa chữa, khách hàng sẽ phải thanh toán toàn bộ chi phí phát sinh như sau:

- Khu vực thuộc phạm vi quy định của Häfele: Phí dịch vụ (công sửa chữa) + Phí linh kiện, vật tư
- Khu vực không thuộc phạm vi quy định của Häfele: Phí dịch vụ (công sửa chữa) + Phí linh kiện, vật tư + **800.000** VNĐ/kỹ thuật viên/ngày + phí đi lại (nếu có) + phí khách sạn (nếu có)

Khách hàng sẽ được thông báo về tất cả chi phí liên quan trước khi Häfele thực hiện dịch vụ.
Trường hợp kiểm tra, sửa chữa nhỏ trong khu vực quy định của Häfele, phí dịch vụ sẽ là **300.000** đồng/sản phẩm/lần (chưa bao gồm thuế VAT) đối với các sản phẩm không thuộc phạm vi bảo hành.

WARRANTY TERMS

ĐIỀU KIỆN BẢO HÀNH

Repair or replacement of parts or accessories shall be free of charge on condition that:
Sửa chữa hoặc thay thế phụ tùng, linh kiện miễn phí nếu khách hàng đáp ứng đầy đủ các điều kiện sau:

> The product's warranty period is still valid.
> A relevant warranty card or purchase invoice issued by Häfele or our authorized dealers is presented in the event of warranty claims.
> The warranty card is only valid within Vietnam.
> The product has been used properly in accordance with the manufacturer's instructions.
> The failure or defect of the product is deemed to have been caused by the failure or defect of its parts, accessories or the manufacturer.

> Sản phẩm còn trong thời hạn bảo hành.
> Xuất trình phiếu bảo hành hoặc hóa đơn mua hàng (từ Häfele hoặc từ đại lý được ủy quyền của Häfele) khi có yêu cầu bảo hành.
> Phiếu bảo hành chỉ có giá trị trong phạm vi lãnh thổ Việt Nam.
> Sản phẩm được sử dụng đúng mục đích, công năng và theo cách thức phù hợp với hướng dẫn của nhà sản xuất.
> Những hư hỏng, lỗi của sản phẩm được kết luận là do hư hỏng hoặc lỗi của phụ tùng, linh kiện hoặc do lỗi nhà sản xuất.

Customer shall receive a new equivalent product on condition that:
Đổi sản phẩm mới tương tự cho khách hàng cho các trường hợp sau:

> It is impossible to repair the defect. When repair time is longer than regulated (over 05 months), an equivalent product shall be provided for customer in replacement of the defective product during the repair time.
> Warranty-covered repairs have been done many times for the same defect without fixing it. Häfele shall consider and determine at its discretion how many times the defective product needs to be repaired before being qualified for a new replacement on a case-bycase basis.
> The warranty period of the replacement product shall be equivalent to the remaining warranty time of the first product to be defective.

> Không sửa chữa được hoặc không khắc phục được những lỗi của sản phẩm. Trường hợp thời gian sửa chữa, khắc phục quá lâu so với quy định (trên 05 tháng), Khách hàng sẽ được cung cấp sản phẩm có chức năng tương tự sản phẩm lỗi để sử dụng tạm thời.
> Đã thực hiện bảo hành nhiều lần (cho cùng một lỗi) trong thời hạn bảo hành mà vẫn không khắc phục được lỗi. Việc xác định số lần bảo hành đã thực hiện làm căn cứ đổi sản phẩm mới tương tự sẽ được Häfele xem xét và toàn quyền quyết định trong từng trường hợp cụ thể.
> Thời gian bảo hành cho sản phẩm thay thế sẽ là phần thời gian bảo hành còn lại của sản phẩm bị lỗi mua lần đầu tiên.

Product replacement
Các hình thức đổi sản phẩm mới

> A replacement product shall be a new product with similar features or a new product of the same type with superior features. Involved parties shall agree upon the remaining value of the defective product legitimate to be returned as a basis for replacing it with a new equivalent product in accordance with this clause. Accordingly, the parties shall agree upon the deference between the price of the replacement product and that of the replaced product one party shall pay to the other party at the time of product exchange.

> Đổi sản phẩm cùng loại và có tính năng tương tự hoặc đổi sản phẩm cùng loại nhưng có tính năng cao cấp hơn. Tùy theo tình hình thực tế, các bên sẽ thỏa thuận về giá trị còn lại của sản phẩm hư hỏng bị thay thế để làm căn cứ đổi sản phẩm mới tương tự theo điều khoản này. Theo đó, các bên sẽ thống nhất số tiền chênh lệch giữa giá của sản phẩm mới thay thế và sản phẩm lỗi bị thay thế mà một bên cần thanh toán cho bên còn lại tại thời điểm đổi sản phẩm.

All failed or defective parts, accessories or products replaced in accordance with the warranty terms shall be the property of Häfele.

Tất cả các phụ tùng, linh kiện hoặc sản phẩm bị lỗi, hư hỏng hoặc khiếm khuyết và được thay thế theo điều khoản bảo hành này sẽ trở thành tài sản của Häfele.

www.bepdepnhavui.vn

VIỆC BẾP NHẸ NHÀNG, NGẬP TRÀN CẢM HỨNG

Từ dịch vụ thiết kế và thi công bếp chuyên nghiệp, những thiết bị nấu nướng và phụ kiện lưu trữ thông minh chuẩn chất lượng Châu Âu, đến những bài viết cùng video tràn đầy cảm hứng về nấu ăn và xu hướng nội thất bếp mới nhất… Tất cả bạn đều có thể tìm thấy tại trang web **www.bepdepnhavui.vn**, sẵn sàng mang đến cho bạn một gian bếp cá tính và hiệu quả. Nấu nướng, lưu trữ và dọn dẹp nay thật dễ dàng cùng Häfele!

BẾP NHÀ & MÓN PHỐ MỖI MÓN ĂN LÀ 1 CÂU CHUYỆN

Đằng sau mỗi món ăn trứ danh quen thuộc trên đường phố ta ngang qua mỗi ngày là một câu chuyện đầy cảm hứng về cuộc đời của những người đầu bếp tài hoa. Häfele hân hạnh giới thiệu chuỗi phim tài liệu ngắn về câu chuyện giàu cảm xúc của những món ăn lâu đời và danh tiếng như Vịt quay Thanh Xuân (Sài Gòn), Hủ tíu Sa Đéc, Phở Thìn Lò Đúc (Hà Nội), Bún chả Hà Nội v.v.

SẢN PHẨM

Häfele biết bạn cần gì ở bếp và mỗi sản phẩm đều được phát triển từ những hiểu biết sâu sắc ấy. Những bộ sưu tập thiết bị bếp mới nhất, những sản phẩm & giải pháp thông minh và độc đáo cho bếp - từ nấu nướng, lưu trữ, dọn rửa, đến chiếu sáng, cùng các chương trình ưu đãi nóng & hấp dẫn của Häfele Việt Nam hứa hẹn sẽ là những gợi ý tuyệt vời cho gian bếp của bạn.

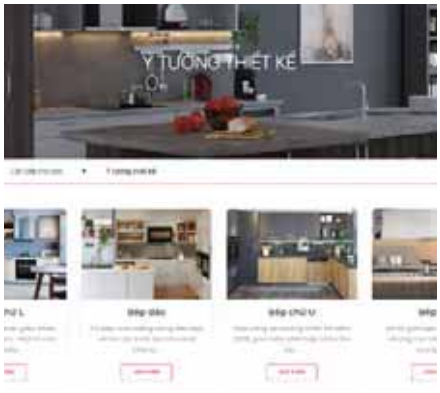

Ý TƯỞNG CHO TRÁI TIM CỦA NGÔI NHÀ BẠN

Gian bếp lý tưởng là nơi mà từng chi tiết nhỏ được thiết kế phù hợp với nhu cầu, thói quen, và phong cách nấu nướng của bạn. Hãy bắt đầu với những thiết kế bếp phong phú, đẹp tinh tế, được hình thành bởi vật liệu cao cấp và trang bị sản phẩm hiện đại, để khơi nguồn cảm hứng cho bạn biến gian bếp trong mơ thành hiện thực.

Quick select with article & page number. Chọn nhanh với mã số và số trang.

531.01.003	121
531.01.004	121
531.01.005	121
531.07.011	121
531.08.000	117
531.08.001	117
531.08.002	120
531.08.003	120
531.08.010	120
531.08.011	120
531.08.020	120
531.08.030	120
531.08.040	117
531.34.016	121
532.90.104	128
532.90.106	128
532.90.107	128
532.90.108	128
532.90.109	128
532.90.110	129
533.02.853	31
533.13.050	101
533.23.120	87
533.23.200	86
533.23.210	88
533.23.260	87
533.23.275	88
533.93.100	108
534.05.561	68
534.05.571	68
534.05.581	69
534.14.020	98
534.14.040	99
534.14.230	100
534.14.250	97
534.16.960	102
535.00.340	74
535.00.350	74
535.02.211	26
535.02.711	58
535.02.721	58
535.02.731	59
535.20.985	129
535.20.986	129
535.20.987	129
535.20.988	129
535.20.989	129
535.34.000	75
535.43.018	117
535.43.086	113
535.43.087	111
535.43.089	116
535.43.090	115
535.43.262	112
535.43.263	114
535.50.999	129
535.62.511	62
535.62.551	62
535.82.203	40
535.90.998	129
536.01.595	23
536.01.601	27
536.01.620	29
536.01.631	28
536.01.670	28
536.01.695	25
536.01.705	22
536.01.795	25
536.01.815	22
536.01.835	24
536.01.841	27
536.01.855	24
536.01.871	26
536.61.555	23
538.01.111	69
538.06.287	30
538.06.298	30
538.11.500	103
538.11.800	70
538.21.190	89
538.21.240	89
538.31.200	63
538.51.820	59
538.51.821	63
538.84.007	46
538.84.208	128
538.84.218	41
538.84.218	128
538.84.218	128
538.84.228	41
538.84.228	128
538.84.704	128
538.91.080	108
538.91.520	109
538.91.530	107
539.15.040	102
539.16.230	96
539.20.530	86
539.66.698	20
539.66.822	21
539.66.999	129
539.76.980	124
539.76.990	126
539.81.065	40
539.81.073	47
539.81.075	45
539.81.083	47
539.81.085	46
539.81.158	44
539.81.168	44
539.81.173	45
539.81.175	43
539.81.185	43
539.81.194	42
539.81.715	48
539.81.775	48
539.89.335	42
539.96.140	107
568.27.257	103

FC BAYERN MÜNCHEN

HÄFELE
Official Regional Partner

CHẤT LƯỢNG ĐỨC
BỀN BỈ NHƯ THOMAS MÜLLER

CÔNG PHÁ MỌI VẾT BẨN
MẠNH MẼ NHƯ MATS HUMMELS

KIỂM SOÁT LƯỢNG NƯỚC THÔNG MINH
CHÍNH XÁC NHƯ MANUEL NEUER

HYGIENE by VDE APPROVED
Diệt **99,99%** vi khuẩn

Vận hành **yên tĩnh**

ecowash
Ecowash - tiết kiệm nước & năng lượng tối đa

MÁY RỬA CHÉN HÄFELE

"TUYỂN THỦ ĐẮC LỰC" CHO MỌI GIA ĐÌNH

DEUTSCHE QUALITÄT SEIT 1923
CHẤT LƯỢNG ĐỨC. TỪ NĂM 1923.

MADE IN EUROPE

Hotline (miễn phí): 1800 1797
www.bepdepnhavui.vn

HÄFELE
Official Regional Partner

HÄFELE

www.hafele.com.vn

Häfele VN LLC.
Lầu 3, Tòa nhà Ree
Số 9 Đường Đoàn Văn Bơ,
Quận 4, TP. Hồ Chí Minh
Phone: (+84 28) 39 113 113
Email: info@hafele.com.vn

Management System ISO 9001:2015
TÜVRheinland CERTIFIED
www.tuv.com ID 9105061177

206.317.1101 - December 2018